TARIFA 2023

PLASSON

domini ambiental

PLASSON®

ÍNDICE

ACCESORIOS DE COMPRESIÓN - ROSCADOS Y VÁLVULAS 01

VÁLVULAS PP DE ESFERA 02

VÁLVULAS DE ESFERA COMPACTA 03

VÁLVULAS PA DE ESFERA 04

ACCESORIOS Y VÁLVULAS DE COMPRESIÓN SERIE 1 05

ACCESORIOS G-PLASS 06

PLASSADDLE 07

REDUCTOR DE PRESIÓN 08

REGULADOR DE PRESIÓN 09

ACCESORIOS DE PVC 10

VÁLVULAS PVC 11

ACCESORIOS ELECTROSOLDABLES 12

ELECTRO FLEX 13

RACORD DE TRANSICIÓN 14

VÁLVULAS PE DE ESFERA 15

TAPA Y MARCO 16

TRANSICIONES Y TALLOS 17

ACCESORIOS TOPE 18

BRIDAS DE ACERO 19

UNIONES Y ABRAZADERAS DE REPARACIÓN KRAUS [20

ÚTILES 21

MÁQUINAS 22

domini ambiental

ACCESORIOS DE COMPRESIÓN, ROSCADOS Y VÁLVULAS

> SERIE 7 **15**

> COLLARINES **29**

> SERIE 5 **33**

> VÁLVULAS **36**

domini ambiental

PLASSON®

SERIE 7

domini ambiental

01

ENLACE
07010

CÓDIGO	MEDIDA [mm]	U. CAJA Pequeña	U. CAJA Estándar	TARIFA €
070106016	16 x 16	50	400	3,08
070100020	20 x 20	100	200	3,74
070100025	25 x 25	90	180	4,55
070100032	32 x 32	50	100	6,49
070100040	40 x 40	50	75	10,20
070100050	50 x 50	30	45	14,20
070100063	63 x 63	15	30	21,50
070100125	125 x 125	1	3	200,00

ENLACE JP
87010

CÓDIGO	MEDIDA [mm]	U. CAJA Pequeña	U. CAJA Estándar	TARIFA €
870100075	75 x 75	8	16	40,34
870100090	90 x 90	4	8	67,21
870100110	110 x 110	2	5	101,11

ENLACE
070106

CÓDIGO	MEDIDA [mm]	U. CAJA Pequeña	U. CAJA Estándar	TARIFA €
070106160	160 x 160	2	2	668,09

ENLACE DE REPARACIÓN
07610

CÓDIGO	MEDIDA [mm]	U. CAJA Pequeña	U. CAJA Estándar	TARIFA €
076100020	20 x 20	30	240	5,52
076100025	25 x 25	50	150	6,77
076100032	32 x 32	40	80	8,53
076100040	40 x 40	28	55	14,75
076100050	50 x 50	22	30	20,20
076100063	63 x 63	12	24	26,79
076100125	125 x 125	1	3	212,67

ENLACE DE REPARACIÓN JP
87610

CÓDIGO	MEDIDA [mm]	U. CAJA Pequeña	U. CAJA Estándar	TARIFA €
876100075	75 x 75	8	16	51,28
876100090	90 x 90	4	8	76,68
876100110	110 x 110	2	5	133,65

ENLACE DE REPARACIÓN
076106

CÓDIGO	MEDIDA [mm]	U. CAJA Pequeña	U. CAJA Estándar	TARIFA €
076106160	160 x 160	2	2	721,50

ENLACE REDUCIDO
07110

CÓDIGO	MEDIDA [mm]	U. CAJA Pequeña	U. CAJA Estándar	TARIFA €
071100020016	20 x 16	50	300	3,81
071100025016	25 x 16	50	220	4,55
071100025020	25 x 20	50	200	4,55
071100032020	32 x 20	50	150	6,86
071100032025	32 x 25	20	120	6,49
071100040025	40 x 25	30	90	10,12
071100040032	40 x 32	30	90	10,12
071100050025	50 x 25	20	70	17,57
071100050032	50 x 32	20	70	17,57
071100050040	50 x 40	15	60	14,20
071100063025	63 x 25	10	50	21,57
071100063032	63 x 32	10	45	21,57
071100063040	63 x 40	10	40	21,57
071100063050	63 x 50	9	36	21,57

ENLACE REDUCIDO JP
87110

CÓDIGO	MEDIDA [mm]	U. CAJA Pequeña	U. CAJA Estándar	TARIFA €
871100075050	75 x 50	6	22	45,45
871100075063	75 x 63	6	18	45,45
871100090063	90 x 63	6	12	68,33
871100090075	90 x 75	6	10	68,33
871100110090	110 x 90	2	6	104,15

ENLACE MIXTO - ROSCA MACHO
07020

CÓDIGO	MEDIDA [mm x in]	U. CAJA Pequeña	U. CAJA Estándar	TARIFA €
0702060160030A	16 x 3/8"	50	600	1,89
070206016005	16 x 1/2"	50	500	1,89
070206016007	16 x 3/4"	50	500	2,12
070200020005	20 x 1/2"	100	350	2,29
070200020007	20 x 3/4"	50	350	3,04
070200020010	20 x 1"	50	350	3,04
070200025005	25 x 1/2"	50	250	3,04
070200025007	25 x 3/4"	100	250	3,04
070200025010	25 x 1"	50	250	3,04
070200032007	32 x 3/4"	50	150	4,55
070200032010	32 x 1"	100	150	4,55
070200032013	32 x 1 1/4"	50	150	4,55
070200032015	32 x 1 1/2"	50	140	4,55
070200040010	40 x 1"	55	110	6,24
070200040013	40 x 1 1/4"	55	110	6,24
070200040015	40 x 1 1/2"	50	100	7,64
070200040020	40 x 2"	50	100	7,64
070200050010	50 x 1"	35	70	10,68
070200050013	50 x 1 1/4"	35	70	10,68
070200050015	50 x 1 1/2"	25	70	8,12
070200050020	50 x 2"	25	65	11,11
070200063013	63 x 1 1/4"	24	48	14,70
070200063015	63 x 1 1/2"	24	48	14,70
070200063020	63 x 2"	24	48	12,22
070200063025	63 x 2 1/2"	20	45	14,70

ENLACE MIXTO - ROSCA MACHO JP
87020

CÓDIGO	MEDIDA [mm x in]	U. CAJA Pequeña	U. CAJA Estándar	TARIFA €
870200075020	75 x 2"	4	28	32,70
870200075025	75 x 2 1/2"	4	28	32,70
870200075030	75 x 3"	5	25	32,70
870200090020	90 x 2"	4	16	41,04
870200090025	90 x 2 1/2"	4	16	41,04
870200090030	90 x 3"	4	16	41,04
870200090040	90 x 4"	2	12	51,20
870200110020	110 x 2"	2	8	77,36
870200110030	110 x 3"	2	8	77,36
870200110040	110 x 4"	2	8	80,74

ENLACE MIXTO - ROSCA MACHO LATÓN
07720

CÓDIGO	MEDIDA [mm x in]	U. CAJA Pequeña	U. CAJA Estándar	TARIFA €
077200032007	32 x 3/4"	10	100	23,47
077200032010	32 x 1"	10	100	23,47
077200032013	32 x 1 1/4"	10	75	23,47
077200032015	32 x 1 1/2"	10	75	23,47
077200040007	40 x 3/4"	5	55	30,31
077200040010	40 x 1"	5	65	30,31
077200040013	40 x 1 1/4"	5	65	32,12
077200040015	40 x 1 1/2"	5	55	32,12
077200050010	50 x 1"	2	45	39,48
077200050013	50 x 1 1/4"	2	45	39,48
077200050015	50 x 1 1/2"	2	45	39,48
077200063020	63 x 2"	1	30	57,34

ÚNICO EN EL MUNDO

JP JUNTA PLANA PATENTADA

01

ENLACE MIXTO - ROSCA HEMBRA
07030

CÓDIGO	MEDIDA [mm x in]	U. CAJA Pequeña	U. CAJA Estándar	TARIFA €
070306016005	16 x 1/2"	50	500	2,05
070306016007	16 x 3/4"	50	500	2,05
070300020005	20 x 1/2"	100	350	2,91
070300020007	20 x 3/4"	50	350	2,91
070300020010	20 x 1"	50	300	2,91
070300025007	25 x 3/4"	100	250	3,58
070300025010	25 x 1"	50	250	3,58
070300032007	32 x 3/4"	50	150	4,80
070300032010	32 x 1"	75	150	4,80
070300032013	32 x 1 1/4"	70	140	4,80
070300040010	40 x 1"	55	110	6,65
070300040013	40 x 1 1/4"	55	110	6,65
070300040015	40 x 1 1/2"	50	100	6,65
070300050013	50 x 1 1/4"	35	75	9,10
070300050015	50 x 1 1/2"	35	70	9,10
070300050020	50 x 2"	35	70	9,10
070300063013	63 x 1 1/4"	24	48	13,12
070300063015	63 x 1 1/2"	24	48	13,12
070300063020	63 x 2"	24	48	13,12

ENLACE MIXTO - ROSCA HEMBRA JP
87030

CÓDIGO	MEDIDA [mm x in]	U. CAJA Pequeña	U. CAJA Estándar	TARIFA €
870300075020	75 x 2"	5	27	25,51
870300075025	75 x 2 1/2"	5	27	25,51
870300090020	90 x 2"	2	14	39,55
870300090030	90 x 3"	2	14	39,55
870300090040	90 x 4"	2	12	39,55
870300110030	110 x 3"	2	8	100,65
870300110040	110 x 4"	2	8	100,65

PRODUCTO ELEGIDO POR LAS MEJORES COMPAÑÍAS DE AGUA DE EUROPA

ENLACE MIXTO MINERO
07320

CÓDIGO	MEDIDA [mm x in]	U. CAJA Pequeña	U. CAJA Estándar	TARIFA €
073200050020	50 x 50 (2")	65	65	13,63
073200063020	63 x 50 (2")	45	45	18,54

ENLACE MIXTO MINERO JP
87320

CÓDIGO	MEDIDA [mm x in]	U. CAJA Pequeña	U. CAJA Estándar	TARIFA €
873200090040	90 x 100 (4")	14	14	71,05
873200110040	110 x 100 (4")	8	8	107,26

ENLACE MIXTO MINERO
073206

CÓDIGO	MEDIDA [mm x in]	U. CAJA Pequeña	U. CAJA Estándar	TARIFA €
073206160060	160 x 150 (6")	2	3	479,41

TAPÓN
07120

CÓDIGO	MEDIDA [mm]	U. CAJA Pequeña	U. CAJA Estándar	TARIFA €
071200020	20	50	350	3,04
071200025	25	50	250	3,39
071200032	32	30	180	5,34
071200040	40	25	110	6,56
071200050	50	10	75	9,65
071200063	63	10	45	13,42

TAPÓN JP
87120

CÓDIGO	MEDIDA [mm]	U. CAJA Pequeña	U. CAJA Estándar	TARIFA €
871200075	75	4	28	25,76
871200090	90	4	16	42,11
871200110	110	2	10	84,47

CODO 90º
07050

CÓDIGO	MEDIDA [mm]	U. CAJA Pequeña	U. CAJA Estándar	TARIFA €
070506016	16 x 16	50	350	3,04
070500020	20 x 20	50	200	3,74
070500025	25 x 25	50	150	4,56
070500032	32 x 32	50	100	6,50
070500040	40 x 40	30	60	10,12
070500050	50 x 50	10	35	14,20
070500063	63 x 63	12	24	21,48

CODO 90º JP
87050

CÓDIGO	MEDIDA [mm]	U. CAJA Pequeña	U. CAJA Estándar	TARIFA €
870500075	75 x 75	6	12	39,53
870500090	90 x 90	4	8	65,85
870500110	110 x 110	2	4	160,30

CODO 90º
070506

CÓDIGO	MEDIDA [mm x in]	U. CAJA Pequeña	U. CAJA Estándar	TARIFA €
070506160	160 x 160	2	2	768,33

CODO 90º REDUCIDO
07510

CÓDIGO	MEDIDA [mm]	U. CAJA Pequeña	U. CAJA Estándar	TARIFA €
075100025020	25 x 20	30	180	6,64

CODO MIXTO 90º - ROSCA MACHO
07850

CÓDIGO	MEDIDA [mm x in]	U. CAJA Pequeña	U. CAJA Estándar	TARIFA €
078500020005	20 x 1/2"	50	350	3,85
078500020007	20 x 3/4"	50	300	3,85
078500025005	25 x 1/2"	50	240	4,50
078500025007	25 x 3/4"	50	250	4,70
078500025010	25 x 1"	50	240	4,73
078500032007	32 x 3/4"	35	140	6,10
078500032010	32 x 1"	35	140	5,89
078500032013	32 x 1 1/4"	35	140	6,10
078500040010	40 x 1"	20	90	7,64
078500040013	40 x 1 1/4"	20	90	7,64
078500040015	40 x 1 1/2"	20	80	7,64
078500050010	50 x 1"	20	55	10,10
078500050013	50 x 1 1/4"	20	55	10,10
078500050015	50 x 1 1/2"	20	55	10,10
078500050020	50 x 2"	20	55	11,31
078500063013	63 x 1 1/4"	15	35	15,48
078500063015	63 x 1 1/2"	15	35	15,48
078500063020	63 x 2"	15	35	15,48

CODO MIXTO 90º-ROSCA MACHO JP
87850

CÓDIGO	MEDIDA [mm x in]	U. CAJA Pequeña	U. CAJA Estándar	TARIFA €
878500075025	75 x 2 1/2"	9	18	30,60
878500075030	75 x 3"	9	18	30,60
878500090030	90 x 3"	6	12	41,50
878500110040	110 x 4"	3	6	93,49

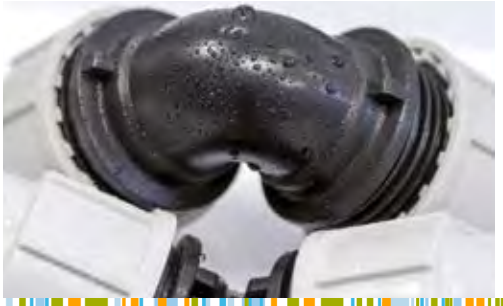

ÚNICO EN EL MUNDO

JP JUNTA PLANA PATENTADA

01

CODO MIXTO 90° - ROSCA MACHO LATÓN
07770

CÓDIGO	MEDIDA [mm x in]	U. CAJA Pequeña	U. CAJA Estándar	TARIFA €
077700032007	32 x 3/4"	25	75	27,85
077700032010	32 x 1"	10	70	27,85
077700032013	32 x 1 1/4"	10	70	27,85
077700032015	32 x 1 1/2"	10	70	27,85
077700040007	40 x 3/4"	5	55	38,43
077700040010	40 x 1"	5	55	36,64
077700040013	40 x 1 1/4"	5	55	38,43
077700040015	40 x 1 1/2"	5	55	38,43
077700050010	50 x 1"	2	40	47,74
077700050013	50 x 1 1/4"	2	40	47,74
077700050015	50 x 1 1/2"	2	40	47,74
077700063015	63 x 1 1/2"	2	27	67,55
077700063020	63 x 2"	2	27	67,55

CODO MIXTO 90° - ROSCA HEMBRA
07150

CÓDIGO	MEDIDA [mm x in]	U. CAJA Pequeña	U. CAJA Estándar	TARIFA €
071506016005	16 x 1/2"	50	500	3,49
071500020005	20 x 1/2"	50	350	4,86
071500020007	20 x 3/4"	50	300	4,86
071500025005	25 x 1/2"	50	250	5,69
071500025007	25 x 3/4"	50	250	5,69
071500025010	25 x 1"	50	220	7,19
071500032007	32 x 3/4"	25	150	7,19
071500032010	32 x 1"	25	150	7,19
071500032013	32 x 1 1/4"	20	120	8,27
071500040010	40 x 1"	20	100	8,90
071500040013	40 x 1 1/4"	20	90	8,90
071500040015	40 x 1 1/2"	20	80	11,75
071500040020	40 x 2"	20	65	11,75
071500050010	50 x 1"	25	70	13,72
071500050013	50 x 1 1/4"	20	60	13,72
071500050015	50 x 1 1/2"	20	60	13,72
071500050020	50 x 2"	20	45	14,54
071500063013	63 x 1 1/4"	20	35	18,48
071500063015	63 x 1 1/2"	20	35	18,48
071500063020	63 x 2"	20	35	15,80

CODO MIXTO 90° - ROSCA HEMBRA JP
87150

CÓDIGO	MEDIDA [mm x in]	U. CAJA Pequeña	U. CAJA Estándar	TARIFA €
871500075020	75 x 2"	10	20	34,66
871500075025	75 x 2 1/2"	9	18	34,66
871500075030	75 x 3"	9	18	34,66

CODO 45°
07060

CÓDIGO	MEDIDA [mm]	U. CAJA Pequeña	U. CAJA Estándar	TARIFA €
070600032	32 x 32	50	100	10,21
070600040	40 x 40	30	60	14,45
070600050	50 x 50	20	40	19,73
070600063	63 x 63	12	24	26,15

CODO 45° JP
87060

CÓDIGO	MEDIDA [mm]	U. CAJA Pequeña	U. CAJA Estándar	TARIFA €
870600075	75 x 75	6	12	58,50
870600090	90 x 90	4	8	68,74
870600110	110 x 110	2	4	140,84

CODO MIXTO 45° - ROSCA MACHO
07450

CÓDIGO	MEDIDA [mm x in]	U. CAJA Pequeña	U. CAJA Estándar	TARIFA €
074500020005	20 x 1/2"	50	350	3,86
074500020007	20 x 3/4"	50	350	4,04

ÚNICO EN EL MUNDO

JP JUNTA PLANA PATENTADA

CODO MIXTO 90º - SPIGOT
07350

CÓDIGO	MEDIDA [mm]	U. CAJA Pequeña	U. CAJA Estándar	TARIFA €
073500040040	40 x 40	40	80	10,16
073500040050	40 x 50	35	70	10,16
073500050040	50 x 40	30	60	12,35
073500050050	50 x 50	10	55	12,35
073500063040	63 x 40	10	40	17,76
073500063050	63 x 50	10	35	17,76

CODO MIXTO 90º - MURAL
07750

CÓDIGO	MEDIDA [mm x in]	U. CAJA Pequeña	U. CAJA Estándar	TARIFA €
077500016005	16 x 1/2"	50	150	6,62
077500020005	20 x 1/2"	50	150	6,21
077500025007	25 x 3/4"	50	100	6,84

CODO AJUSTABLE SPIGOT
07470

CÓDIGO	MEDIDA [mm]	U. CAJA Pequeña	U. CAJA Estándar	TARIFA €
074706032	32	50	100	163,13
074706040	40	25	50	198,07
074706050	50	15	35	284,2
074706063	63	10	20	409,07

TE IGUAL
07040

CÓDIGO	MEDIDA [mm]	U. CAJA Pequeña	U. CAJA Estándar	TARIFA €
070406016	16 x 16 x 16	50	220	4,80
070400020	20 x 20 x 20	60	120	5,59
070400025	25 x 25 x 25	50	100	6,91
070400032	32 x 32 x 32	30	60	9,81
070400040	40 x 40 x 40	20	40	15,26
070400050	50 x 50 x 50	10	25	21,37
070400063	63 x 63 x 63	8	16	32,26

TE IGUAL JP
87040

CÓDIGO	MEDIDA [mm]	U. CAJA Pequeña	U. CAJA Estándar	TARIFA €
870400075	75 x 75 x 75	4	7	67,21
870400090	90 x 90 x 90	2	5	104,14
870400110	110 x 110 x 110	1	2	187,52

TE IGUAL
070406

CÓDIGO	MEDIDA [mm]	U. CAJA Pequeña	U. CAJA Estándar	TARIFA €
070406160	160 x 160 x 160	1	1	1.102,31

TE IGUAL DE REPARACIÓN
0704P0

CÓDIGO	MEDIDA [mm]	U. CAJA Pequeña	U. CAJA Estándar	TARIFA €
0704P0020	20 x 20 x 20	60	120	8,27
0704P0025	25 x 25 x 25	50	100	10,64
0704P0032	32 x 32 x 32	30	60	14,16
0704P0040	40 x 40 x 40	20	40	23,02
0704P0050	50 x 50 x 50	10	25	31,58
0704P0063	63 x 63 x 63	8	16	42,66

TE IGUAL ALARGADA
07740

CÓDIGO	MEDIDA [mm]	U. CAJA Pequeña	U. CAJA Estándar	TARIFA €
077400025032	25 x 32 x 25	40	80	12,86

01

TE REDUCIDA
07340

CÓDIGO	MEDIDA [mm]	U. CAJA Pequeña	U. CAJA Estándar	TARIFA €
073400020016	20 x 16 x 20	50	150	6,91
073400025020	25 x 20 x 25	50	100	6,91
073400032025	32 x 25 x 32	20	70	9,81
073400040025	40 x 25 x 40	20	45	17,54
073400040032	40 x 32 x 40	20	40	15,26
073400050025	50 x 25 x 50	10	30	24,16
073400050032	50 x 32 x 50	10	30	24,16
073400050040	50 x 40 x 50	10	30	21,37
073400063032	63 x 32 x 63	10	20	32,31
073400063040	63 x 40 x 63	10	20	32,31
073400063050	63 x 50 x 63	9	18	32,31

TE REDUCIDA JP
87340

CÓDIGO	MEDIDA [mm]	U. CAJA Pequeña	U. CAJA Estándar	TARIFA €
873400075063	75 x 63 x 75	3	7	63,53

TE MIXTA - SALIDA ROSCA MACHO
07840

CÓDIGO	MEDIDA [mm x in]	U. CAJA Pequeña	U. CAJA Estándar	TARIFA €
078400020005	20 x 1/2" x 20	60	180	5,08
078400020007	20 x 3/4" x 20	60	180	5,85
078400025005	25 x 1/2" x 25	35	140	7,11
078400025007	25 x 3/4" x 25	35	140	7,11
078400032010	32 x 1" x 32	20	80	9,77
078400040013	40 x 11/4" x 40	20	50	17,54
078400040015	40 x 1 1/2" x 40	20	50	17,54
078400050013	50 x 1 1/4" x 50	12	36	23,59
078400050015	50 x 1 1/2" x 50	12	36	23,59
078400050020	50 x 2" x 50	12	36	23,59
078400063013	63 x 1 1/4" x 63	5	20	45,39
078400063015	63 x 1 1/2" x 63	5	20	45,39
078400063020	63 x 2" x 63	5	20	45,39

TE MIXTA REDUCIDA - SALIDA ROSCA HEMBRA
0714S0

CÓDIGO	MEDIDA [mm x in]	U. CAJA Pequeña	U. CAJA Estándar	TARIFA €
0714S0020016	20 x 3/4" x 16	30	180	5,75
0714S0025020	25 x 3/4" x 20	20	140	7,06
0714S0032025	32 x 1" x 25	20	80	9,61

TE MIXTA - SALIDA ROSCA HEMBRA
07140

CÓDIGO	MEDIDA [mm x in]	U. CAJA Pequeña	U. CAJA Estándar	TARIFA €
071406016005	16 x 1/2" x 16	60	240	4,26
071406016007	16 x 3/4" x 16	60	240	4,26
071400020005	20 x 1/2" x 20	90	180	4,80
071400020007	20 x 3/4" x 20	60	180	5,85
071400025005	25 x 1/2" x 25	45	140	6,80
071400025007	25 x 3/4" x 25	45	140	6,80
071400025010	25 x 1" x 25	50	100	6,80
071400025013	25 x 1 1/4" x 25	45	80	8,92
071400032007	32 x 3/4" x 32	45	80	9,25
071400032010	32 x 1" x 32	45	80	9,25
071400032013	32 x 11/4" x 32	30	60	10,75
071400032015	32 x 11/2" x 32	30	60	10,75
071400040010	40 x 1" x 40	30	60	15,06
071400040013	40 x 1 1/4" x 40	25	55	12,06
071400040015	40 x 1 1/2" x 40	25	50	15,06
071400040020	40 x 2" x 40	25	45	15,06
071400050015	50 x 1 1/2" x 50	18	36	18,86
071400050020	50 x 2" x 50	15	30	20,60
071400063013	63 x 1 1/4" x 63	10	20	27,70
071400063015	63 x 1 1/2" x 63	10	20	27,70
071400063020	63 x 2" x 63	10	20	26,63

TE MIXTA - SALIDA ROSCA HEMBRA (JP)
87140

CÓDIGO	MEDIDA [mm x in]	U. CAJA Pequeña	U. CAJA Estándar	TARIFA €
871400075020	75 x 2" x 75	3	9	57,00
871400075025	75 x 2 1/2" x 75	3	9	57,00
871400075030	75 x 3" x 75	3	9	57,00
871400090030	90 x 3" x 90	2	7	77,97
871400110040	110 x 4" x 110	2	4	169,81

TE MIXTA REPARACIÓN - SALIDA ROSCA HEMBRA
0714P0

CÓDIGO	MEDIDA [mm x in]	U. CAJA Pequeña	U. CAJA Estándar	TARIFA €
0714P0040010	40 x 1" x 40	30	60	27,49
0714P0050015	50 x 1 1/2" x 50	18	36	43,34
0714P0063013	63 x 1 1/4" x 63	10	20	67,17

ENLACE MIXTO - SALIDA 90º ROSCA MACHO
07810

CÓDIGO	MEDIDA [mm x in]	U. CAJA Pequeña	U. CAJA Estándar	TARIFA €
078100040007	40 x 3/4" x 40	25	50	14,74
078100050007	50 x 3/4" x 50	18	36	21,81
078100050010	50 x 1" x 50	18	36	21,81
078100063007	63 x 3/4" x 63	12	24	29,85
078100063010	63 x 1" x 63	12	24	29,85

ENLACE MIXTO - SALIDA 90º ROSCA MACHO (JP)
87810

CÓDIGO	MEDIDA [mm x in]	U. CAJA Pequeña	U. CAJA Estándar	TARIFA €
878100075007	75 x 3/4" x 75	5	10	50,12
878100075010	75 x 1" x 75	5	11	50,12

(JP) JUNTA PLANA PATENTADA

ÚNICO EN EL MUNDO

TE 45º
07640

CÓDIGO	MEDIDA [mm]	U. CAJA Pequeña	U. CAJA Estándar	TARIFA €
076400063	63 x 63 x 63	5	10	30,31

TE 45º (JP)
87640

CÓDIGO	MEDIDA [mm]	U. CAJA Pequeña	U. CAJA Estándar	TARIFA €
876400075	75 x 75 x 75	3	5	81,25
876400090	90 x 90 x 90	2	4	112,76
876400110	110 x 110 x 110	1	2	240,69

PORTABRIDAS DE COMPRESIÓN
07220
(CON BRIDA METÁLICA)

CÓDIGO	MEDIDA [mm x in]	U. CAJA Pequeña	U. CAJA Estándar	TARIFA €
072200040015	40 x 40 (1 1/2")	10	20	24,14
072200050015	50 x 40 (1 1/2")	10	20	37,92
072200050020	50 x 50 (2")	5	15	20,81
072200063020	63 x 50 (2")	5	15	25,83
072200125050	125 x 125 (5")	2	4	217,08
072200125060	125 x 150 (6")	1	3	223,22

PORTABRIDAS DE COMPRESIÓN (JP)
87220
(CON BRIDA METÁLICA)

CÓDIGO	MEDIDA [mm x in]	U. CAJA Pequeña	U. CAJA Estándar	TARIFA €
872200075025	75 x 65 (2 1/2")	2	12	42,89
872200090030	90 x 80 (3")	2	10	66,85
872200090040	90 x 100 (4")	2	8	80,87
872200110040	110 x 100 (4")	2	8	117,98

PORTABRIDAS DE COMPRESIÓN
072206
(CON BRIDA METÁLICA)

CÓDIGO	MEDIDA [mm x in]	U. CAJA Pequeña	U. CAJA Estándar	TARIFA €
072206160050	160 x 125 (5")	3	3	534,52
072206160060	160 x 150 (6")	3	3	567,85

01

PORTABRIDAS SPIGOT
072306
(CON BRIDA METÁLICA)

CÓDIGO	MEDIDA [mm x in]	U. CAJA Pequeña	U. CAJA Estándar	TARIFA €
072306050015	50 x 40 (1 1/2")	10	20	39,89
072306050020	50 x 50 (2")	10	20	49,20
072306063020	63 x 50 (2")	9	18	44,15
072306063025	63 x 65 (2 1/2")	5	15	61,06

PORTABRIDAS SPIGOT
872306
(CON BRIDA METÁLICA)

CÓDIGO	MEDIDA [mm x in]	U. CAJA Pequeña	U. CAJA Estándar	TARIFA €
872306075020	75 x 50 (2")	5	15	58,61
872306075025	75 x 65 (2 1/2")	5	15	63,24
872306075030	75 x 80 (3")	4	12	63,90
872306090025	90 x 65 (2 1/2")	4	12	64,94
872306090030	90 x 80 (3")	4	12	71,29
872306090040	90 x 100 (4")	2	10	76,64
872306110030	110 x 80 (3")	2	10	104,35
872306110040	110 x 100 (4")	2	8	108,06
872306110050	110 x 125 (5")	2	6	126,46

PORTABRIDAS SPIGOT
072306
(CON BRIDA METÁLICA)

CÓDIGO	MEDIDA [mm x in]	U. CAJA Pequeña	U. CAJA Estándar	TARIFA €
0723061600500A	160 x 125 (5")	3	6	166,93
0723061600600A	160 x 150 (6")	3	5	176,00

16 bar

ADAPTADOR ROSCA MACHO
07250

CÓDIGO	MEDIDA [mm x in]	U. CAJA Pequeña	U. CAJA Estándar	TARIFA €
072500025005	25 x 1/2"	50	200	4,58
072500025007	25 x 3/4"	50	200	4,58
072500032005	32 x 1/2"	30	180	5,36
072500032007	32 x 3/4"	30	180	5,36
072500032010	32 x 1"	30	180	5,36
072500040010	40 x 1"	20	130	7,46
072500040013	40 x 1 1/4"	20	130	7,46
072500040015	40 x 1 1/2"	20	130	7,46
072500050010	50 x 1"	20	80	9,09
072500050013	50 x 1 1/4"	20	80	9,09
072500050015	50 x 1 1/2"	20	80	9,09
072500050020	50 x 2"	20	80	9,09
072500063010	63 x 1"	15	60	13,72
072500063013	63 x 1 1/4"	15	60	13,72
072500063015	63 x 1 1/2"	15	60	13,72
072500063020	63 x 2"	15	60	13,72
072500063025	63 x 2 1/2"	15	60	13,72
072500075015	75 x 1 1/2"	10	30	22,04
072500075020	75 x 2"	10	30	22,04
072500075025	75 x 2 1/2"	10	30	22,04
072500075030	75 x 3"	10	30	22,04

ADAPTADOR ROSCA MACHO LATÓN
07270

CÓDIGO	MEDIDA [mm x in]	U. CAJA Pequeña	U. CAJA Estándar	TARIFA €
072700032010	32 x 1"	10	50	23,08
072700040010	40 x 1"	10	50	30,30
072700040013	40 x 1 1/4"	10	50	34,18
072700050013	50 x 1 1/4"	5	30	38,43
072700050015	50 x 1 1/2"	5	30	38,43
072700063013	63 x 1 1/4"	5	20	53,85
072700063020	63 x 2"	5	20	53,85

PLASS4 - ENLACE UNIVERSAL
070170

CÓDIGO	MEDIDA [mm]	U. CAJA Pequeña	U. CAJA Estándar	TARIFA €
070170020027	20 x 20 - 27	10	80	22,51
070170025022	25 x 15 - 22	10	90	23,09
070170025027	25 x 20 - 27	10	80	24,44
070170025035	25 x 27 - 35	10	60	28,83
070170032027	32 x 20 - 27	10	70	30,25
070170032035	32 x 27 - 35	10	60	30,25
070170050050	50 x 35 - 50	5	20	76,05

PLASS4 - CODO UNIVERSAL
070570

CÓDIGO	MEDIDA [mm]	U. CAJA Pequeña	U. CAJA Estándar	TARIFA €
070570025022	25 x 15 - 22	10	80	25,71
070570025027	25 x 20 - 27	10	70	27,25
070570025035	25 x 27 - 35	10	55	32,25

Y - ROSCA MACHO
07550

CÓDIGO	MEDIDA [mm x in]	U. CAJA Pequeña	U. CAJA Estándar	TARIFA €
075506016007	16 x 16 x 3/4"	50	200	7,09
075500020016	20 x 16 x 3/4"	30	180	5,68
075500020007	20 x 20 x 3/4"	20	120	5,68
075500025007	25 x 25 x 3/4"	20	100	9,62

CRUZ - SALIDA ROSCA HEMBRA
07540

CÓDIGO	MEDIDA [mm x in]	U. CAJA Pequeña	U. CAJA Estándar	TARIFA €
075400020007	20 x 3/4"	20	80	9,32

HERRAMIENTA PARA BISELAR
18960

CÓDIGO	MEDIDA [mm]	U. CAJA Pequeña	U. CAJA Estándar	TARIFA €
189600063020P	20 - 63	5	180	91,04

LLAVE DESMONTAJE S-7
07990

CÓDIGO	MEDIDA [mm]	U. CAJA Pequeña	U. CAJA Estándar	TARIFA €
07990001	16 - 40	10	250	16,26
07990005	40 - 75	10	75	51,47
07990000	63 -125	5	20	88,05

CASQUILLO DE APRIETE PARA TUBOS DE UPVC Y PP
07970

CÓDIGO	MEDIDA [mm]	U. CAJA Pequeña	U. CAJA Estándar	TARIFA €
07970020	20	50	10.000	3,06
07970025	25	50	10.000	3,34
07970032	32	50	10.000	3,63
07970040	40	50	1.000	4,24
07970050	50	50	1.000	8,50
07970063	63	50	1.000	11,47

TAPÓN CIEGO
07120

CÓDIGO	MEDIDA [mm]	U. CAJA Pequeña	U. CAJA Estándar	TARIFA €
071209020	20	150	2.500	1,13
071209025	25	100	1.500	1,22
071209032	32	100	1.000	1,89
071209040	40	80	720	2,41
071209050	50	40	400	2,94
071209063	63	30	200	3,37

ALINEADOR PARA TUBOS PE SDR11
07950

CÓDIGO	MEDIDA [mm]	U. CAJA Pequeña	U. CAJA Estándar	TARIFA €
079500020	20 x 2,3	160	2.520	0,92
079500025	25 x 2,3	120	1.680	1,06
079500032	32 x 3,0	120	920	1,31
079500040	40 x 3,7	80	480	2,18
079500050	50 x 4,6	60	240	2,86
079500063	63 x 5,8	60	110	4,29

01

ENLACES PVC-PVC Y PVC-PE

NOVEDAD EXCLUSIVA PLASSON

ENLACE PVC -PVC
0701QQ

CÓDIGO	MEDIDA [mm]	U. CAJA Pequeña	U. CAJA Estándar	TARIFA €
0701QQ090	90	4	10	215,20
0701QQ110	110	2	5	287,94

ENLACE PVC -PE
0701Q8

CÓDIGO	MEDIDA [mm]	U. CAJA Pequeña	U. CAJA Estándar	TARIFA €
0701Q8090	90	4	10	265,00
0701Q8110	110	2	5	342,00

KIT PVC
0791Q

CÓDIGO	MEDIDA [mm]	U. CAJA Pequeña	U. CAJA Estándar	TARIFA €
0791Q0090	90	4	10	129,73
0791Q0110	110	2	4	163,40
0791Q0125	125	1	2	240,06

01

Colector Modular

El colector modular consta de dos componentes principales, la te modular y un codo de 90º con rosca macho.

Para aplicaciones donde se requieren salidas múltiples, el colector puede montarse mediante tes y codos, sin necesidad de utilizar ningún útil especial ofreciendo una gran flexibilidad.

Quitar el racor y los casquillos de apriete del accesorio que colocaremos al final del colector (Codo) y montar a la rosca del primer componente la (Te).

TE MODULAR
0784L

CÓDIGO	MEDIDA [mm x in]	U. CAJA Pequeña	U. CAJA Estándar	TARIFA €
0784L0032010	32 x 1"	30	120	51,37
0784L0040013	40 x 1 1/4"	15	70	85,61
0784L0040015	40 x 1 1/2"	15	60	85,61
0784L0050013	50 x 1 1/4"	12	50	114,65
0784L0050015	50 x 1 1/2"	10	45	114,65
0784L0050020	50 x 2"	10	45	114,65
0784L0063013	63 x 1 1/4"	10	30	159,95
0784L0063015	63 x 1 1/2"	10	30	159,95
0784L0063020	63 x 2"	10	30	159,95

ADAPTADOR MODULAR
07940

CÓDIGO	MEDIDA [mm]	U. CAJA Pequeña	U. CAJA Estándar	TARIFA €
079400020	20	50	300	5,75
079400025	25	50	250	6,85
079400032	32	40	180	7,68
079400040	40	20	100	15,04
079400050	50	10	70	19,14
079400063	63	5	45	31,20

ADAPTADOR TUBERÍA DAÑADA
0778

CÓDIGO	MEDIDA [mm]	U. CAJA Pequeña	U. CAJA Estándar	TARIFA €
077805020	20	50	1800	1,48
077805025	25	50	1000	1,73
077805032	32	50	780	2,04

JUEGO ADAPTADOR CU
0743

CÓDIGO	MEDIDA [mm]	U. CAJA Pequeña	U. CAJA Estándar	TARIFA €
07438015	20 x 15	50	360	13,33
07438016	25 x 15	50	360	15,31
07438022	25 x 22	50	360	15,31

JUEGO REDUCTOR
0793

CÓDIGO	MEDIDA [mm]	U. CAJA Pequeña	U. CAJA Estándar	TARIFA €
079300025020	25 x 20	10	300	2,90

ADAPTADOR CU Y PVCU
0789

CÓDIGO	MEDIDA [mm]	U. CAJA Pequeña	U. CAJA Estándar	TARIFA €
07896022P	25 x 22	20	1200	6,67

COLLARINES

domini ambiental

01

COLLARINES

01

COLLARÍN SIMPLE
16076

CÓDIGO	MEDIDA [mm x in]	NÚMERO Tornillos	U. CAJA Pequeña	U. CAJA Estándar	TARIFA €
160760020005	20 x 1/2"	2	50	400	1,90
160760025005	25 x 1/2"	2	50	300	2,32
160760025007	25 x 3/4"	2	50	300	3,61
160760032005	32 x 1/2"	2	50	150	2,45
160760032007	32 x 3/4"	2	50	150	2,45
160760032010	32 x 1"	2	50	150	2,45
160760040005	40 x 1/2"	2	50	150	2,97
160760040007	40 x 3/4"	2	50	150	2,97
160760040010	40 x 1"	2	50	150	2,97
160760050005	50 x 1/2"	2	50	100	4,30
160760050007	50 x 3/4"	2	50	100	4,30
160760050010	50 x 1"	2	50	100	4,30
160760050013	50 x 1 1/4"	2	50	100	4,35
160760063005	63 x 1/2"	4	35	70	5,25
160760063007	63 x 3/4"	4	35	70	5,25
160760063010	63 x 1"	4	35	70	5,25
160760063013	63 x 1 1/4"	4	35	70	5,25
160760063015	63 x 1 1/2"	4	20	60	5,25
160760075005	75 x 1/2"	4	20	60	6,82
160760075007	75 x 3/4"	4	20	55	6,82
160760075010	75 x 1"	4	20	55	6,82
160760075013	75 x 1 1/4"	4	20	55	6,82
160760075015	75 x 1 1/2"	4	20	50	6,82
160760075020	75 x 2"	4	20	45	6,82
160760090005	90 x 1/2"	4	10	40	10,30
160760090007	90 x 3/4"	4	10	40	10,30
160760090010	90 x 1"	4	10	40	10,30
160760090013	90 x 1 1/4"	4	10	40	10,30
160760090015	90 x 1 1/2"	4	10	40	10,30
160760090020	90 x 2"	4	10	40	10,30
160760110005	110 x 1/2"	4	5	45	11,92
160760110007	110 x 3/4"	4	5	38	11,92
160760110010	110 x 1"	4	6	36	11,92
160760110013	110 x 1 1/4"	4	6	36	11,92
160760110015	110 x 1 1/2"	4	6	36	11,92
160760110020	110 x 2"	4	5	30	11,92
160760125007	125 x 3/4"	6	5	30	16,94
160760125010	125 x 1"	6	5	30	16,94
160760125013	125 x 1 1/4"	6	5	30	16,94
160760125015	125 x 1 1/2"	6	5	30	16,94
160760125020	125 x 2"	6	5	25	16,94
160760140010	140 x 1"	6	4	24	25,37
160760140013	140 x 1 1/4"	6	4	24	25,37
160760140015	140 x 1 1/2"	6	4	24	25,37
160760140020	140 x 2"	6	4	20	25,37
160760160010	160 x 1"	6	4	20	31,39
160760160013	160 x 1 1/4"	6	4	20	31,39
160760160015	160 x 1 1/2"	6	4	20	31,39
160760160020	160 x 2"	6	4	20	31,39
160760180010	180 x 1"	6	4	16	52,30
160760180013	180 x 1 1/4"	6	4	16	52,30
160760180015	180 x 1 1/2"	6	4	16	52,30
160760180020	180 x 2"	6	4	16	52,30

COLLARINES

COLLARÍN SIMPLE PN 16
16076

CÓDIGO	MEDIDA [mm x in]	NÚMERO Tornillos	U. CAJA Pequeña	U. CAJA Estándar	TARIFA €
160760020005	20 x 1/2"	2	50	400	3,89
160760025005	25 x 1/2"	2	50	300	4,95
160760025007	25 x 3/4"	2	50	300	4,95
160760032005	32 x 1/2"	2	50	150	5,65
160760032007	32 x 3/4"	2	50	150	5,65
160760032010	32 x 1"	2	50	150	5,65
160760040005	40 x 1/2"	2	50	150	6,99
160760040007	40 x 3/4"	2	50	150	6,99
160760040010	40 x 1"	2	50	150	6,99
160760050005	50 x 1/2"	2	50	100	7,23
160760050007	50 x 3/4"	2	50	100	7,23
160760050010	50 x 1"	2	50	100	7,23
160760050013	50 x 1 1/4"	2	50	100	7,23
160760063005	63 x 1/2"	4	35	70	8,16
160760063007	63 x 3/4"	4	35	70	8,16
160760063010	63 x 1"	4	35	70	8,16
160760063013	63 x 1 1/4"	4	35	70	8,16
160760063015	63 x 1 1/2"	4	20	60	8,16
160760075005	75 x 1/2"	4	20	60	10,94
160760075007	75 x 3/4"	4	20	55	10,94
160760075010	75 x 1"	4	20	55	10,94
160760075013	75 x 1 1/4"	4	20	55	10,94
160760075015	75 x 1 1/2"	4	20	50	10,94
160760075020	75 x 2"	4	20	45	10,94
160760090005	90 x 1/2"	4	10	40	14,40
160760090007	90 x 3/4"	4	10	40	14,40
160760090010	90 x 1"	4	10	40	14,40
160760090013	90 x 1 1/4"	4	10	40	14,40
160760090015	90 x 1 1/2"	4	10	40	14,40
160760090020	90 x 2"	4	10	40	14,40
160760110005	110 x 1/2"	4	5	45	16,59
160760110007	110 x 3/4"	4	5	38	16,59
160760110010	110 x 1"	4	6	36	16,59
160760110013	110 x 1 1/4"	4	6	36	16,59
160760110015	110 x 1 1/2"	4	6	36	16,59
160760110020	110 x 2"	4	5	30	16,59
160760125007	125 x 3/4"	6	5	30	24,73
160760125010	125 x 1"	6	5	30	24,73
160760125013	125 x 1 1/4"	6	5	30	24,73
160760125015	125 x 1 1/2"	6	5	30	24,73
160760125020	125 x 2"	6	5	25	24,73
160760140010	140 x 1"	6	4	24	32,28
160760140013	140 x 1 1/4"	6	4	24	32,28
160760140015	140 x 1 1/2"	6	4	24	32,28
160760140020	140 x 2"	6	4	20	32,28
160760160010	160 x 1"	6	4	20	40,12
160760160013	160 x 1 1/4"	6	4	20	40,12
160760160015	160 x 1 1/2"	6	4	20	40,12
160760160020	160 x 2"	6	4	20	40,12
160760180010	180 x 1"	6	4	16	57,85
160760180013	180 x 1 1/4"	6	4	16	57,85
160760180015	180 x 1 1/2"	6	4	16	57,85
160760180020	180 x 2"	6	4	16	57,85

Incluye PACKINOX

COLLARÍN DOBLE
16176

CÓDIGO	MEDIDA [mm x in]	NÚMERO Tornillos	U. CAJA Pequeña	U. CAJA Estándar	TARIFA €
161760020005	20 x 1/2"	2	30	300	5,65
161760025005	25 x 1/2"	2	25	250	5,37
161760025007	25 x 3/4"	2	25	250	5,37
161760032005	32 x 1/2"	2	20	140	6,29
161760032007	32 x 3/4"	2	20	140	6,29
161760032010	32 x 1"	2	20	140	6,29
161760040005	40 x 1/2"	2	20	120	7,52
161760040007	40 x 3/4"	2	20	120	7,52
161760040010	40 x 1"	2	20	120	7,52
161760050005	50 x 1/2"	2	20	80	8,30
161760050007	50 x 3/4"	2	20	80	8,30
161760050010	50 x 1"	2	20	80	8,30
161760050013	50 x 1 1/4"	2	20	80	8,30
161760063005	63 x 1/2"	4	10	80	9,88
161760063007	63 x 3/4"	4	10	70	9,88
161760063010	63 x 1"	4	10	70	9,88
161760063013	63 x 1 1/4"	4	10	70	9,88
161760063015	63 x 1 1/2"	4	10	60	9,88
161760075005	75 x 1/2"	4	10	60	12,88
161760075007	75 x 3/4"	4	10	60	12,88
161760075010	75 x 1"	4	10	50	12,88
161760075013	75 x 1 1/4"	4	10	50	12,88
161760075015	75 x 1 1/2"	4	10	50	12,88
161760075020	75 x 2"	4	10	40	12,88

COLLARINES

01

161760090005	90 x 1/2"	4	5	45	13,95
161760090007	90 x 3/4"	4	5	45	13,95
161760090010	90 x 1"	4	5	45	13,95
161760090013	90 x 1 1/4"	4	5	40	13,95
161760090015	90 x 1 1/2"	4	5	40	13,95
161760090020	90 x 2"	4	5	36	13,95
161760110005	110 x 1/2"	4	5	40	18,61
161760110007	110 x 3/4"	4	5	40	18,61
161760110010	110 x 1"	4	5	36	18,61
161760110013	110 x 1 1/4"	4	3	30	18,61
161760110015	110 x 1 1/2"	4	3	30	18,61
161760110020	110 x 2"	4	3	24	18,61
161760125007	125 x 3/4"	6	3	20	23,83
161760125010	125 x 1"	6	2	20	23,83
161760125013	125 x 1 1/4"	6	2	20	23,83
161760125015	125 x 1 1/2"	6	2	20	23,83
161760140020	125 x 2"	6	2	20	34,78
161760140010	140 x 1"	6	2	20	34,78
161760140013	140 x 1 1/4"	6	2	20	34,78
161760140020	140 x 2"	6	2	20	34,78
161760160010	160 x 1"	6	2	16	45,29
161760160013	160 x 1 1/4"	6	2	16	45,30
161760160015	160 x 1 1/2"	6	2	16	45,30
161760160020	160 x 2"	6	2	16	45,30
161760180010	180 x 1"	6	2	16	54,95
161760180013	180 x 1 1/4"	6	2	16	54,95
161760180015	180 x 1 1/2"	6	2	16	54,95
161760180020	180 x 2"	6	2	16	54,95

TOMA EN CARGA COMPRESIÓN CON VÁLVULA
18680

CÓDIGO	MEDIDA [mm]	NÚMERO Tornillos	U. CAJA Pequeña	U. CAJA Estándar	TARIFA €
186800063032	63 x 32	4	8	8	325,84
186800063063	63 x 63	4	8	8	332,71
186800075032	75 x 32	4	8	8	344,94
186800075063	75 x 63	4	8	8	351,17
186800090032	90 x 32	4	8	8	361,26
186800090063	90 x 63	4	8	8	368,12
186800110032	110 x 32	4	8	8	397,10
186800110063	110 x 63	4	8	8	402,47
186800125032	125 x 32	6	8	8	424,58
186800125063	125 x 63	6	8	8	429,94
186800140063	140 x 63	6	6	6	462,79
186800160032	160 x 32	6	6	6	479,31
186800160063	160 x 63	6	6	6	484,68
186800180032	180 x 32	6	6	6	512,16
186800180063	180 x 63	6	4	4	517,74

TOMA EN CARGA PARA TUBOS PVC Y PE
16540

CÓDIGO	MEDIDA [mm]	NÚMERO Tornillos	U. CAJA Pequeña	U. CAJA Estándar	TARIFA €
165400063032	63 x 32	4	5	40	79,71
165400075025	75 x 25	4	5	30	84,93
165400075032	75 x 32	4	5	30	84,93
165400090025	90 x 25	4	5	25	87,86
165400090032	90 x 32	4	5	25	87,86
165400110025	110 x 25	4	4	20	89,08
165400110032	110 x 32	4	4	20	89,08

Hasta final de existencias

domini ambiental

01

MANGUITO ROSCA HEMBRA
050107

CÓDIGO	MEDIDA [in]	U. CAJA Pequeña	U. CAJA Estándar	TARIFA €
050107005	1/2" x 1/2"	100	1.200	1,23
050107007	3/4" x 3/4"	100	1.000	2,15
050107010	1" x 1"	50	600	3,01
050107013	1 1/4" x 1 1/4"	50	250	4,25
050107015	1 1/2" x 1 1/2"	25	250	5,87
050107020	2" x 2"	25	150	7,12

* Con anillo de refuerzo - Cat. No. 050117

REDUCCIÓN ROSCA MACHO - HEMBRA
050207

CÓDIGO	MEDIDA [in]	U. CAJA Pequeña	U. CAJA Estándar	TARIFA €
050207007005	3/4" x 1/2"	100	2.000	1,34
050207010005	1" x 1/2"	100	1.000	1,69
050207010007	1" x 3/4"	100	1.000	1,69
050207013005	1 1/4" x 1/2"	50	700	2,53
050207013007	1 1/4" x 3/4"	50	700	2,53
050207013010	1 1/4" x 1"	50	700	2,53
050207015005	1 1/2" x 1/2"	50	600	3,46
050207015007	1 1/2" x 3/4"	50	600	3,46
050207015010	1 1/2" x 1"	50	500	3,46
050207015013	1 1/2" x 1 1/4"	50	500	3,46
050207020005	2" x 1/2"	50	350	5,40
050207020007	2" x 3/4"	50	350	5,40
050207020010	2" x 1"	50	300	5,40
050207020013	2" x 1 1/4"	50	320	5,40
050207020015	2" x 1 1/2"	50	320	7,03
050207025020	2 1/2" x 2"	50	200	7,03
050207030010	3" x 1"	50	150	10,03
050207030013	3" x 1 1/4"	50	150	10,03
050207030015	3" x 1 1/2"	50	150	10,03
050207030020	3" x 2"	50	100	10,03
050207030025	3" x 2 1/2"	50	150	10,03
050207040020	4" x 2"	50	80	14,06
050207040030	4" x 3"	50	80	14,06

TE IGUAL ROSCA HEMBRA
050407

CÓDIGO	MEDIDA [in]	U. CAJA Pequeña	U. CAJA Estándar	TARIFA €
050407005	1/2"	50	700	1,91
050407007	3/4"	50	500	2,07
050407010	1"	50	260	3,23
050407013	1 1/4"	25	140	5,32
050407015	1 1/2"	25	90	6,43
050407020	2"	25	60	8,17

CODO 90º ROSCA HEMBRA
050507

CÓDIGO	MEDIDA [in]	U. CAJA Pequeña	U. CAJA Estándar	TARIFA €
050507005	1/2" x 1/2"	50	1.000	1,37
050507007	3/4" x 3/4"	50	700	1,48
050507010	1" x 1"	50	400	2,69
050507013	1 1/4" x 1 1/4"	25	200	4,07
050507015	1 1/2" x 1 1/2"	25	150	4,48
050507020	2" x 2"	25	80	7,03

CODO 90º ROSCA MACHO - HEMBRA
051507

CÓDIGO	MEDIDA [in]	U. CAJA Pequeña	U. CAJA Estándar	TARIFA €
051507005	1/2" x 1/2"	100	1.000	2,69
051507007	3/4" x 3/4"	100	700	2,69
051507010	1" x 1"	100	400	2,69

REDUCCIÓN ROSCA MACHO
050605

CÓDIGO	MEDIDA [in]	U. CAJA Pequeña	U. CAJA Estándar	TARIFA €
050605007005	3/4" x 1/2"	50	1.500	1,30
050605010005	1" x 1/2"	50	800	1,64
050605010007	1" x 3/4"	50	800	1,90
050605013005	1 1/4" x 1/2"	50	500	2,01
050605013007	1 1/4" x 3/4"	50	500	2,01
050605013010	1 1/4" x 1"	50	500	2,16
050605015005	1 1/2" x 1/2"	50	500	2,69
050605015007	1 1/2" x 3/4"	50	500	2,69
050605015010	1 1/2" x 1"	50	400	2,69
050605015013	1 1/2" x 1 1/4"	50	400	3,52
050605020005	2" x 1/2"	20	280	6,69
050605020007	2" x 3/4"	20	260	6,69
050605020010	2" x 1"	20	260	6,69
050605020013	2" x 1 1/4"	20	240	6,69
050605020015	2" x 1 1/2"	20	240	6,69

MANGUITO ROSCA MACHO
050607

CÓDIGO	MEDIDA [in]	U. CAJA Pequeña	U. CAJA Estándar	TARIFA €
050607005	1/2" x 1/2"	100	2.000	1,30
050607007	3/4" x 3/4"	100	1.300	1,42
050607010	1" x 1"	100	800	1,64
050607013	1 1/4" x 1 1/4"	50	400	2,32
050607015	1 1/2" x 1 1/2"	50	300	3,74
050607020	2" x 2"	20	180	6,92

TAPÓN ROSCA HEMBRA
050707

CÓDIGO	MEDIDA [in]	U. CAJA Pequeña	U. CAJA Estándar	TARIFA €
050707005	1/2"	100	1.600	0,76
050707007	3/4"	100	1.500	0,78
050707010	1"	50	800	1,34
050707013	1 1/4"	50	500	1,63
050707015	1 1/2"	50	450	2,42
050707020	2"	25	250	4,42

REDUCCIÓN ROSCA HEMBRA
051107

CÓDIGO	MEDIDA [in]	U. CAJA Pequeña	U. CAJA Estándar	TARIFA €
051107007005	3/4" x 1/2"	100	800	1,34

ACOPLE ROSCA MACHO
051607

CÓDIGO	MEDIDA [in]	U. CAJA Pequeña	U. CAJA Estándar	TARIFA €
051607005	1/2" x 1/2"	50	600	0,99
051607007005	3/4" x 1/2"	50	500	0,99
051607007	3/4" x 3/4"	50	400	1,15
051607010	1" x 1"	25	250	4,90
051607013	1 1/4" x 1 1/4"	15	150	6,07
051607015013	1 1/2" x 1 1/4"	15	140	6,55
051607015	1 1/2" x 1 1/2"	15	140	6,82

TAPÓN ROSCA MACHO
051707

CÓDIGO	MEDIDA [in]	U. CAJA Pequeña	U. CAJA Estándar	TARIFA €
051707003	3/8"	100	4.500	0,73
051707005	1/2"	250	2.000	0,76
051707007	3/4"	100	1.500	0,78
051707010	1"	100	1.000	1,15
051707013	1 1/4"	50	700	1,63
051707015	1 1/2"	50	500	2,11
051707020	2"	50	300	3,92

VÁLVULAS

01

VÁLVULAS

VÁLVULA DE LÍNEA ROSCA HEMBRA
(JUNTA NBR)
03405

CÓDIGO	MEDIDA [in]	U. CAJA Pequeña	U. CAJA Estándar	TARIFA €
03405077	3/4" x 3/4"	5	140	9,40
03405110	1" x 1"	5	120	10,34

VÁLVULA DE LÍNEA COMPRESIÓN
(JUNTA NBR)
03407

CÓDIGO	MEDIDA [mm]	U. CAJA Pequeña	U. CAJA Estándar	TARIFA €
03407020	20 x 20	5	100	14,31
03407025	25 x 25	5	80	14,75
03407032	32 x 32	5	60	19,74

VÁLVULA ASIENTO ANGULAR ROSCA MACHO - COMPRESIÓN
(JUNTA NBR)
03048

CÓDIGO	MEDIDA [mm x in]	U. CAJA Pequeña	U. CAJA Estándar	TARIFA €
03048200	20 x 1/2"	5	100	12,78
03048250	25 x 3/4"	5	80	13,06
03048320	32 x 1"	5	50	16,30
03948400	40 x 1 1/4"	3	26	52,84
03948500	50 x 1 1/2"	3	17	56,21
03948632	63 x 2"	2	10	68,17

VÁLVULA ASIENTO ANGULAR ENTRADA Y SALIDA ROSCA MACHO
(JUNTA NBR)
03047

CÓDIGO	MEDIDA [in]	U. CAJA Pequeña	U. CAJA Estándar	TARIFA €
03047055	1/2" x 1/2"	5	120	11,01
03047077	3/4" x 3/4"	5	100	12,11
03047110	1" x 1"	5	70	14,23
03047188	1 1/4" x 1 1/4"	3	40	23,20
03047155	1 1/2" x 1 1/2"	3	24	32,44
03047220	2" x 2"	2	15	57,08

VÁLVULA ASIENTO ANGULAR ENTRADA Y SALIDA ROSCA MACHO
(JUNTA FPM)
03049

CÓDIGO	MEDIDA [in]	U. CAJA Pequeña	U. CAJA Estándar	TARIFA €
03049055	1/2" x 1/2"	5	120	26,71
03049077	3/4" x 3/4"	5	100	30,59
03049110	1" x 1"	5	70	36,25
03049188	1 1/4" x 1 1/4"	3	40	73,23
03049155	1 1/2" x 1 1/2"	3	24	80,65
03049220	2" x 2"	2	15	99,73

VÁLVULA ASIENTO ANGULAR ENTRADA Y SALIDA COMPRESIÓN
(JUNTA NBR)
03046

CÓDIGO	MEDIDA [mm]	U. CAJA Pequeña	U. CAJA Estándar	TARIFA €
3046320	32 x 32	5	40	18,49

MÁS DEFORMABLE
MÁS RESISTENTE

MATERIAL ALTA CALIDAD

VÁLVULA ANTIRRETORNO ENTRADA Y SALIDA ROSCA MACHO
(JUNTA EPDM)
03067

CÓDIGO	MEDIDA [in]	U. CAJA Pequeña	U. CAJA Estándar	TARIFA €
03067077	3/4" x 3/4"	5	140	12,11
03067110	1" x 1"	5	100	14,23
03067188	1 1/4" x 1 1/4"	5	55	42,05
03067155	1 1/2" x 1 1/2"	5	35	46,23
03067220	2" x 2"	5	20	57,08

VÁLVULA DE ACOPLE RÁPIDO
(JUNTA NBR)
03039

CÓDIGO	MEDIDA [in]	U. CAJA Pequeña	U. CAJA Estándar	TARIFA €
03039037	3/4"	5	130	16,31
03039030	1"	5	130	16,31

CONEXIÓN PARA VÁLVULA DE ACOPLE RÁPIDO
03139

CÓDIGO	MEDIDA [in]	U. CAJA Pequeña	U. CAJA Estándar	TARIFA €
03139020	3/4"	25	250	7,05

VÁLVULA ANTIRRETORNO
03226

CÓDIGO	MEDIDA [mm]	U. CAJA Pequeña	U. CAJA Estándar	TARIFA €
03226025	25 x 25	25	800	14,25

REGISTRO BSPT PARA CONTADOR
03589

CÓDIGO	MEDIDA [in]	U. CAJA Pequeña	U. CAJA Estándar	TARIFA €
0358906005	3/4" x 1/2"	100	200	11,40
0358906007	1" x 3/4"	100	200	14,78

SOPORTE CONTADOR
03510

CÓDIGO	MEDIDA [mm x in]	U. CAJA Pequeña	U. CAJA Estándar	TARIFA €
03510000	15 x 1/2" x 15	25	100	44,83

VÁLVULA DE CUARTO DE VUELTA ROSCA MACHO - COMPRESIÓN
03010

CÓDIGO	MEDIDA [mm x in]	U. CAJA Pequeña	U. CAJA Estándar	TARIFA €
03010516	16 x 1/2"	25	450	16,14
03010716	16 x 3/4"	25	400	16,14

VÁLVULA DE CUARTO DE VUELTA ROSCA HEMBRA - COMPRESIÓN
03011

CÓDIGO	MEDIDA [mm x in]	U. CAJA Pequeña	U. CAJA Estándar	TARIFA €
03011516	16 x 1/2"	30	400	16,14
03011716	16 x 3/4"	30	360	16,14

VÁLVULA DE CUARTO DE VUELTA ROSCA MACHO - HEMBRA
03012

CÓDIGO	MEDIDA [in]	U. CAJA Pequeña	U. CAJA Estándar	TARIFA €
03012055	1/2" x 1/2"	30	450	16,14
03012077	3/4" x 3/4"	30	360	16,14

VÁLVULA DE CUARTO DE VUELTA COMPRESIÓN - COMPRESIÓN
03017

CÓDIGO	MEDIDA [mm]	U. CAJA Pequeña	U. CAJA Estándar	TARIFA €
03017016	16 x 16	30	350	16,14

VÁLVULA DE CUARTO DE VUELTA ENCHUFE MANGUERA FLEXIBLE - ROSCA HEMBRA
03013

CÓDIGO	MEDIDA [in]	U. CAJA Pequeña	U. CAJA Estándar	TARIFA €
03013055	1/2" x 1/2"	30	360	16,14

VÁLVULA DE CUARTO DE VUELTA ROSCA MACHO MANGUERA - ROSCA HEMBRA
03019

CÓDIGO	MEDIDA [mm x in]	U. CAJA Pequeña	U. CAJA Estándar	TARIFA €
03019055	GHT x 1/2"	30	450	16,14

VÁLVULA DE CUARTO DE VUELTA ENCHUFE MANGUERA - ROSCA HEMBRA
03016

CÓDIGO	MEDIDA [in]	U. CAJA Pequeña	U. CAJA Estándar	TARIFA €
03016055	1/2" x 1/2"	30	450	16,14

VÁLVULA DE CUARTO DE VUELTA ROSCA MACHO - ENCHUFE MANGUERA
03020

CÓDIGO	MEDIDA [in]	U. CAJA Pequeña	U. CAJA Estándar	TARIFA €
03020055	1/2" x 1/2"	30	450	16,14

ESTÁNDARES RECOMENDADOS PARA AGUA POTABLE

VÁLVULAS PP DE ESFERA

domini ambiental

PLASSON®

VÁLVULAS PP DE ESFERA

VÁLVULA PP DE ESFERA SALIDA COMPRESIÓN
036010

CÓDIGO	MEDIDA [mm]	U. CAJA Pequeña	U. CAJA Estándar	TARIFA €
036010020	20	35	140	21,63
036010025	25	25	100	24,43
036010032	32	20	48	30,35

VÁLVULA PP DE ESFERA SALIDA COMPRESIÓN - ROSCA MACHO
036020

CÓDIGO	MEDIDA [mm x in]	U. CAJA Pequeña	U. CAJA Estándar	TARIFA €
036020020005	20 x 1/2"	50	150	19,76
036020020007	20 x 3/4""	40	120	21,15
036020025007	25 x 3/4"	30	100	21,68
036020025010	25 x 1"	30	120	23,04
036020032010	32 x 1"	20	60	27,00
036020032013	32 x 1.1/4"	15	60	28,42

VÁLVULA PP DE ESFERA SALIDA COMPRESIÓN - ROSCA HEMBRA
036030

CÓDIGO	MEDIDA [mm x in]	U. CAJA Pequeña	U. CAJA Estándar	TARIFA €
036030020005	20 x 1/2"	25	100	20,77
036030025007	25 x 3/4"	25	120	23,69
036030032010	32 x 1"	20	80	28,81

16 bar

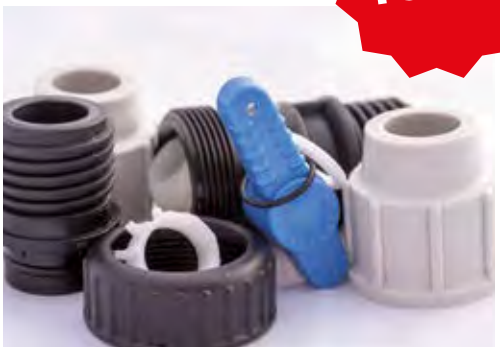

ESTÁNDARES RECOMENDADOS PARA AGUA POTABLE

VÁLVULAS DE ESFERA COMPACTA

domini ambiental

PLASSON®

VÁLVULA PP DE ESFERA ROSCA HEMBRA
220

CÓDIGO	MEDIDA [in]	U. CAJA Pequeña	U. CAJA Estándar	TARIFA €
2200L008247	1/4"	25	100	18,37
2200L010247	3/8"	25	100	19,75
2200L015247	1/2"	10	50	16,45
2200L020247	3/4"	10	40	19,36
2200L025247	1"	10	25	28,82
2200L032247	1 1/4"	5	15	48,10
2200L040247	1 1/2"	5	10	73,23
2200L050247	2"	2	6	99,13

GRIFO PP DE ESFERA ROSCA MACHO
210

CÓDIGO	MEDIDA [in]	U. CAJA Pequeña	U. CAJA Estándar	TARIFA €
2100L010247	3/8"	25	50	20,37
2100L015247	1/2"	20	40	24,21
2100L020247	3/4"	10	25	37,36
2100L025247	1"	10	15	50,42

VÁLVULAS PP DE ESFERA "ARTIC" ROSCA HEMBRA
228

CÓDIGO	MEDIDA [in]	U. CAJA Pequeña	U. CAJA Estándar	TARIFA €
2280N015496	1/2"	10	50	28,93
2280N020496	3/4"	10	40	32,87
2280N025496	1"	10	25	47,86

GRIFO PP DE ESFERA "ARTIC" ROSCA MACHO
218

CÓDIGO	MEDIDA [in]	U. CAJA Pequeña	U. CAJA Estándar	TARIFA €
2180N015528	1/2"	20	40	28,17
2180N020528	3/4"	10	25	42,68
2180N025528	1"	10	15	62,22

MANETA MARIPOSA
KXF

CÓDIGO	MEDIDA [DN]	U. CAJA Pequeña	U. CAJA Estándar	TARIFA €
KXF200008669	DN08-15	5	10	6,00
KXF200015669	DN15-25	5	10	6,48
KXF200025669	DN25-32	5	10	7,42

VÁLVULAS POLIAMIDA DE ESFERA

domini ambiental

PLASSON®

NOVEDAD EXCLUSIVA PLASSON

VÁLVULA PA DE ESFERA SALIDA ROSCA HEMBRA
037030

CÓDIGO	MEDIDA [DN x in]	MANETA	U. CAJA Pequeña	U. CAJA Estándar	TARIFA €
370300005	15 x 1/2"	A	36	72	**44,71**
370300007	20 x 3/4"	A	36	72	**47,44**
370300010	25 x 1"	A	36	72	**61,12**
370300013	32 x 1 1/4"	A	24	48	**92,70**
370300015	40 x 1 1/2"	B	15	30	**121,50**
370300020	50 x 2"	B	12	24	**153,29**

VÁLVULA PA DE ESFERA SALIDA ROSCA HEMBRA CON PURGA
037030F

CÓDIGO	MEDIDA [DN x in]	MANETA	U. CAJA Pequeña	U. CAJA Estándar	TARIFA €
037030F005	15 x 1/2"	A	36	72	**64,32**
037030F007	20 x 3/4"	A	36	72	**64,80**
037030F010	25 x 1"	A	36	72	**75,20**
037030F013	32 x 1 1/4"	A	24	48	**109,07**
037030F015	40 x 1 1/2"	B	15	30	**142,85**
037030F020	50 x 2"	B	12	24	**180,36**

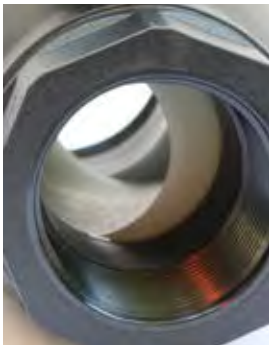

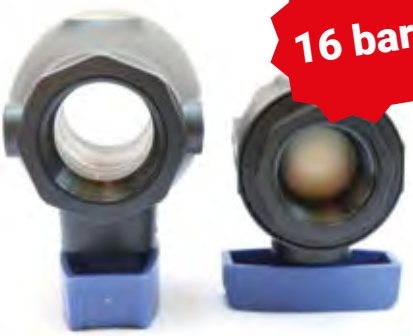

16 bar

ALTA CALIDAD

MATERIALES PLÁSTICOS PARA ELIMINAR EL RIESGO DE CORROSIÓN DEL SISTEMA

FÁCIL DE USAR, SEGURA Y FIABLE

NUEVO

VÁLVULAS PA DE ESFERA SALIDA ROSCA HEMBRA - MACHO
03703020SF

CÓDIGO	MEDIDA [in x in]	MANETA	U. CAJA Pequeña	U. CAJA Estándar	TARIFA €
03703020S00005	1/2" x 1/2"	A	36	72	54,55
03703020S00007	3/4" x 3/4"	A	36	72	56,24
03703020S00010	1" x 1"	A	36	72	69,45

VÁLVULAS PA DE ESFERA SALIDA ROSCA HEMBRA - MACHO CON PURGA
03703020SF

CÓDIGO	MEDIDA [in x in]	MANETA	U. CAJA Pequeña	U. CAJA Estándar	TARIFA €
03703020SF0005	1/2" x 1/2"	A	36	72	70,61
03703020SF0007	3/4" x 3/4"	A	36	72	76,30
03703020SF0010	1" x 1"	A	36	72	85,27

VÁLVULAS PA DE ESFERA SALIDA S-1 Y ROSCA MACHO
03710020S

CÓDIGO	MEDIDA [mm x in]	MANETA	U. CAJA Pequeña	U. CAJA Estándar	TARIFA €
03710020S00025007	25 x 3/4"	A	55	110	66,30
03710020S00032010	32 x 1"	A	55	110	84,73

VÁLVULAS PA DE ESFERA SALIDA S-1 Y ROSCA MACHO CON PURGA
03710020SF

CÓDIGO	MEDIDA [mm x in]	MANETA	U. CAJA Pequeña	U. CAJA Estándar	TARIFA €
03710020SF0025007	25 x 3/4"	A	55	110	88,67
03710020SF0032010	32 x 1"	A	55	110	103,09

VÁLVULAS PA DE ESFERA SALIDA S-1 Y ROSCA HEMBRA
03710030S

CÓDIGO	MEDIDA [mm x in]	MANETA	U. CAJA Pequeña	U. CAJA Estándar	TARIFA €
03710030S00025007	25 x 3/4"	A	45	90	57,15
03710030S00032010	32 x 1"	A	30	60	73,03

VÁLVULAS PA DE ESFERA SALIDA S-1 Y ROSCA HEMBRA CON PURGA
03710030SF

CÓDIGO	MEDIDA [mm x in]	MANETA	U. CAJA Pequeña	U. CAJA Estándar	TARIFA €
03710030SF0025007	25 x 3/4"	A	45	90	76,42
03710030SF0032010	32 x 1"	A	30	60	88,85

ALTA CALIDAD

VÁLVULAS PA DE ESFERA SALIDA S-1 Y TUERCA LOCA ROSCA HEMBRA
0371016S

CÓDIGO	MEDIDA [mm x in]	MANETA	U. CAJA Pequeña	U. CAJA Estándar	TARIFA €
0371016S00025007	25 x 3/4"	A	50	100	58,55
0371016S00025010	25 x 1"	A	45	95	60,30
0371016S00032010	32 x 1"	A	25	55	75,27

VÁLVULAS PA DE ESFERA SALIDA SERIE-1 Y TUERCA LOCA ROSCA HEMBRA CON PURGA
0371016SF

CÓDIGO	MEDIDA [mm x in]	MANETA	U. CAJA Pequeña	U. CAJA Estándar	TARIFA €
0371016SF0025007	25 x 3/4"	A	50	100	77,82
0371016SF0025010	25 x 1"	A	45	95	79,58
0371016SF0032010	32 x 1"	A	25	55	91,09

VÁLVULAS PA DE ESFERA SALIDA S-1 Y TUERCA LOCA ROSCA HEMBRA- ANTIRRETORNO
0371017S

CÓDIGO	MEDIDA [mm x in]	MANETA	U. CAJA Pequeña	U. CAJA Estándar	TARIFA €
0371017S00025007	25 x 3/4"	A	50	100	70,48
0371017S00025010	25 x 1"	A	45	95	72,55
0371017S00032010	32 x 1"	A	25	55	89,88

VÁLVULAS PA DE ESFERA SALIDA S-1 Y TUERCA LOCA ROSCA HEMBRA CON PURGA - ANTIRRETORNO
0371017SF

CÓDIGO	MEDIDA [mm x in]	MANETA	U. CAJA Pequeña	U. CAJA Estándar	TARIFA €
0371017SF0025007	25 x 3/4"	A	50	100	92,85
0371017SF0025010	25 x 1"	A	45	95	94,85
0371017SF0032010	32 x 1"	A	25	55	108,24

VÁLVULAS PA DE ESFERA SALIDAS S-1
03710S

CÓDIGO	MEDIDA [mm x mm]	MANETA	U. CAJA Pequeña	U. CAJA Estándar	TARIFA €
03710S00025	25 x 25	A	50	105	76,79
03710S00032	32 x 32	A	30	60	78,61

VÁLVULAS PA DE ESFERA SALIDAS S-1 CON PURGA
03710SF

CÓDIGO	MEDIDA [mm x mm]	MANETA	U. CAJA Pequeña	U. CAJA Estándar	TARIFA €
03710SF0025	25 x 25	A	50	105	81,03
03710SF0032	32 x 32	A	30	60	94,42

ACCESORIOS Y VÁLVULAS DE COMPRESIÓN, SERIE 1

> SERIE 1 58

> VÁLVULAS 67

domini ambiental

PLASSON®

05

ENLACE
1001

CÓDIGO	MEDIDA [mm]	U. CAJA Pequeña	U. CAJA Estándar	TARIFA €
100100020	20	180	350	5,60
100100025	25	100	300	6,70
100100032	32	75	150	9,23
100100040	40	25	100	16,69
100100050	50	30	60	21,43
100100063	63	19	38	37,07

ENLACE REPARACIÓN
1761

CÓDIGO	MEDIDA [mm]	U. CAJA Pequeña	U. CAJA Estándar	TARIFA €
176100025	25	50	100	16,16
176100032	32	40	80	19,55

ENLACE REPARACIÓN PVC
1761Q

CÓDIGO	MEDIDA [mm]	U. CAJA Pequeña	U. CAJA Estándar	TARIFA €
1761Q0025	25	50	100	22,09
1761Q0032	32	40	80	26,23

KIT ADAPTADOR PARA PVC
1091Q

CÓDIGO	MEDIDA [mm]	U. CAJA Pequeña	U. CAJA Estándar	TARIFA €
1091Q0025	25	50	500	7,55
1091Q0032	32	50	400	10,04
1091Q0040	40	40	300	15,22
1091Q0050	50	20	200	25,39
1091Q0063	63	10	130	48,86

ENLACE REDUCIDO
1011

CÓDIGO	MEDIDA [mm]	U. CAJA Pequeña	U. CAJA Estándar	TARIFA €
101100025020	25 x 20	100	300	8,15
101100032020	32 x 20	100	200	10,52
101100032025	32 x 25	100	200	10,52
101100040025	40 x 25	70	140	16,56
101100040032	40 x 32	60	120	16,56
101100050025	50 x 25	40	80	23,54
101100050032	50 x 32	40	80	23,54
101100050040	50 x 40	35	70	23,54
101100063032	63 x 32	20	45	32,31
101100063040	63 x 40	20	45	32,31
101100063050	63 x 50	20	35	32,31

TAPÓN
1012

CÓDIGO	MEDIDA [mm]	U. CAJA Pequeña	U. CAJA Estándar	TARIFA €
101200020	20	180	700	3,65
101200025	25	130	500	4,30
101200032	32	100	300	6,03
101200040	40	75	150	11,23
101200050	50	55	110	13,91
101200063	63	22	55	22,74

MONTAJE EN 1 CLICK

ENLACE MIXTO ROSCA MACHO
1002

CÓDIGO	MEDIDA [mm x in]	U. CAJA Pequeña	U. CAJA Estándar	TARIFA €
100200020005	20 x 1/2"	130	500	3,83
100200020007	20 x 3/4"	100	600	3,83
100200025005	25 x 1/2"	100	400	4,30
100200025007	25 x 3/4"	100	400	4,30
100200025010	25 x 1"	100	350	4,30
100200032007	32 x 3/4"	70	280	6,04
100200032010	32 x 1"	70	280	5,10
100200032013	32 x 1 1/4"	70	280	6,03
100200032015	32 x 1 1/2"	65	240	7,06
100200032020	32 x 2"	50	160	8,51
100200040010	40 x 1"	50	160	11,23
100200040013	40 x 1 1/4"	40	135	11,23
100200040015	40 x 1 1/2"	40	130	11,23
100200040020	40 x 2"	40	130	12,94
100200050010	50 x 1"	25	100	13,91
100200050013	50 x 1 1/4"	25	100	13,91
100200050015	50 x 1 1/2"	25	100	13,91
100200050020	50 x 2"	15	90	13,91
100200063015	63 x 1 1/2"	10	50	22,74
100200063020	63 x 2"	10	50	22,74

ENLACE MIXTO ROSCA HEMBRA
1003

CÓDIGO	MEDIDA [mm x in]	U. CAJA Pequeña	U. CAJA Estándar	TARIFA €
100300020005	20 x 1/2"	130	500	3,83
100300020007	20 x 3/4"	120	460	3,83
100300025005	25 x 1/2"	100	400	4,30
100300025007	25 x 3/4"	100	400	4,30
100300025010	25 x 1"	90	280	4,30
100300032007	32 x 3/4"	90	280	6,13
100300032010	32 x 1"	90	280	5,76
100300032013	32 x 1 1/4"	90	200	8,48
100300032015	32 x 1 1/2"	75	150	9,01
100300040010	40 x 1"	70	140	14,70
100300040013	40 x 1 1/4"	70	135	14,70
100300040015	40 x 1 1/2"	50	130	15,39
100300050013	50 x 1 1/4"	45	90	18,76
100300050015	50 x 1 1/2"	45	90	18,76
100300050020	50 x 2"	45	90	18,76
100300063015	63 x 1 1/2"	25	50	27,78
100300063020	63 x 2"	20	45	27,78

ENLACE MIXTO ROSCA HEMBRA G
1003G

CÓDIGO	MEDIDA [mm x in]	U. CAJA Pequeña	U. CAJA Estándar	TARIFA €
1003G0025007	25 x 3/4"	70	280	6,79
1003G0025010	25 x 1"	65	260	6,79
1003G0032007	32 x 3/4"	50	200	9,59
1003G0032010	32 x 1"	50	200	9,50
1003G0032013	32 x 1 1/4"	50	200	11,92
1003G0032015	32 x 1 1/2"	45	180	12,87
1003G0040013	40 x 1 1/4"	30	135	20,52
1003G0040015	40 x 1 1/2"	30	130	21,67
1003G0050015	50 x 1 1/2"	30	90	28,79
1003G0050020	50 x 2"	30	80	28,79
1003G0063015	63 x 1 1/2"	25	50	38,86
1003G0063020	63 x 2"	25	50	38,86

05

ENLACE PE - COBRE
1001C

CÓDIGO	MEDIDA [mm]	U. CAJA Pequeña	U. CAJA Estándar	TARIFA €
1001C0020015	20 x 15	70	350	16,61
1001C0025015	25 x 15	50	300	19,37
1001C0025022	25 x 22	30	300	19,37
1001C0032028	32 x 28	20	180	23,62
1001C0040028	40 x 28	20	120	29,41

ENLACE MIXTO ROSCA MACHO - COBRE
1002C

CÓDIGO	MEDIDA [mm x in]	U. CAJA Pequeña	U. CAJA Estándar	TARIFA €
1002C7015007	15 x 3/4"	50	300	9,74
1002C7022007	22 x 3/4"	50	300	10,86
1002C7028010	28 x 1"	40	180	12,83

ENLACE MIXTO ROSCA HEMBRA - COBRE
1003C

CÓDIGO	MEDIDA [mm x in]	U. CAJA Pequeña	U. CAJA Estándar	TARIFA €
1003C7015007	15 x 3/4"	50	300	10,50
1003C7022007	22 x 3/4"	30	280	12,14

ENLACE PE - PVC
1001Q

CÓDIGO	MEDIDA [mm]	U. CAJA Pequeña	U. CAJA Estándar	TARIFA €
1001Q0025	25	40	160	13,39
1001Q0032	32	30	120	17,92
1001Q0040	40	20	100	29,79
1001Q0050	50	20	55	46,71
1001Q0063	63	20	30	61,31

ENLACE PVC
1001QQ

CÓDIGO	MEDIDA [mm]	U. CAJA Pequeña	U. CAJA Estándar	TARIFA €
1001QQ025	25	40	160	20,45
1001QQ032	32	25	100	27,33
1001QQ040	40	20	80	43,63
1001QQ050	50	20	55	57,50
1001QQ063	63	20	38	72,32

ENLACE MIXTO PE MÉTRICO - IMPERIAL
1001M

CÓDIGO	MEDIDA [mm x in]	U. CAJA Pequeña	U. CAJA Estándar	TARIFA €
1001M6020005	20 x 1/2"	50	400	18,40
1001M6025005	25 x 1/2"	40	240	22,85
1001M6025007	25 x 3/4"	20	300	22,85
1001M6032010	32 x 1"	20	180	27,14

ENLACE MIXTO PE - ROSCA MACHO LATÓN
1072

CÓDIGO	MEDIDA [mm x in]	U. CAJA Pequeña	U. CAJA Estándar	TARIFA €
107200020005	20 x 1/2"	37	370	26,00
107200020007	20 x 3/4"	35	350	26,00
107200025005	25 x 1/2"	30	300	28,36
107200025007	25 x 3/4"	30	300	28,36
107200025010	25 x 1"	22	220	28,36
107200032007	32 x 3/4"	20	200	32,73
107200032010	32 x 1"	16	160	32,73
107200032013	32 x 1 1/4"	14	135	34,96
107200032015	32 x 1 1/2"	13	130	34,96
107200040010	40 x 1"	13	130	45,40
107200040013	40 x 1 1/4"	11	110	45,40
107200040015	40 x 1 1/2"	10	100	45,40
107200050010	50 x 1"	10	90	62,35
107200050013	50 x 1 1/4"	10	80	62,35
107200050015	50 x 1 1/2"	10	70	62,35
107200050020	50 x 2"	10	55	62,35
107200063015	63 1 1/2"	10	55	85,87
107200063020	63 x 2"	10	45	85,87

ENLACE MIXTO PE - ROSCA HEMBRA LATÓN
1073

CÓDIGO	MEDIDA [mm x in]	U. CAJA Pequeña	U. CAJA Estándar	TARIFA €
107300020005	20 x 1/2"	40	340	26,00
107300020007	20 x 3/4"	30	270	26,00
107300025005	25 x 1/2"	30	300	28,36
107300025007	25 x 3/4"	30	260	28,36
107300025010	25 x 1"	20	200	28,36
107300032007	32 x 3/4"	20	190	32,73
107300032010	32 x 1"	20	180	32,73
107300032013	32 x 1 1/4"	15	140	34,96
107300040007	40 x 3/4"	13	130	45,42
107300040010	40 x 1"	13	130	45,42
107300040013	40 x 1 1/4"	10	110	45,42
107300040015	40 x 1 1/2"	10	100	45,42
107300050010	50 x 1"	10	80	62,35
107300050013	50 x 1 1/4"	10	80	62,35
107300050015	50 x 1 1/2"	10	75	62,35
107300050020	50 x 2"	10	60	62,35
107300063015	63 x 1 1/2"	10	50	85,87
107300063020	63 x 2"	10	50	85,87

ENLACE MIXTO PE - ROSCA HEMBRA G LATÓN
1073G

CÓDIGO	MEDIDA [mm x in]	U. CAJA Pequeña	U. CAJA Estándar	TARIFA €
1073G0025007	25 x 3/4"	25	240	22,09
1073G0025010	25 x 1"	20	200	22,09
1073G0032007	32 x 3/4"	20	200	22,74
1073G0032010	32 x 1"	16	160	22,74
1073G0040013	40 x 1 1/4"	10	90	42,19

TE IGUAL
1004

CÓDIGO	MEDIDA [mm]	U. CAJA Pequeña	U. CAJA Estándar	TARIFA €
100400020	20	50	200	10,39
100400025	25	40	130	12,06
100400032	32	20	80	17,08
100400040	40	25	50	28,49
100400050	50	12	25	36,22
100400063	63	9	18	55,40

TE REDUCIDA
1034

CÓDIGO	MEDIDA [mm]	U. CAJA Pequeña	U. CAJA Estándar	TARIFA €
103400025020	25 x 20	75	150	11,75
103400032020	32 x 20	50	100	16,57
103400032025	32 x 25	50	100	17,37
103400040025	40 x 25	15	55	30,20
103400040032	40 x 32	15	55	30,20
103400050025	50 x 25	12	35	39,16
103400050032	50 x 32	12	35	39,89
103400063025	63 x 25	12	24	59,39
103400063032	63 x 32	10	20	59,97

TE MIXTA PE - SALIDA ROSCA HEMBRA
1014

CÓDIGO	MEDIDA [mm x in]	U. CAJA Pequeña	U. CAJA Estándar	TARIFA €
101400020005	20 x 1/2"	90	180	7,13
101400020007	20 x 3/4"	90	180	7,13
101400020010	20 x 1"	90	180	7,13
101400025005	25 x 1/2"	75	150	9,86
101400025007	25 x 3/4"	70	140	9,86
101400025010	25 x 1"	70	140	9,86
101400032007	32 x 3/4"	60	120	12,31
101400032010	32 x 1"	50	100	12,31
101400032013	32 x 1 1/4"	35	70	14,17
101400040010	40 x 1"	30	65	24,38
101400040013	40 x 1 1/4"	30	65	24,38

05

CODO 90º
1005

CÓDIGO	MEDIDA [mm]	U. CAJA Pequeña	U. CAJA Estándar	TARIFA €
100500020	20	100	300	6,45
100500025	25	50	200	7,26
100500032	32	45	130	9,86
100500040	40	40	75	19,72
100500050	50	15	45	26,06
100500063	63	10	25	40,66

CODO 90º MIXTO MURAL
1075

CÓDIGO	MEDIDA [mm x in]	U. CAJA Pequeña	U. CAJA Estándar	TARIFA €
107500020005	20 x 1/2"	80	160	9,58
107500020007	20 x 3/4"	80	160	9,58
107500025005	25 x 1/2"	80	160	10,36
107500025007	25 x 3/4"	80	160	10,36

CODO 90° MURAL
1075

CÓDIGO	MEDIDA [mm]	U. CAJA Pequeña	U. CAJA Estándar	TARIFA €
107500025	25 x 25	50	140	14,74

CODO 90º REDUCIDO
1051

CÓDIGO	MEDIDA [mm]	U. CAJA Pequeña	U. CAJA Estándar	TARIFA €
105100025020	25 x 20	80	160	8,95

CODO 90º MIXTO PE MÉTRICO - IMPERIAL
1005M

CÓDIGO	MEDIDA [mm x in]	U. CAJA Pequeña	U. CAJA Estándar	TARIFA €
1005M6025005	25 x 1/2"	90	180	25,11
1005M6025007	25 x 3/4"	80	160	25,11

CODO 90º MIXTO PE - ROSCA MACHO
1085

CÓDIGO	MEDIDA [mm x in]	U. CAJA Pequeña	U. CAJA Estándar	TARIFA €
108500020005	20 x 1/2"	100	320	4,39
108500020007	20 x 3/4"	100	300	4,39
108500025005	25 x 1/2"	80	350	4,59
108500025007	25 x 3/4"	80	350	4,59
108500025010	25 x 1"	80	350	4,59
108500032007	32 x 3/4"	60	180	7,06
108500032010	32 x 1"	60	180	7,06
108500032013	32 x 1 1/4"	50	140	7,91
108500032015	33 x 1 1/2"	50	150	10,20
108500032020	32 x 2"	50	100	14,91
108500040010	40 x 1"	50	100	14,91
108500040013	40 x 1 1/4"	50	100	14,91
108500040015	40 x 1 1/2"	50	100	14,91
108500050013	50 x 1 1/4"	40	65	18,50
108500050015	50 x 1 1/2"	40	60	18,50
108500063013	63 x 1 1/4"	20	40	25,48
108500063015	63 x 1 1/2"	20	40	25,48
108500063020	63 x 2"	20	40	25,48

CODO 90° MIXTO PE - ROSCA HEMBRA
1015

CÓDIGO	MEDIDA [mm x in]	U. CAJA Pequeña	U. CAJA Estándar	TARIFA €
101500020005	20 x 1/2"	120	240	4,74
101500020007	20 x 3/4"	120	240	4,74
101500020010	20 x 1"	120	240	5,40
101500025005	25 x 1/2"	110	220	6,13
101500025007	25 x 3/4"	100	300	6,13
101500025010	25 x 1"	100	200	6,13
101500032007	32 x 3/4"	90	175	8,27
101500032010	32 x 1"	90	175	8,27
101500032013	32 x 1 1/4"	65	130	10,50
101500040010	40 x 1"	55	110	19,51
101500040013	40 x 1 1/4"	50	100	19,51
101500040015	40 x 1 1/2"	45	90	19,51
101500050015	50 x 1 1/2"	30	60	23,39
101500050020	50 x 2"	20	55	23,39
101500063020	63 x 2"	15	35	31,61

CODO 90° MIXTO PE - ROSCA MACHO LATÓN
1077

CÓDIGO	MEDIDA [mm x in]	U. CAJA Pequeña	U. CAJA Estándar	TARIFA €
107700032007	32 x 3/4"	25	110	26,27
107700032010	32 x 1"	35	160	26,27
107700032013	32 1 1/4"	20	95	26,27
107700032015	32 x 1 1/2"	20	90	33,54
107700040010	40 x 1"	18	90	40,60
107700040013	40 x 1 1/4"	18	90	40,60
107700040015	40 x 1 1/2"	17	85	40,60
107700050010	50 x 1"	14	70	63,04
107700050013	50 x 1 1/4"	14	70	63,04
107700050015	50 x 1 1/2"	13	65	63,33
107700050020	50 x 2"	10	50	63,04
107700063013	63 x 1 1/4"	10	40	86,61
107700063015	63 x 1 1/2"	10	40	86,61
107700063020	63 x 2"	10	40	86,61

CODO 90° MIXTO PE - ROSCA HEMBRA LATÓN
1076

CÓDIGO	MEDIDA [mm x in]	U. CAJA Pequeña	U. CAJA Estándar	TARIFA €
107600032010	32 x 1"	28	140	28,44
107600040007	40 x 3/4"	24	120	43,82
107600040010	40 x 1"	18	90	46,15
107600040013	40 x 1 1/4"	18	90	46,15
107600040015	40 x 1 1/2"	17	85	46,15
107600050010	50 x 1"	14	70	63,04
107600050013	50 x 1 1/4"	12	60	63,04
107600050015	50 x 1 1/2"	12	60	63,04
107600050020	50 x 2"	10	50	63,04
107600063013	63 x 1 1/4"	10	40	86,61
107600063015	63 x 1 1/2"	10	40	86,61
107600063020	63 x 2"	10	35	86,61

CODO 45°
1006

CÓDIGO	MEDIDA [mm]	U. CAJA Pequeña	U. CAJA Estándar	TARIFA €
100600032	32	75	150	12,02
100600040	40	40	80	23,01
100600050	50	25	50	29,35
100600063	63	10	25	45,03

CODO 45° MIXTO ROSCA MACHO
1045

CÓDIGO	MEDIDA [mm x in]	U. CAJA Pequeña	U. CAJA Estándar	TARIFA €
104500032010	32 x 1"	60	180	10,72
104500040013	40 x 1 1/4"	30	120	24,81

MONTAJE EN 1 CLICK

ENLACES UNIVERSALES

NOVEDAD EXCLUSIVA PLASSON

La solución revolucionaria de **PLASSON** a cualquier emergencia

05

Los Enlaces Universales **PLASSON** Serie 1 permite realizar la conexión de cualquier tubería de metal y plástica. Ya sea de cobre, plomo, acero galvanizado o polietileno, **los Enlaces Universales PLASSON Serie 1 realizarán una reparación inmediata.**

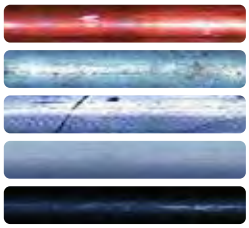

COBRE
PLOMO
ACERO GALVANIZADO
POLIETILENO
PVCu

ENLACE MIXTO PE - UNIVERSAL
10017

CÓDIGO	MEDIDA [mm]	U. CAJA Pequeña	U. CAJA Estándar	TARIFA €
100170025018	25 x 14 - 18	25	180	26,84
100170025022	25 x 19 - 22	25	150	27,90
100170025028	25 x 24 - 28	20	120	29,47
100170025035	25 x 31 - 35	15	70	47,86

- Disponible en la **gama completa de tamaños** (de 14 mm a 28 mm).
- **Cero fuerza para la introducción de la tubería**.
- Sistema innovador, **doble sellado activo**.
- Junta tórica de gran espesor; **estanquidad total** incluso conectando tuberías dañadas.
- **Amplia área de sellado**; puede cubrir una zona de tubería dañada o hueco entre tuberías.
- El **sellado por compresión,** aumenta con la presión.
- Cuerpo y racor; con **gran resistencia al impacto**.
- **Fiabilidad total**, PN16; 50 años.

ESTANQUIDAD GARANTIZADA

ENLACE UNIVERSAL Y DE REPARACIÓN

Montaje sencillo

1

Marque la profundidad de inserción del tubo

2

Inserte el tubo

3

Apriete la tuerca firmemente

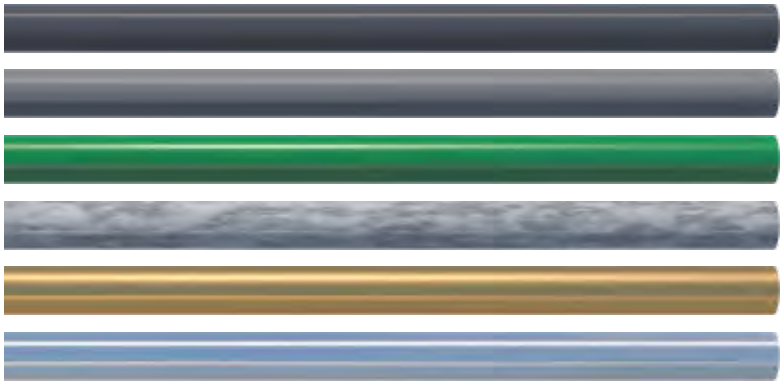

PE, PP, PEX

PVC-U, ABS

PB, PP-R

Plomo

Cobre

Acero Galvanizado

ENLACE UNIVERSAL DE REPARACIÓN
1761

CÓDIGO	MEDIDA [mm]	U. CAJA Pequeña	U. CAJA Estándar	TARIFA €
176100014018	14 - 18	1	120	45,82
176100019022	19 - 22	1	90	52,35
176100024028	24 - 28	1	56	62,72
176100031035	31 - 35	1	40	76,58
176100040043	40 - 43	1	30	94,07
176100048051	48 - 51	1	20	112,67
176100060064	60 - 64	1	10	150,23

ESTANQUIDAD GARANTIZADA

VÁLVULA DE LÍNEA PE
03410

CÓDIGO	MEDIDA [mm]	U. CAJA Pequeña	U. CAJA Estándar	TARIFA €
034100020	20 x 20	30	120	25,19
034100025	25 x 25	30	120	26,42
034100025020	25 x 20	25	120	30,08
034100032	32 x 32	20	80	27,64

VÁLVULA DE LÍNEA PE - COBRE
0341C

CÓDIGO	MEDIDA [mm]	U. CAJA Pequeña	U. CAJA Estándar	TARIFA €
0341C0020015	20 x 15	25	100	34,24
0341C0025015	25 x 15	30	120	35,89
0341C0025022	25 x 22	25	100	35,89
0341C0032028	32 x 28	20	80	37,54

ENLACE CONTADOR TUERCA LOCA HEMBRA G - SPIGOT SERIE 1
035891

CÓDIGO	MEDIDA [mm x in]	U. CAJA Pequeña	U. CAJA Estándar	TARIFA €
0358916020	20 x 3/4"	50	150	10,93
0358916025	25 x 1"	50	150	13,88

ENLACE CONTADOR TUERCA LOCA HEMBRA G - ROSCA MACHO BSPT
035890

CÓDIGO	MEDIDA [in]	U. CAJA Pequeña	U. CAJA Estándar	TARIFA €
0358906005	3/4" x 1/2"	50	200	11,81
0358906007	1" x 3/4"	50	200	15,31

TUERCA LOCA SR.1 SPIGOT/ROSCA ANTIRRETORNO
035890

CÓDIGO	MEDIDA [in]	U. CAJA Pequeña	U. CAJA Estándar	TARIFA €
0358917025	25 x 1"	-	-	18,05

LLAVE DESMONTAJE S-1
10990

CÓDIGO	MEDIDA [mm]	U. CAJA Pequeña	U. CAJA Estándar	TARIFA €
10990004P	20 - 32	10	300	19,09
10990002P	40 - 63	10	100	46,44

SELLADO INSTANTÁNEO

16 bar

ACCESORIOS G-PLASS

domini ambiental

PLASSON®

ACCESORIOS G-PLAS

06

ENLACE G-PLASS
1501

CÓDIGO	MEDIDA [mm]	U. CAJA Pequeña	U. CAJA Estándar	TARIFA €
150100032	32	20	120	32,04
150100040	40	10	60	47,22
150100050	50	10	40	63,83
150100063	63	5	25	84,81

CODO 90º G-PLASS
1505

CÓDIGO	MEDIDA [mm]	U. CAJA Pequeña	U. CAJA Estándar	TARIFA €
150500032	32	30	90	31,98
150500040	40	20	50	53,58
150500050	50	10	40	72,47
150500063	63	5	16	96,23

ENLACE REDUCIDO G-PLASS
1511

CÓDIGO	MEDIDA [mm]	U. CAJA Pequeña	U. CAJA Estándar	TARIFA €
151100040032	40 x 32	20	65	70,80
151100050032	50 x 32	20	50	95,62
151100050040	50 x 40	10	40	95,62
151100063032	63 x 32	10	35	120,56
151100063040	63 x 40	10	30	120,56
151100063050	63 x 50	5	25	120,56

TE IGUAL G-PLASS
1504

CÓDIGO	MEDIDA [mm]	U. CAJA Pequeña	U. CAJA Estándar	TARIFA €
150400032	32	20	70	46,11
150400040	40	10	30	77,47
150400050	50	5	20	104,63
150400063	63	5	10	139,14

CODO 45º G-PLASS
1506

CÓDIGO	MEDIDA [mm]	U. CAJA Pequeña	U. CAJA Estándar	TARIFA €
150600032	32	20	100	31,23
150600040	40	10	50	52,47
150600050	50	10	40	70,80
150600063	63	5	20	94,20

TE REDUCIDA G-PLASS
1534

CÓDIGO	MEDIDA [mm]	U. CAJA Pequeña	U. CAJA Estándar	TARIFA €
153400040032	40 x 32	10	40	114,69
153400050032	50 x 32	5	25	155,86
153400063032	63 x 32	5	15	207,22

DISEÑADO, PROBADO Y APROBADO PARA SU USO EN SISTEMAS DE GAS

ACCESORIOS G-PLASS

ENLACE MIXTO ROSCA MACHO G-PLASS
1502

CÓDIGO	MEDIDA [mm x in]	U. CAJA Pequeña	U. CAJA Estándar	TARIFA €
150200032010	32 x 1"	50	220	24,81
150200040013	40 x 1-1/4"	50	120	36,11
150200050015	50 x 1-1/2"	10	40	50,99
150200063020	63 x 2"	10	45	67,16

ENLACE MIXTO ROSCA MACHO LATÓN G-PLASS
1572

CÓDIGO	MEDIDA [mm x in]	U. CAJA Pequeña	U. CAJA Estándar	TARIFA €
157200032010	32 x 1"	50	150	41,42
157200040013	40 x 1-1/4"	50	80	55,31
157200050015	50 x 1-1/2"	10	60	74,63
157200063020	63 x 2"	10	35	105,31

ALINEADOR G-PLASS
1595

CÓDIGO	MEDIDA [mm]	U. CAJA Pequeña	U. CAJA Estándar	TARIFA €
159511032P	32	100	920	6,79
159511040P	40	100	480	8,09
159511050P	50	50	240	9,44
159511063P	63	50	110	10,86

RACOR G-PLASS
15004

CÓDIGO	MEDIDA [mm]	U. CAJA Pequeña	U. CAJA Estándar	TARIFA €
150040032P	32	100	900	5,86
150040040P	40	100	500	8,52
150040050P	50	50	300	14,32
150040063P	63	50	200	16,54

LLAVE G-PLASS
15990

CÓDIGO	MEDIDA [mm]	U. CAJA Pequeña	U. CAJA Estándar	TARIFA €
15990002P	32 - 63	10	100	44,44

06

PN10 GAS

PLASSADDLE

domini ambiental

PLASSON®

NUEVO

PLASSADDLE SALIDA S-7
1631

CÓDIGO	MEDIDA [mm]	U. CAJA Pequeña	U. CAJA Estándar	TARIFA €
163100063025	63 x 25	10	30	96,32
163100063032	63 x 32	10	30	96,32
163100090025	90 x 25	5	25	104,41
163100090032	90 x 32	5	25	104,41
163100110025	110 x 25	5	25	106,62
163100110032	110 x 32	5	25	106,62
163100125025	125 x 25	5	20	117,10
163100125032	125 x 32	5	20	117,10
163100160025	160 x 25	5	20	123,97
163100160032	160 x 32	5	20	123,97
163100180025	180 x 25	2	16	137,39
163100180032	180 x 32	2	16	137,39

PLASSADDLE SALIDA ROSCA MACHO
1631R

CÓDIGO	MEDIDA [mm x in]	U. CAJA Pequeña	U. CAJA Estándar	TARIFA €
1631R0063010	63 x 1"	5	30	92,96
1631R0090010	90 x 1"	5	30	103,21
1631R0110010	110 x 1"	5	25	103,15
1631R0125010	125 x 1"	5	25	117,41
1631R0160010	160 x 1"	5	20	122,72
1631R0180010	180 x 1"	5	20	137,90

PLASSADDLE COLLARÍN
1630

CÓDIGO	MEDIDA [mm x in]	U. CAJA Pequeña	U. CAJA Estándar	TARIFA €
163000063005	63 x 1/2"	-	-	Consultar
163000063007	63 x 3/4"	-	-	Consultar
163000063010	63 x 1"	-	-	Consultar
163000063013	63 x 1-1/4"	-	-	Consultar
163000063015	63 x 1-1/2"	10	50	28,81
163000090005	90 x 1/2"	-	-	Consultar
163000090007	90 x 3/4"	-	-	Consultar
163000090010	90 x 1"	-	-	Consultar
163000090013	90 x 1-1/4"	-	-	Consultar
163000090015	90 x 1-1/2"	10	40	31,22
163000110005	110 x 1/2"	-	-	Consultar
163000110007	110 x 3/4"	-	-	Consultar
163000110010	110 x 1"	-	-	Consultar
163000110013	110 x 1-1/4"	-	-	Consultar
163000110015	110 x 1-1/2"	10	42	46,27
163000125005	125 x 1/2"	-	-	Consultar
163000125007	125 x 3/4"	-	-	Consultar
163000125010	125 x 1"	-	-	Consultar
163000125013	125 x 1-1/4"	-	-	Consultar
163000125015	125 x 1-1/2"	5	36	50,15
163000160005	160 x 1/2"	-	-	Consultar
163000160007	160 x 3/4"	-	-	Consultar
163000160010	160 x 1"	-	-	Consultar
163000160013	160 x 1-1/4"	-	-	Consultar
163000160015	160 x 1-1/2"	5	28	68,25
163000180005	180 x 1/2"	-	-	Consultar
163000180007	180 x 3/4"	-	-	Consultar
163000180010	180 x 1"	-	-	Consultar
163000180013	180 x 1-1/4"	-	-	Consultar
163000180015	180 x 1-1/2"	5	24	75,66

INSTALACIÓN FÁCIL Y RÁPIDA

REDUCTOR DE PRESIÓN

domini ambiental

PLASSON®

DATOS TÉCNICOS

Especificaciones Técnicas

- **Presión nominal:** 16 bar
- **Presión de trabajo:** 2 – 16 BAR
- **Caudal:** 0 a 14 m3/h
- **Cuerpo:** Polipropileno PPB
- **Juntas:** NBR
- **Diafragma:** Neopreno reforzado
- **Ratios disponibles:** 2:1 o 3:1
- **Conexiones:** PLASSON Serie 7 63 mm
- **Opcional:** Rosca Macho 2" BSP , 2" "Conexión tipo Vitaulic"

Características

- Control de presión estable en todo el rango de caudal y presión
- Cuerpo de plástico y partes internas resistentes a la corrosión
- Diseñado específicamente para que el caudal y el diafragma minimicen el daño causado por sólidos abrasivos (arena, piedras) y aumenten su vida útil
- Ligero - Para una mejor manipulación.
- Unión directa a la tubería de PE mediante accesorios de compresión "Plasson Serie7"
- Se puede instalar tanto vertical como horizontalmente

DISEÑADO PARA REDUCIR LOS "PICOS" DE PRESIÓN ESTÁTICA, ESPECIALMENTE EN SISTEMAS SUBTERRÁNEOS DE SUMINISTRO DE AGUA EN INSTALACIONES MINERAS.

REDUCTOR DE PRESIÓN
038001

CÓDIGO	MEDIDA [mm]	REDUCCIÓN PRESIÓN	U. CAJA Estándar	TARIFA €
0380120630A	63	2:1	1	1.644,85
0380130630A	63	3:1	1	1.644,85

REDUCTOR DE PRESIÓN

REGULADOR DE PRESIÓN

domini ambiental

PLASSON®

DATOS TÉCNICOS

Caudales a Diferentes Presiones de Entrada

PRESIÓN ENTRADA		CAUDAL SALIDA	
bar	psi	m3/h	gal/min
0.5	7	2.6	11.1
1.0	15	3.5	15.4
1.5	22	4.2	18.5
2.0	29	4.8	21.1
2.5	37	5.4	23.7
3.0	44	5.8	25.5
3.5	51	6.2	27.2
4.0	58	6.6	29
5.0	73	7.2	31.6
6.0	87	8.0	35.2

09

Componentes

	02206500	**UPR 550 Regulador Universal de Presión**
	02205950*	**UPR 550N Regulador Universal de Presión 1" NPT**
1	02205454	Cubierta inferior cuerpo
2	02205703	Pomo de bola para el regulador de presión
3	02205704	Tuerca para el regulador de presion
4	02205459	Muelle
5	16007006	SS A2 tuerca hexagonal M6
6	02205457	Placa de apoyo
7	02205460	Diafragma
8	02205453	Cubierta superior cuerpo BSPT 1"
8a	02205951	Cubierta superior cuerpo NPT 1"
9	02205462	Junta tórica eje
10	02205458	Eje
11	02205461	Junta tórica del tapón
12	02205456	Válvula de asiento
13	02205717	Junta para válvula reguladora de presión P-503
14	02205714	Perno M6 para válvula reguladora de presión
15	02205455	Tapón
16	02100054	Arandela 22 - P113 Epdm
17	02207917	Tapón roscado 1/4 BSPT (12010804002)

INSTALACIÓN

- El Regulador tiene una flecha de dirección de flujo, asegúrese de instalarlo correctamente.
- El Regulador se puede instalar de forma horizontal o vertical.
- Para instalar el manómetro en la parte superior del regulador, quite el tapón de 1/4 ", use un enlace de 1/4" -1/4 "*
- Conecte el manómetro* 0-4 bar con conexión rosca macho

REGULADOR DE PRESIÓN

REGULADOR DE PRESIÓN
022065

CÓDIGO	MEDIDA [mm]	U. CAJA Pequeña	U. CAJA Estándar	TARIFA €
02206500	UPR 550	1	30	257,73

ACCESORIOS DE PVC

domini ambiental

PLASSON®

MANGUITO ENCOLAR
ENCOLAR H-H
050100

CÓDIGO	MEDIDA [mm]	BOLSA	U. CAJA Estándar	TARIFA €
050100016	16	-	2500	0,94
050100020	20	-	1500	0,94
050100025	25	-	1000	1,10
050100032	32	-	600	1,33
050100040	40	-	300	1,94
050100050	50	-	180	5,62
050100063	63	-	100	3,80
050100075	75	-	100	7,88
050100090	90	-	60	10,05
050100110	110	-	28	16,58
050100125	125	-	24	25,89
050100140	140	-	18	38,46
050100160	160	-	9	51,89
050100200	200	-	4	79,00
050100225	225	-	3	162,11
050100250P	250	-	1	242,00
050100280P	280	-	1	390,00
050100315P	315	-	1	465,23
050100355P	355	-	1	1.565,54
050100400P	400	-	1	1.789,55

MANGUITO MIXTO
ENCOLAR H - ROSCA H
050102

CÓDIGO	MEDIDA [mm x in]	BOLSA	U. CAJA Estándar	TARIFA €
050102016003	16 x 3/8"	-	2300	1,18
050102020005	20 x 1/2"	-	1400	1,80
050102025007	25 x 3/4"	-	900	2,11
050102032010	32 x 1"	-	500	2,31
050102040013P	40 x 1 1/4"	-	80	2,96
050102050015P	50 x 1 1/2"	-	100	3,50
050102063020P	63 x 2"	-	75	5,38
050102075025	75 x 2 1/2"	-	60	9,71
050102090030	90 x 3"	-	60	18,36
050102110040	110 x 4"	-	32	25,45
050102125045P	125 x 4 1/2"	-	22	52,34
050102140050P	140 x 5"	-	16	68,65
050102160060P	160 x 6"	-	12	100,85
050102200070P	200 x 7"	-	4	198,23
050102225080P	225 x 8"	-	2	321,32
050102250090P	250 x 9"	-	2	395,42

MANGUITO MIXTO REFORZADO
ENCOLAR H - ROSCA H
CON ANILLO DE REFUERZO
057102

CÓDIGO	MEDIDA [mm x in]	BOLSA	U. CAJA Estándar	TARIFA €
057102016003	16 x 3/8"	-	2300	3,00
057102020005	20 x 1/2"	-	1400	3,36
057102025007	25 x 3/4"	-	900	3,76
057102032010	32 x 1"	-	500	4,40
057102040013	40 x 1 1/4"	-	300	5,41
057102050015	50 x 1 1/2"	-	200	7,00
057102063020	63 x 2"	-	100	9,41

MANGUITO ROSCADO
ROSCA H-H
050101

CÓDIGO	MEDIDA [in]	BOLSA	U. CAJA Estándar	TARIFA €
050101003	3/8"	-	2300	1,86
050101005	1/2"	-	1400	2,10
050101007	3/4"	-	900	2,60
050101010	1"	-	500	2,97
050101013	1 1/4"	-	300	3,86
050101015	1 1/2"	-	200	5,18
050101020	2"	-	100	6,85
050101025	2 1/2"	-	60	15,65
050101030	3"	-	60	21,87
050101040	4"	-	32	34,58

CASQUILLO REDUCTOR ENCOLAR
ENCOLAR M-H
050900

CÓDIGO	MEDIDA [mm]	BOLSA	U. CAJA Estándar	TARIFA €
050900020016	20 x 16	-	4500	0,67
050900025016	25 x 16	-	3000	1,00
050900025020	25 x 20	-	3000	0,62
050900032016	32 x 16	-	1800	1,33
050900032020	32 x 20	-	1800	0,92
050900032025	32 x 25	-	1800	0,68
050900040020	40 x 20	-	1100	1,38
050900040025	40 x 25	-	1000	1,38
050900040032	40 x 32	-	1000	1,10
050900050025	50 x 25	-	550	1,52
050900050032	50 x 32	-	550	1,52
050900050040	50 x 40	-	600	1,34
050900063032	63 x 32	-	360	2,40
050900063040	63 x 40	-	300	2,40
050900063050	63 x 50	-	300	1,90
050900075040	75 x 40	-	126	3,88
050900075050	75 x 50	-	126	3,88
050900075063	75 x 63	-	126	3,43
050900090032P	90 x 32	-	65	6,10
050900090050	90 x 50	-	80	6,10
050900090063	90 x 63	-	80	6,10
050900090075	90 x 75	-	80	5,72
050900110050P	110 x 50	-	40	11,20
050900110063	110 x 63	-	40	11,20
050900110075	110 x 75	-	40	11,20
050900110090	110 x 90	-	40	10,38
050900125063P	125 x 63	-	25	15,35
050900125075	125 x 75	-	60	15,35
050900125090	125 x 90	-	60	15,35
050900125110	125 x 110	-	60	14,30
050900140063P	140 x 63	-	35	20,47
050900140075P	140 X 75	-	35	20,47
050900140090	140 x 90	-	48	20,47
050900140110	140 x 110	-	48	20,47
050900140125	140 x 125	-	48	19,38
050900160090P	160 x 90	-	12	26,40
050900160110	160 x 110	-	30	26,40
050900160125	160 x 125	-	30	26,40
050900160140	160 x 140	-	36	25,60
050900200160	200 x 160	-	15	55,00
050900200180	200 X 180	-	15	52,00
050900225160	225 x 160	-	10	81,00
050900225200	225 x 200	-	10	81,00
050900250200P	250 x 200	-	6	110,00
050900280250P	280 x 250	-	2	231,45
050900315280P	315 x 280	-	2	294,12
050900355280P	355 x 280	-	1	828,44
050900355315P	355 x 315	-	1	832,00
050900400280P	400 x 280	-	1	2.264,23
050900400315P	400 x 315	-	1	2.100,00
050900400355P	400 x 355	-	1	1.465,23

MANCHÓN
ROSCA M-M
050601

CÓDIGO	MEDIDA [in]	BOLSA	U. CAJA Estándar	TARIFA €
050601003	3/8"	-	2800	1,00
050601005	1/2"	-	2000	1,39
050601007	3/4"	-	1300	1,55
050601010	1"	-	700	1,94
050601013	1 1/4"	-	400	2,40
050601015	1 1/2"	-	300	3,34
050601020	2"	-	150	4,11
050601025P	2 1/2"	-	75	7,60
050601030P	3"	-	70	10,81
050601040	4"	-	42	25,69
050601045P	4 1/2"	-	20	45,82
050601050P	5"	-	10	51,41
050601060P	6"	-	10	72,11
050601070P	7"	-	4	84,65

MACHÓN REDUCIDO
ROSCA M-M
051601

CÓDIGO	MEDIDA [in]	BOLSA	U. CAJA Estándar	TARIFA €
051601005003	1/2" x 3/8"	-	2200	1,38
051601007003	3/4" x 3/8"	-	1400	1,38
051601007005	3/4" x 1/2"	-	1300	1,38
051601010005	1" x 1/2"	-	900	1,94
051601010007	1" x 3/4"	-	800	1,94
051601013007	1 1/4" x 3/4"	-	400	2,39
051601013010	1 1/4" x 1"	-	350	2,39
051601015010	1. 1/2" x 1"	-	350	3,34
051601015013	1 1/2" x 1 1/4"	-	300	3,34
051601020010P	2" x 1"	-	70	7,00
051601020013	2" x 1 1/4"	-	200	4,11
051601020015	2" x 1 1/2"	-	180	4,11
051601025013P	2 1/2" x 1 1/4"	-	75	13,35
051601025015	2 1/2" x 1 1/2"	-	164	13,35
051601025020	2 1/2" x 2"	-	164	13,35
051601030020	3" x 2"	-	75	10,85
051601030025	3" x 2 1/2"	-	70	10,85
051601040025	4" x 2 1/2"	-	70	25,50
051601040030	4" x 3"	-	70	25,50

MACHÓN REDUCIDO
ROSCA M-H
052201

CÓDIGO	MEDIDA [in]	BOLSA	U. CAJA Estándar	TARIFA €
052201003005	3/8" x 1/2"	-	1100	3,50
052201005007	1/2" x 3/4"	-	900	3,40
052201007010	3/4" x 1"	-	600	3,50
052201010013	1" x 1. 1/4"	-	300	7,20
052201013015	1 1/4" x 1 1/2"	-	250	8,20
052201015020	1 1/2" x 2"	-	150	10,60
052201015025	1 1/2" x 2 1/2"	-	170	18,30
052201020025	2" x 2 1/2"	-	170	18,30
052201020030	2" x 3"	-	85	21,10
052201025030	2 1/2" x 3"	-	70	21,10
052201025040	2 1/2" x 4"	-	70	27,50
052201030040	3" x 4"	-	70	28,80

MANCHÓN MIXTO
ENCOLAR M/H - ROSCA M
050602

CÓDIGO	MEDIDA [mm x in]	BOLSA	U. CAJA Estándar	TARIFA €
050602032010	32 x 25 x 1"	-		1,34
050602040013	40 x 32 x 1 1/4"	-		1,98
050602050015	50 x 40 x 1 1/2"	-	220	2,51
050602063020	63 x 50 x 2"	-	140	3,96
050602075025	75 x 63 x 2 1/2"	-	125	6,55
050602090030	90 x 75 x 3"	-	75	9,50
050602110040	110 x 90 x 4"	-	32	15,54

MANCHÓN MIXTO
ENCOLAR M/H - ROSCA M
052102

CÓDIGO	MEDIDA [mm x in]	BOLSA	U. CAJA Estándar	TARIFA €
052102016003P	20 x 16 x 3/8"	-	2500	1,30
052102020005P	25 x 20 x 1/2"	-	400	1,30
052102025007P	32 x 25 x 3/4"	-	250	1,37
052102032010P	40 x 32 x 1"	-	160	1,95
052102040013P	50 x 40 x 1 1/4"	-	120	2,50
052102050015P	63 x 50 x 1 1/2"	-	150	4,12
052102063020P	75 x 63 x 2"	-	100	6,50
052102075025P	90 x 75 x 2 1/2"	-	48	9,50
052102090030P	110 x 90 x 3"	-	27	15,42
052102110040	125 x 110 x 4"	-	26	13,65

MACHÓN MIXTO
ENCOLAR M/H - ROSCA M
052202

CÓDIGO	MEDIDA [mm x in]	BOLSA	U. CAJA Estándar	TARIFA €
052202020003	25 x 20 x 3/8"	-	1400	1,55
052202025005	32 x 25 x 1/2"	-	900	1,63
052202032007	40 x 32 x 3/4"	-	450	3,26
052202040010	50 x 40 x 1"	-	200	3,78
052202050013	63 x 50 x 1 1/4"	-	170	5,07
052202063015	75 x 63 x 1 1/2"	-	120	12,20
052202075020	90 x 75 x 2"	-	60	15,03
052202090025	110 x 90 x 2 1/2"	-	50	21,74
052202110030	125 x 110 x 3"	-	42	21,99

DOBLE ADAPTADOR MIXTO
ENCOLAR M/H - ROSCA H
050202

CÓDIGO	MEDIDA [mm x in]	BOLSA	U. CAJA Estándar	TARIFA €
050202025005	25 x 20 x 1/2"	-	1200	2,58
050202032007	32 x 25 x 3/4"	-	700	2,84
050202040010	40 x 32 x 1"	-	350	4,30
050202050013	50 x 40 x 1 1/4"	-	200	5,33
050202063015	63 x 50 x 1 1/2"	-	150	6,96
050202075020	75 x 63 x 2"	-	120	14,86
050202090025	90 x 75 x 2 1/2"	-	80	15,98
050202110030	110 x 90 x 3"	-	50	21,65
050202110030	110 x 90 x 3"	-	50	21,65

ADAPTADOR MIXTO
ENCOLAR M - ROSCA H
050302

CÓDIGO	MEDIDA [mm x in]	BOLSA	U. CAJA Estándar	TARIFA €
050302020005	20 x 1/2"	-	-	Consultar
050302025007	25 x 3/4"	-	700	2,01
050302032010	32 x 1"	-	500	2,18
050302040013	40 x 1 1/4"	-	300	2,87
050302050015	50 x 1 1/2"	-	200	3,40
050302063020	63 x 2"	-	100	5,21
050302075025	75 x 2 1/2"	-	90	9,65
050302090030	90 x 3"	-	50	17,23
050302110040	110 x 4"	-	30	24,98

MANGUITO REDUCTOR
ROSCA H/H
050103

CÓDIGO	MEDIDA [in]	BOLSA	U. CAJA Estándar	TARIFA €
050103007005	1/2" x 3/4"	-	-	2,99
050103010007	1" x 3/4"	-	-	3,54

MANGUITO UNIÓN MIXTA
ENCOLAR M/H - ROSCA H
CON ANILLO DE REFUERZO
057302

CÓDIGO	MEDIDA [mm x in]	BOLSA	U. CAJA Estándar	TARIFA €
057302020005	20 x 1/2"	-	1000	4,90
057302025007	25 x 3/4"	-	700	5,40
057302032010	32 x 1"	-	500	8,70
057302040013	40 x 1 1/4"	-	300	10,20
057302050015	50 x 1 1/2"	-	200	11,20
057302063020	63 x 2"	-	100	11,20

ESPIGA MACHO ENCOLAR
ENCOLAR M
053600

CÓDIGO	MEDIDA [mm]	BOLSA	U. CAJA Estándar	TARIFA €
053600012	12	-	7200	0,89
053600016	16	-	3600	1,23
053600020	20	-	2000	1,43
053600025	25	-	1200	1,65
053600032	32	-	600	2,13
053600040	40	-	320	3,00
053600050	50	-	200	4,00
053600063	63	-	120	9,65

CONEXIÓN ESPIGA
ROSCA M
053601

CÓDIGO	MEDIDA [in x mm]	BOLSA	U. CAJA Estándar	TARIFA €
053601012004	1/4" x 12	-	5600	1,44
053601016003	3/8" x 16	-	2200	1,58
053601020005	1/2" x 20	-	1600	1,87
053601025007	3/4" x 25	-	1000	2,22
053601030010	1" x 30	-	560	2,65
053601040013	1 1/4" x 40	-	280	3,66
053601050015	1 1/2" x 50	-	200	4,00
053601060020	2" x 60	-	120	10,23
053601060025	2 1/2 x 60	-	90	15,23

CONEXIÓN ESPIGA
ROSCA H
053602

CÓDIGO	MEDIDA [in x mm]	BOLSA	U. CAJA Estándar	TARIFA €
053602016007	3/4" x 16	-	1000	3,35
053602020010	1" x 20	-	700	4,12
053602025013	1 1/4" x 25	-	400	5,24
053602030015	1 1/2" x 30	-	250	6,36
053602040020	2" x 40	-	150	9,19
053602050023	2 1/4" x 50	-	-	11,60
053602060027	2 3/4" x 60	-	-	23,97

REDUCCIÓN CÓNICA ENCOLAR
ENCOLAR M-H / H
050200

10

CÓDIGO	MEDIDA [mm]	BOLSA	U. CAJA Estándar	TARIFA €
050200020016	20 x 16 x 16	-	3000	0,72
050200025016	25 x 20 x 16	-	1500	1,28
050200025020	25 x 20 x 20	-	1500	1,11
050200032016	32 x 25 x 16	-	1000	1,39
050200032020	32 x 25 x 20	-	1000	1,26
050200032025	32 x 25 x 25	-	800	1,06
050200040016	40 x 32 x 16	-	800	1,61
050200040020	40 x 32 x 20	-	700	1,50
050200040025	40 x 32 x 25	-	500	1,50
050200040032	40 x 32 x 32	-	500	1,40
050200050020	50 x 40 x 20	-	400	2,43
050200050025	50 x 40 x 25	-	300	2,43
050200050032	50 x 40 x 32	-	300	2,43
050200050040	50 x 40 x 40	-	300	2,43
050200063025	63 x 50 x 25	-	170	3,50
050200063032	63 x 50 x 32	-	170	3,50
050200063040	63 x 50 x 40	-	150	3,50
050200063050	63 x 50 x 50	-	150	3,50
050200075032	75 x 63 x 32	-	190	5,51
050200075040	75 x 63 x 40	-	170	5,51
050200075050	75 x 63 x 50	-	150	5,51
050200075063	75 x 63 x 63	-	110	5,51
050200090040	90 x 75 x 40	-	110	7,18
050200090050	90 x 75 x 50	-	100	7,18
050200090063	90 x 75 x 63	-	100	7,18
050200090075	90 x 75 x 75	-	80	7,18
050200110050	110 x 90 x 50	-	80	12,51
050200110063	110 x 90 x 63	-	65	12,51
050200110075	110 x 90 x 75	-	36	12,51
050200110090	110 x 90 x 90	-	45	13,55
050200125063	125 x 110 x 63	-	44	17,59
050200125075	125 x 110 x 75	-	44	17,59
050200125090	125 x 110 x 90	-	44	17,59
050200125110	125 x 110 x 110	-	32	17,59
050200140110	140 x 125 x 110	-	24	23,30
050200160110	160 x 140 x 110	-	25	34,00
050200160125	160 x 140 x 125	-	18	34,00
050200225160	225 x 200 x 160	-	6	84,00

REDUCCIÓN UNIÓN MIXTA
ENCOLAR M/H - ROSCA H
CON ANILLO DE REFUERZO
057202

CÓDIGO	MEDIDA [mm x in]	BOLSA	U. CAJA Estándar	TARIFA €
057202025005	25 x 20 x 1/2"	-	1100	3,55
057202032007	32 x 25 x 3/4"	-	700	4,00
057202040010	40 x 32 x 1"	-	350	6,23
057202050013	50 x 40 x 1 1/4"	-	200	7,25
057202063015	63 x 50 x 1 1/2"	-	150	8,24

DIMENSIONES AJUSTADAS A LAS NORMAS INTERNACIONALES

MANGUITO REDUCTOR
ROSCA M-H
050201

CÓDIGO	MEDIDA [in]	BOLSA	U. CAJA Estándar	TARIFA €
050201005003	1/2" x 3/8"	-	1600	1,75
050201007003	3/4" x 3/8"	-	1400	1,75
050201007005	3/4" x 1/2"	-	1100	1,75
050201010005	1" x 1/2"	-	900	1,84
050201010007	1" x 3/4"	-	800	1,84
050201013005	1 1/4" x 1/2"	-	450	4,87
050201013007	1 1/4" x 3/4"	-	450	5,00
050201013010	1 1/4" x 1"	-	350	5,00
050201015005	1 1/2" x 1/2"		340	5,00
050201015007	1 1/2" x 3/4"	-	340	6,00
050201015010	1 1/2" x 1"	-	340	6,00
050201015013	1 1/2" x 1 1/4"	-	300	6,00
050201020007	2" x 3/4"	-	200	8,66
050201020010	2" x 1"	-	200	6,86
050201020013	2" x 1 1/4"	-	200	7,45
050201020015	2" x 1 1/2"	-	200	7,45
050201025015	2 1/2" x 1 1/2"	-	168	11,23
050201025020	2 1/2" x 2"	-	80	11,23
050201030020	3" x 2"	-	120	14,23
050201030025	3" x 2 1/2"	-	110	14,23
050201040025	4" x 2 1/2"	-	57	19,22
050201040030	4" x 3"	-	57	23,11

CODO 90° ENCOLAR
ENCOLAR H-H
050500

CÓDIGO	MEDIDA [mm]	BOLSA	U. CAJA Estándar	TARIFA €
050500016	16	-	1800	0,84
050500020	20	-	1000	0,84
050500025	25	-	600	1,05
050500032	32	-	350	1,46
050500040	40	-	200	2,12
050500050	50	-	130	3,02
050500063	63	-	60	4,75
050500075	75	-	50	8,74
050500090	90	-	30	14,52
050500110	110	-	17	27,00
050500125	125	-	12	38,99
050500140	140	-	9	69,56
050500160	160	-	5	76,89
050500200P	200	-	1	122,00
050500225P	225	-	1	223,87
050500250P	250	-	1	435,10
050500280P	280	-	1	689,55
050500315P	315	-	1	763,00
050500355P	355	-	1	1.936,38
050500400P	400	-	1	2.013,21

CODO 90°
ENCOLAR - ROSCA H
050502

CÓDIGO	MEDIDA [mm x in]	BOLSA	U. CAJA Estándar	TARIFA €
050502016003	16 x 3/8"	-	2000	1,74
050502020005	20 x 1/2"	-	1000	1,74
050502025007	25 x 3/4"	-	600	1,90
050502032010	32 x 1"	-	350	2,58
050502040013	40 x 1 1/4"	-	200	3,24
050502050015	50 x 1 1/2"	-	130	5,01
050502063020	63 x 2"	-	72	6,76
050502075025	75 x 2. 1/2"	-	50	21,00
050502090030	90 x 3"	-	32	31,58
050502110040	110 x 4"	-	17	43,23

CODO 90°
ENCOLAR - ROSCA H ANILLO
057502

CÓDIGO	MEDIDA [mm x in]	BOLSA	U. CAJA Estándar	TARIFA €
057502016003	16 x 3/8"	-	2000	3,50
057502020005	20 x 1/2"	-	1000	3,69
057502025007	25 x 3/4"	-	600	4,00
057502032010	32 x 1"	-	350	5,21
057502040013	40 x 1 1/4"	-	200	6,12
057502050015	50 x 1 1/2"	-	130	9,22
057502063020	63 x 2"	-	72	11,84

CODO 90º
ROSCA H
050501

CÓDIGO	MEDIDA [in]	BOLSA	U. CAJA Estándar	TARIFA €
050501003	3/8"	-	1800	1,90
050501005	1/2"	-	1000	2,35
050501007	3/4"	-	600	2,80
050501010	1"	-	350	3,53
050501013	1 1/4"	-	200	4,43
050501015	1 1/2"	-	130	6,80
050501020	2"	-	72	9,56
050501025	2 1/2"	-	50	29,20
050501030	3"	-	30	35,45
050501040	4"	-	17	46,54

10

CODO 90º MIXTO
ENCOLAR H - ROSCA M
050512

CÓDIGO	MEDIDA [in]	BOLSA	U. CAJA Estándar	TARIFA €
05051205015P	50 x 1 1/2"	-	80	12,32
05051206320P	63 x 2"	-	40	31,32

CURVA 90º ENCOLAR
ENCOLAR H-H
05C500

CÓDIGO	MEDIDA [in]	BOLSA	U. CAJA Estándar	TARIFA €
05C500050P	50	-	25	23,21
05C500063P	63	-	20	29,32
05C500075P	75	-	15	68,45
05C500090P	90	-	10	97,63
05C500110P	110	-	5	154,32

DISPONIBLES CON TRES TIPOS DE UNIONES

CODO 45º ENCOLAR
ENCOLAR H-H
054500

CÓDIGO	MEDIDA [mm]	BOLSA	U. CAJA Estándar	TARIFA €
054500016	16	-	1800	1,06
054500020	20	-	1400	1,06
054500025	25	-	850	1,40
054500032	32	-	450	1,91
054500040	40	-	250	2,61
054500050	50	-	120	3,50
054500063	63	-	80	5,12
054500075	75	-	65	9,50
054500090	90	-	35	14,50
054500110	110	-	21	24,00
054500125	125	-	14	35,60
054500140	140	-	12	50,42
054500160	160	-	6	84,23
054500200P	200	-	1	110,00
054500225P	225	-	1	202,98
054500250P	250	-	1	354,63
054500280P	280	-	1	498,65
054500315P	315	-	1	530,21
054500355P	355	-	1	2.156,23
054500400P	400	-	1	2.368,12

CODO 45º
ENCOLAR H - ROSCA H
054502

CÓDIGO	MEDIDA [mm x in]	BOLSA	U. CAJA Estándar	TARIFA €
054502016003	16 x 3/8"	-	1800	2,00
054502020005	20 x 1/2"	-	1400	2,00
054502025007	25 x 3/4"	-	850	2,18
054502032010	32 x 1"	-	450	2,84
054502040013	40 x 1 1/4"	-	250	3,41
054502050015	50 x 1 1/2"	-	120	5,43
054502063020	63 x 2"	-	80	7,70
054502075025P	75 x 2 1/2"	-	40	8,00
054502090030P	90 x 3"	-	25	23,11
054502110040P	110 X 4"	-	18	34,25

CODO 45°
ROSCA H
054501

CÓDIGO	MEDIDA [in]	BOLSA	U. CAJA Estándar	TARIFA €
054501003	3/8"	-	1800	2,28
054501005	1/2"	-	1400	2,28
054501007	3/4"	-	850	2,70
054501010	1"	-	450	3,41
054501013	1 1/4"	-	250	4,30
054501015	1 1/2"	-	120	6,60
054501020	2"	-	80	9,31
054501025P	2 1/2"	-	40	30,00
054501030P	3"	-	25	34,69
054501040P	4"	-	18	58,35

TE IGUAL 90° ENCOLAR
ENCOLAR H-H-H
050400

CÓDIGO	MEDIDA [mm]	BOLSA	U. CAJA Estándar	TARIFA €
050400016	16	-	1500	1,04
050400020	20	-	700	1,04
050400025	25	-	500	1,32
050400032	32	-	250	1,94
050400040	40	-	130	3,21
050400050	50	-	80	4,52
050400063	63	-	56	6,40
050400075	75	-	35	13,46
050400090	90	-	24	24,35
050400110	110	-	14	36,11
050400125	125	-	9	59,65
050400140	140	-	6	90,89
050400160	160	-	3	107,00
050400200P	200		1	154,21
050400225P	225	-	1	242,11
050400250P	250	-	1	493,68
050400280P	280	-	1	798,65
050400315P	315	-	1	900,00
050400355P	355	-	1	2.904,57
050400400P	400	-	2	3.241,56

TE IGUAL 90° MIXTA
ENCOLAR H-H - SALIDA H ROSCA
050402

CÓDIGO	MEDIDA [mm x in]	BOLSA	U. CAJA Estándar	TARIFA €
050402016003	16 x 3/8"	-	1440	2,10
050402020005	20 x 1/2"	-	700	2,10
050402025007	25 x 3/4"	-	500	2,30
050402032010	32 x 1"	-	250	2,87
050402040013	40 x 1 1/4"	-	130	4,69
050402050015	50 x 1 1/2"	-	80	6,60
050402063020	63 x 2"	-	56	10,18
050402075025	75 x 2 1/2"	-	35	26,01
050402090030	90 x 3"	-	24	35,21
050402110040	110 x 4"	-	14	49,87

TE 90° MIXTA REFORZADA
ENCOLAR H - ROSCA H
CON ANILLO DE REFUERZO
057402

CÓDIGO	MEDIDA [mm x in]	BOLSA	U. CAJA Estándar	TARIFA €
057402016003	16 x 3/8"	-	1440	3,60
057402020005	20 x 1/2"	-	700	3,66
057402025007	25 x 3/4"	-	500	4,29
057402032010	32 x 1"	-	250	5,33
057402040013	40 x 1 1/4"	-	130	7,00
057402050015	50 x 1 1/2"	-	80	10,01
057402063020	63 x 2"	-	56	14,78

TE IGUAL 90°
ROSCA H
050401

CÓDIGO	MEDIDA [in]	BOLSA	U. CAJA Estándar	TARIFA €
050401003	3/8"	-	1500	3,01
050401005	1/2"	-	700	3,01
050401007	3/4"	-	500	3,40
050401010	1"	-	250	4,15
050401013	1 1/4"	-	130	6,20
050401015	1 1/2"	-	80	9,00
050401020	2"	-	56	13,50
050401025	2 1/2"	-	35	30,21
050401030	3"	-	24	40,54
050401040	4"	-	14	61,24

TE 90º REDUCIDA ENCOLAR
ENCOLAR H-H-H
051400

CÓDIGO	MEDIDA [mm]	BOLSA	U. CAJA Estándar	TARIFA €
051400025020	25 x 20 x 25	-	500	1,41
051400032020	32 x 20 x 32	-	300	2,16
051400032025	32 x 25 x 32	-	300	2,16
051400040020	40 x 20 x 40	-	180	3,38
051400040025	40 x 25 x 40	-	160	3,38
051400040032	40 x 32 x 40	-	150	3,38
051400050025	50 x 20 x 50	-	75	4,77
051400050020P	50 x 25 x 50	-	80	4,77
051400050032	50 x 32 x 50	-	80	4,77
051400050040	50 x 40 x 50	-	80	4,77
051400063025P	63 x 25 x 50	-	40	6,70
051400063032	63 x 32 x 63	-	56	6,70
051400063040	63 x 40 x 63	-	56	6,70
051400063050	63 x 50 x 63	-	56	6,70
051400075032P	75 x 32 X 75	-	30	13,54
051400075040P	75 x 40 x 75	-	30	13,54
051400075050P	75 x 50 x75	-	30	13,54
051400075063P	75 x 63 x 75	-	30	13,54
051400090032P	90 x 32 x 90	-	35	24,01
051400090040P	90 x 40 x 90	-	35	24,01
051400090050P	90 x 50 x 90	-	35	24,01
051400090063P	90 x 63 x 90	-	35	24,01
051400090075P	91 x 75 x 90		25	21,04
051400110032P	110 x 32 x 110	-	22	36,22
051400110040P	110 x 40 x 110	-	22	36,22
051400110050P	110 x 50 x 110	-	22	36,22
051400110063P	110 x 63 x 110	-	22	36,22
051400110075P	110 x 75 x 110	-	10	36,22
051400110090P	110 x 90 x 110	-	11	36,22
051400125063P	125 x 63 x 125	-	10	59,55
051400125075P	125 x 75 x 125	-	10	59,55
051400125090P	125 x 90 x 125	-	8	59,55
051400125110P	125 x 110 x 125	-	8	59,55
051400140063P	140 x 63 x 140	-	8	90,03
051400140075P	140 x 75 x 140	-	6	90,03
051400140090P	140 x 90 x 140	-	6	90,03
051400140110P	140 x 110 x 140	-	6	90,03
051400160635P	160 x 63 x 160	-	5	104,89
051400160075P	160 x 75 x 160	-	5	104,89
051400160090P	160 x 90 x 160	-	5	104,89
051400160110P	160 x 110 x 160	-	5	104,89
051400160125P	160 x 125 x 160	-	5	104,89
051400200075P	200 x 75 x 200	-	2	170,45
051400200090P	200 x 90 x 200	-	2	170,45
051400200110P	200 x 110 x 200	-	2	170,45
051400200125P	200 x 125 x 200	-	2	170,45
051400200140P	200 x 140 x 200	-	2	170,45
051400200160P	200 x 160 x 200	-	2	170,45
051400225110P	225 x 110 x 225	-	2	260,96
051400225125P	225 x 125 x 225	-	2	260,96
051400225140P	225 x 140 x 225	-	2	260,96
051400225160P	225 x 160 x 225	-	2	260,96
051400225200P	225 x 200 x 225	-	2	260,96
051400250110P	250 x 110 x 250	-	1	465,32
051400250140P	250 x 140 x 250	-	1	465,32
051400250160P	250 x 160 x 250	-	1	465,32
051400250200P	250 x 200 x 250	-	1	465,32
051400250225P	250 x 225 x 250	-	1	733,21
051400280110P	280 x 110 x 280	-	1	1.120,11
051400280140P	280 x 140 x 280	-	1	1.120,11
051400280160P	280 x 160 x 280	-	1	1.120,11
051400280200P	280 x 200 x 280	-	1	1.120,11
051400280225P	280 x 225 x 280	-	1	1.120,11
051400280250P	280 x 250 x 280	-	1	1.120,11
051400315110P	315 x 110 x 315	-	1	1.200,00
051400315160P	315 x 160 x 315	-	1	1.200,00
051400315225P	315 x 225 x 315	-	1	1.200,00
051400315250P	315 x 250 x 315	-	1	1.421,00
051400315280P	315 x 280 x 315	-	1	1.421,00
051400355280P	355 x 280 x 355	-	1	3.765,55
051400355315P	355 x 315 x 355	-	1	3.765,55
051400400280P	400 x 280 x 400	-	1	5.786,41
051400400315P	400 x 315 x 400	-	1	5.789,41
051400400355P	400 x 355 x 400	-	1	5.786,41

TE REDUCIDA 90º
ENCOLAR H - ROSCA H
051402

CÓDIGO	MEDIDA [mm x in]	BOLSA	U. CAJA Estándar	TARIFA €
051402025005	25 x 1/2" x 25	-	500	2,40
051402032005	32 x 1/2" x 32	-	300	3,09
051402032007	32 x 3/4" x 32	-	300	3,09
051402040005	40 x 1/2" x 40	-	180	4,60
051402040007	40 x 3/4" x 40	-	160	4,60
051402040010	40 x 1" x 40	-	150	4,60
051402050007	50 x 3/4" x 50	-	80	6,85
051402050010	50 x 1" x 50	-	80	6,85
051402050013	50 x 1 1/4" x 50	-	80	6,85
051402063010	63 x 1" x 63	-	56	10,42
051402063013	63 x 1 1/4" x 63	-	56	10,42
051402063015	63 x 1 1/2" x 63	-	56	10,42
051402075020P	75 x 2" x 75	-	35	15,50
051402090020P	90 x 2" x 90	-	25	27,78
051402090025P	90 x 2 1/2" x 90	-	22	27,78
051402110020P	110 x 2" x 110	-	10	50,21
051402110025P	110 x 2 1/2" x 110	-	11	50,21
051402110030P	110 x 3" x 110	-	10	50,21

CRUZ ENCOLAR
ENCOLAR H-H-H-H
05C400

CÓDIGO	MEDIDA [mm x in]	BOLSA	U. CAJA Estándar	TARIFA €
05C400032P	32	-	110	11,25
05C400040P	40	-	70	13,46
05C400050P	50	-	35	15,62
05C400063P	63	-	40	26,01
05C400075P	75	-	20	30,74
05C400090P	90	-	12	38,75
05C400110P	110	-	7	75,60
05C400125P	125	-	4	128,21
05C400140P	140	-	4	200,48
05C400160P	160	-	3	257,90
05C400200P	200	-	1	569,25
05C400225P	225	-	1	647,46
05C400250P	250	-	1	1.040,49
05C400280P	280	-	1	1.436,09
05C400315P	315	-	1	1.733,76
05C400355P	355	-	1	3.123,23
05C400400P	400	-	1	4.140,50

TE 45º ENCOLAR
ENCOLAR H-H-H
054400

CÓDIGO	MEDIDA [mm x in]	BOLSA	U. CAJA Estándar	TARIFA €
054400020P	20	-		4,75
054400025P	25	-		5,50
054400032P	32	-		6,11
054400040P	40	-		8,27
054400050P	50	-	20	8,65
054400063P	63	-	20	11,95
054400075P	75	-	25	47,65
054400090P	90	-	20	78,64
054400110P	110	-	8	150,00

TAPÓN ENCOLAR
ENCOLAR H
050700

CÓDIGO	MEDIDA [mm]	BOLSA	U. CAJA Estándar	TARIFA €
050700016	16	-	3000	0,68
050700020P	20	-	700	0,68
050700025P	25	-	600	0,80
050700032P	32	-	350	1,02
050700040P	40	-	250	1,62
050700050	50	-	320	2,55
050700063P	63	-	100	3,54
050700075P	75	-	60	6,84
050700090	90	-	45	10,79
050700110	110	-	25	22,54
050700125	125	-	40	29,30
050700140	140	-	30	38,66
050700160	160	-	20	48,89
050700200P	200	-	1	71,00
050700225P	225	-	1	60,12
050700250P	250	-	1	133,86
050700280P	280	-	1	309,11
050700315P	315	-	1	320,22
050700355P	355	-	1	976,50
050700400P	400	-	1	1.439,01
050700450P	450	-	1	2.520,00
050700500P	500	-	1	3.015,00

TAPÓN
ROSCA H
050701

CÓDIGO	MEDIDA [in]	BOLSA	U. CAJA Estándar	TARIFA €
050701003	3/8"	-	2600	1,50
050701005	1/2"	-	1400	1,64
050701007	3/4"	-	1100	1,80
050701010	1"	-	530	2,20
050701013P	1 1/4"	-	150	3,10
050701015P	1 1/2"	-	210	4,12
050701020P	2"	-	100	5,49
050701025P	2 1/2"	-	60	12,70
050701030	3"	-	80	20,70
050701040	4"	-	56	29,00

TAPÓN
ROSCA M
051701

CÓDIGO	MEDIDA [in]	BOLSA	U. CAJA Estándar	TARIFA €
051701003	3/8"	-	3000	1,10
051701005	1/2"	-	2500	1,10
051701007	3/4"	-	1500	1,42
051701010	1"	-	1100	1,92
051701013	1 1/4"	-	500	2,46
051701015	1 1/2"	-	480	3,30
051701020	2"	-	250	3,94
051701025P	2 1/2"	-	60	6,70
051701030	3"	-	70	10,85
051701040	4"	-	72	20,56

PORTABRIDA ENCOLAR CON PERFILADO PARA JUNTA
ENCOLAR H
055000

CÓDIGO	MEDIDA [mm]	BOLSA	U. CAJA Estándar	TARIFA €
055000020	20	-	2000	1,24
055000025	25	-	1200	1,42
055000032	32	-	800	1,75
055000040	40	-	400	2,32
055000050	50	-	270	3,42
055000063	63	-	160	4,00
055000075	75	-	135	6,01
055000090	90	-	75	8,56
055000110	110	-	48	12,35
055000125	125	-	40	26,23
055000140	140	-	21	28,47
055000160	160	-	16	36,23
055000200	200	-	8	58,00
055000225	225	-	6	65,00

PORTABRIDA ENCOLAR PLANO
ENCOLAR H
055100

CÓDIGO	MEDIDA [mm]	BOLSA	U. CAJA Estándar	TARIFA €
055100020	20	-	2000	1,24
055100025	25	-	1200	1,42
055100032	32	-	800	1,75
055100040	40	-	400	2,32
055100050	50	-	270	3,42
055100063	63	-	160	4,00
055100075	75	-	135	5,64
055100090	90	-	75	8,56
055100110	110	-	48	9,65
055100125	125	-	40	13,62
055100140	140	-	21	19,00
055100160	160	-	16	25,42
055100200	200	-	8	49,00
055100225	225	-	6	56,23

PORTABRIDA ENCOLAR
ENCOLAR H
055200

CÓDIGO	MEDIDA [mm]	BOLSA	U. CAJA Estándar	TARIFA €
055200020	20	-	2000	1,32
055200025	25	-	1200	1,52
055200032	32	-	850	1,84
055200040	40	-	400	2,65
055200050	50	-	270	3,67
055200063	63	-	160	4,30
055200075	75	-	135	5,90
055200090	90	-	75	9,00
055200110	110	-	48	11,11
055200125	125	-	40	14,00
055200140	140	-	21	19,84
055200160	160	-	16	27,32
055200200	200	-	8	50,00
055200225	225	-	6	58,00
055200250	250	-	1	134,00
055200280	280	-	1	212,00
055200315	315	-	1	479,00
055200355P	355	-	1	865,00
055200400P	400	-	1	1.645,12
055200450P	450	-	1	4.000,00
055200500P	500	-	1	4.296,00

BRIDA PN16
059000

CÓDIGO	MEDIDA [mm]	BOLSA	U. CAJA Estándar	TARIFA €
059000020	20	-	150	8,50
059000025	25	-	200	8,75
059000032	32	-	80	8,93
059000040	40	-	75	10,14
059000050	50	-	50	10,50
059000063	63	-	40	12,46
059000075	75	-	30	19,00
059000090	90	-	30	22,00
059000110	110	-	20	28,00
059000125	125	-	26	35,65
059000140	140	-	12	41,21
059000160	160	-	12	50,00
059000200	200	-	8	57,57
059000225	225	-	8	67,65
059000250P	250	-	7	150,00
059000280P	280	-	7	220,54
059000315P	315	-	7	287,53
059000355P	355	-	1	1.056,32
059000400P	400	-	1	1.689,53
059000450P	450	-	1	3.215,32
059000500P	500	-	1	3.956,32

APTO PARA EL SUMINISTRO DE AGUA POTABLE

BRIDA CIEGA PN16
059100

CÓDIGO	MEDIDA [mm]	BOLSA	U. CAJA Estándar	TARIFA €
059100020P	20	-	149	12,35
059100025P	25	-	110	14,21
059100032	32	-	100	14,56
059100040	40	-	100	14,98
059100050	50	-	80	15,44
059100063	63	-	75	17,50
059100075	75	-	50	21,56
059100090	90	-	40	24,12
059100110	110	-	30	32,12
059100125	125	-	25	45,54
059100140	140	-	20	50,32
059100160	160	-	15	60,00
059100200	200	-	12	72,10
059100225	225	-	12	91,21
059100250P	250	-	8	523,65
059100280P	280	-	8	523,65
059100315P	315	-	7	752,32
059100355P	355	-	7	1.856,00
059100400P	400	-	7	1.998,52
059100450P	450	-	7	4.356,23
059100500P	500	-	7	5.324,14

BRIDA ROSCADA
ROSCA
059201

CÓDIGO	MEDIDA [in]	BOLSA	U. CAJA Estándar	TARIFA €
059201010	1"	-	144	11,94
059201013	1 1/4"	-	70	14,00
059201015	1 1/2"	-	60	15,38
059201020	2"	-	45	17,96
059201025	2 1/2"	-	25	23,20
059201030	3"	-	18	26,72
059201040	4"	-	12	30,15

BRIDA CON CUELLO PN16
ENCOLAR H
059200

CÓDIGO	MEDIDA [mm]	BOLSA	U. CAJA Estándar	TARIFA €
059200020P	20	-		10,91
059200025P	25	-		10,91
059200032	32	-	144	10,91
059200040	40	-	70	11,43
059200050	50	-	60	14,00
059200063	63	-	45	17,00
059200075	75	-	25	19,22
059200090	90	-	18	22,12
059200110	110	-	12	27,00
059200125P	125	-	8	33,56
059200140P	140	-	8	39,21
059200160P	160	-	12	52,65
059200200P	200	-	1	95,32

BRIDA DE REPARACIÓN
059A00

CÓDIGO	MEDIDA [mm]	BOLSA	U. CAJA Estándar	TARIFA €
059A00090P	90	-	35	21,56
059A00110P	110	-	22	21,65
059A00125P	125	-	18	31,86
059A00140P	140	-	18	31,50
059A00160P	160	-	14	42,35
059A00200P	200	-	11	82,80

ENLACE BRIDA PLANA
059S00

CÓDIGO	MEDIDA [mm]	BOLSA	U. CAJA Estándar	TARIFA €
059S00020P	20	-	16	65,36
059S00025P	25	-	16	65,36
059S00032P	32	-	16	68,74
059S00040P	40	-	16	75,60
059S00050P	50	-	16	75,60
059S00063P	63	-	1	77,63
059S00075P	75	-	1	87,53

059S00090P	90	-	1	107,16
059S00110P	110	-	1	125,10
059S00125P	125	-	1	149,85
059S00140P	140	-	1	162,23
059S00160P	160	-	1	201,43
059S00200P	200	-	1	311,74
059S00225P	225	-	1	325,58
059S00250P	250	-	1	1.067,12
059S00280P	280	-	1	985,73
059S00315P	315	-	1	1.330,54
059S00355P	355	-	1	5.503,84
059S00400P	400	-	1	7.150,95
059S00450P	450	-	1	15.273,90
059S00500P	500	-	1	18.311,40

UNION 3 PIEZAS ENCOLAR
ENCOLAR H-H
050800

CÓDIGO	MEDIDA [mm]	BOLSA	U. CAJA Estándar	TARIFA €
050800016	16	-	1200	3,00
050800020	20	-	580	3,00
050800025	25	-	400	3,50
050800032	32	-	250	5,20
050800040	40	-	150	6,15
050800050	50	-	100	8,00
050800063	63	-	60	11,65
050800075	75	-	45	34,00
050800090	90	-	30	46,00
050800110	110	-	18	62,00

UNIÓN 3 PIEZAS MIXTO
ENCOLAR H - ROSCA H
050803

CÓDIGO	MEDIDA [mm x in]	BOLSA	U. CAJA Estándar	TARIFA €
050803025007	25 x 3/4"	-	400	5,32
050803032010	32 x 1"	-	250	5,55
050803040013	40 x 1 1/4"	-	150	8,00
050803050015	50 x 1 1/2"	-	100	8,19
'050803063020	63 x 2"	-	60	13,24

UNIÓN 3 PIEZAS MIXTO
ENCOLAR H - ROSCA H
050802

CÓDIGO	MEDIDA [mm x in]	BOLSA	U. CAJA Estándar	TARIFA €
050802016003	16 x 3/8"	-	1000	3,06
050802020005	20 x 1/2"	-	580	3,39
050802025007	25 x 3/4"	-	400	3,91
050802032010	32 x 1"	-	250	5,56
050802040013	40 x 1 1/4"	-	150	6,84
050802050015	50 x 1 1/2"	-	100	8,83
050802063020	63 x 2"	-	60	12,50
050802075025	75 x 2. 1/2"	-	45	36,55
050802090030	90 x 3"	-	30	49,32
050802110040	110 x 4"	-	18	67,00

UNIÓN 3 PIEZAS
DOBLE ROSCA H
050801

CÓDIGO	MEDIDA [in]	BOLSA	U. CAJA Estándar	TARIFA €
050801003	3/8"	-	1000	4,53
050801005	1/2"	-	580	4,87
050801007	3/4"	-	400	5,66
050801010	1"	-	250	6,12
050801013	1 1/4"	-	150	10,12
050801015	1 1/2"	-	100	9,24
050801020	2"	-	60	14,55
050801025	2 1/2"	-	45	30,12
050801030	3"	-	30	46,23
050801040	4"	-	18	58,33

UNIÓN 3 PIEZAS
DOBLE ROSCA M-H
050804

CÓDIGO	MEDIDA [in]	BOLSA	U. CAJA Estándar	TARIFA €
050804007	3/4" x 3/4"	-	350	14,23
050804010	1" x 1"	-	250	16,00
050804013	1 1/4" x 1 1/4"	-	150	22,00
050804015	1 1/2" x 1 1/2"	-	100	26,25
050804020	2" x 2"	-	60	36,45

VÁLVULAS PVC

> DE ESFERA 109

> ANTIRRETORNO 117

> ANTIRRETORNO DE CLAPETA 122

> DE MARIPOSA 124

> CAUDALÍMETRO 129

domini ambiental

PLASSON®

DE ESFERA

VÁLVULA ESFERA DESMONTABLE BÁSICA STANDARD
ENCOLAR
111500

CÓDIGO	MEDIDA [mm]	U. CAJA Pequeña	U. CAJA Estándar	TARIFA €
11150016	16 x 16	80	160	10,61
11150020	20 x 20	80	160	10,35
11150025	25 x 25	45	90	12,90
11150032	32 x 32	25	50	19,12
11150040	40 x 40	20	40	22,00
11150050	50 x 50	14	28	28,78
11150063	63 x 63	8	13	41,09

VÁLVULA ESFERA DESMONTABLE BÁSICA UNIBLOCK
ENCOLAR
113500

CÓDIGO	MEDIDA [mm]	U. CAJA Pequeña	U. CAJA Estándar	TARIFA €
11350016	16 x 16	100	200	13,08
11350020	20 x 20	100	200	12,74
11350025	25 x 25	55	110	14,78
11350032	32 x 32	30	60	16,74
11350040	40 x 40	20	45	25,66
11350050	50 x 50	10	25	33,56
11350063	63 x 63	10	15	44,09

VÁLVULA ESFERA DESMONTABLE BÁSICA STANDARD
ROSCA
111510

CÓDIGO	MEDIDA [in]	U. CAJA Pequeña	U. CAJA Estándar	TARIFA €
11151003	3/8" x 3/8"	80	160	12,44
11151005	1/2" x 1/2"	80	160	11,98
11151007	3/4" x 3/4"	45	90	13,15
11151010	1" x 1"	25	50	19,12
11151013	1 1/4" x 1 1/4"	20	40	21,58
11151015	1 1/2" x 1 1/2"	14	28	31,03
11151020	2" x 2"	8	13	44,58

VÁLVULA ESFERA DESMONTABLE BÁSICA UNIBLOCK
ROSCA
113510

CÓDIGO	MEDIDA [in]	U. CAJA Pequeña	U. CAJA Estándar	TARIFA €
11351003	3/8" x 3/8"	100	200	14,27
11351005	1/2" x 1/2"	100	200	14,19
11351007	3/4" x 3/4"	55	110	15,97
11351010	1" x 1"	30	60	17,84
11351013	1 1/4" x 1 1/4"	20	45	28,72
11351015	1 1/2" x 1 1/2"	10	25	35,26
11351020	2" x 2"	10	15	47,15

DE ESFERA

VÁLVULA ESFERA DESMONTABLE BÁSICA UNIBLOCK
ROSCA M-H
113610

CÓDIGO	MEDIDA [in]	U. CAJA Pequeña	U. CAJA Estándar	TARIFA €
11361003	3/8" x 3/8"	100	200	13,68
11361005	1/2" x 1/2"	100	200	13,59
11361007	3/4" x 3/4"	60	110	15,55
11361010	1" x 1"	30	60	17,76
11361013	1 1/4" x 1 1/4"	20	50	25,06
11361015	1 1/2" x 1 1/2"	10	30	32,71
11361020	2" x 2"	10	15	45,88

VÁLVULA ESFERA DESMONTABLE BIDIRECCIONAL STANDARD
ENCOLAR
111400/111200

CÓDIGO	MEDIDA [mm]	U. CAJA Pequeña	U. CAJA Estándar	TARIFA €
11140016	16 x 16	80	160	14,12
11140020	20 x 20	80	160	14,06
11140025	25 x 25	45	90	15,88
11140032	32 x 32	25	50	18,89
11140040	40 x 40	20	40	27,51
11140050	50 x 50	14	28	33,85
11140063	63 x 63	8	13	45,48
11120075	75 x 75	2	4	110,83
11120090	90 x 90	1	2	139,39
11120110	110 x 110	1	2	197,05

VÁLVULA ESFERA DESMONTABLE BIDIRECCIONAL STANDARD
ROSCA
111410

CÓDIGO	MEDIDA [in]	U. CAJA Pequeña	U. CAJA Estándar	TARIFA €
11141003	3/8" x 3/8"	80	160	15,10
11141005	1/2" x 1/2"	80	160	15,10
11141007	3/4" x 3/4"	45	90	16,86
11141010	1" x 1"	25	50	20,00
11141013	1 1/4" x 1 1/4"	20	40	28,82
11141015	1 1/2" x 1 1/2"	14	28	35,68
11141020	2" x 2"	8	13	47,77
11121025	2 1/2" x 2 1/2"	2	4	113,78
11141030*	3" x 3"	1	2	143,39
11121040	4" x 4"	1	2	197,76

*Al acabar stock actual, nuevo código 11121XXX

VÁLVULA ESFERA DESMONTABLE BIDIRECCIONAL
ENCOLAR
JUNTA EPDM
112400

CÓDIGO	MEDIDA [mm]	U. CAJA Pequeña	U. CAJA Estándar	TARIFA €
11240016	16 x 16	40	80	30,93
11240020	20 x 20	40	80	30,84
11240025	25 x 25	26	52	33,73
11240032	32 x 32	15	30	39,59
11240040	40 x 40	11	22	51,06
11240050	50 x 50	8	13	62,02
11240063	63 x 63	6	6	76,46
11220075	75 x 75	2	4	201,95
11220090	90 x 90	1	2	184,53
11220110	110 x 110	1	2	282,07

16 bar

DE ESFERA

VÁLVULA ESFERA DESMONTABLE BIDIRECCIONAL
ENCOLAR
JUNTA FPM
112700

CÓDIGO	MEDIDA [mm]	U. CAJA Pequeña	U. CAJA Estándar	TARIFA €
11270016	16 x 16	40	80	33,98
11270020	20 x 20	40	80	33,98
11270025	25 x 25	26	52	43,07
11270032	32 x 32	15	30	47,32
11270040	40 x 40	11	22	59,05
11270050	50 x 50	8	13	83,43
11270063	63 x 63	6	6	98,89
11230075	75 x 75	2	4	170,09
11230090	90 x 90	1	2	250,97
11230110	110 x 110	1	2	330,84

VÁLVULA ESFERA DESMONTABLE BIDIRECCIONAL
ROSCA
JUNTA FPM
112710

CÓDIGO	MEDIDA [in]	U. CAJA Pequeña	U. CAJA Estándar	TARIFA €
11271003	3/8" x 3/8"	40	80	35,34
11271005	1/2" x 1/2"	40	80	35,34
11271007	3/4" x 3/4"	26	52	44,35
11271010	1" x 1"	15	30	48,77
11271013	1 1/4" x 1 1/4"	11	22	60,75
11271015	1 1/2" x 1 1/2"	8	13	85,72
11271020	2" x 2"	6	6	101,95
11231025	2 1/2" x 2 1/2"	2	4	170,09
11231030	3" x 3"	1	2	253,78
11231040	4" x 4"	1	2	333,13

VÁLVULA ESFERA DESMONTABLE BIDIRECCIONAL
ROSCA
JUNTA EPDM
112410

CÓDIGO	MEDIDA [in]	U. CAJA Pequeña	U. CAJA Estándar	TARIFA €
11241003	3/8" x 3/8"	40	80	32,28
11241005	1/2" x 1/2"	40	80	32,20
11241007	3/4" x 3/4"	26	52	35,00
11241010	1" x 1"	15	30	41,04
11241013	1 1/4" x 1 1/4"	11	22	52,76
11241015	1 1/2" x 1 1/2"	8	13	64,31
11241020	2" x 2"	6	6	65,08
11221025	2 1/2" x 2 1/2"	2	4	150,63
11221030	3" x 3"	1	2	189,80
11221040	4" x 4"	1	2	285,47

VÁLVULA ESFERA DESMONTABLE BIDIRECCIONAL UNIBLOCK
ENCOLAR
113400

CÓDIGO	MEDIDA [mm]	U. CAJA Pequeña	U. CAJA Estándar	TARIFA €
11340016	16 x 16	100	200	15,38
11340020	20 x 20	100	200	15,38
11340025	25 x 25	55	110	17,42
11340032	32 x 32	30	60	20,82
11340040	40 x 40	20	45	30,25
11340050	50 x 50	10	25	36,79
11340063	63 x 63	10	15	49,70
11320075	75 x 75	3	8	104,76
11320090	90 x 90	2	6	143,07
11320110	110 x 110	1	3	208,66

ESTÁNDARES RECOMENDADOS PARA AGUA POTABLE

DE ESFERA

VÁLVULA ESFERA DESMONTABLE BIDIRECCIONAL UNIBLOCK
ROSCA
113410

CÓDIGO	MEDIDA [in]	U. CAJA Pequeña	U. CAJA Estándar	TARIFA €
11341003	3/8" x 3/8"	100	200	16,65
11341005	1/2" x 1/2"	100	200	16,57
11341007	3/4" x 3/4"	55	110	18,61
11341010	1" x 1"	30	60	22,26
11341013	1 1/4" x 1 1/4"	20	45	31,95
11341015	1 1/2" x 1 1/2"	10	25	38,91
11341020	2" x 2"	10	15	52,42
11321025	2 1/2" x 2 1/2"	3	8	107,30
11321030	3" x 3"	2	6	144,35
11321040	4" x 4"	1	3	209,94

VÁLVULA ESFERA DESMONTABLE BIDIRECCIONAL UNIBLOCK
ROSCA M-H
113710

CÓDIGO	MEDIDA [in]	U. CAJA Pequeña	U. CAJA Estándar	TARIFA €
11371003	3/8" x 3/8"	100	200	15,97
11371005	1/2" x 1/2"	100	200	15,97
11371007	3/4" x 3/4"	35	110	17,93
11371010	1" x 1"	30	60	21,49
11371013	1 1/4" x 1 1/4"	20	45	30,84
11371015	1 1/2" x 1 1/2"	12	25	37,47
11371020	2" x 2"	10	15	50,98

VÁLVULA ESFERA DESMONTABLE BIDIRECCIONAL UNIBLOCK
ROSCA H - COMPRESIÓN
113790

CÓDIGO	MEDIDA [mm x in]	U. CAJA Pequeña	U. CAJA Estándar	TARIFA €
11379052	20 x 1/2"	55	110	17,50
11379075	25 x 3/4"	35	70	19,37
11379103	32 x1 "	20	40	25,15
11379155	40 x 1 1/4"	15	25	41,12
11379184	50 x 1 1/2"	10	20	48,17
11379206	63 x 2"	5	10	66,27

VÁLVULA ESFERA DESMONTABLE BIDIRECCIONAL STANDARD
EXTREMOS PE - PE
1114800

CÓDIGO	MEDIDA [mm]	U. CAJA Pequeña	U. CAJA Estándar	TARIFA €
111480020	20 x 20	40	80	43,16
111480025	25 x 25	30	60	46,39
111480032	32 x 32	20	40	55,73
111480040	40 x 40	15	30	67,80
111480050	50 x 50	10	20	82,41
111480063	63 x 63	5	10	102,04
111880075	75 x 75	2	4	288,86
111880090	90 x 90	1	3	322,85
111880110	110 x 110	1	1	420,55

VÁLVULA ESFERA DESMONTABLE BIDIRECCIONAL UNIBLOCK
PE - COMPRESIÓN
113780

CÓDIGO	MEDIDA [mm]	U. CAJA Pequeña	U. CAJA Estándar	TARIFA €
11378020	20 x 20	55	80	54,71
11378025	25 x 25	35	70	59,13
11378032	32 x 32	20	40	47,75
11378040	40 x 40	15	30	55,65
11378050	50 x 50	10	15	85,66
11378063	63 x 63	5	10	98,13

DE ESFERA

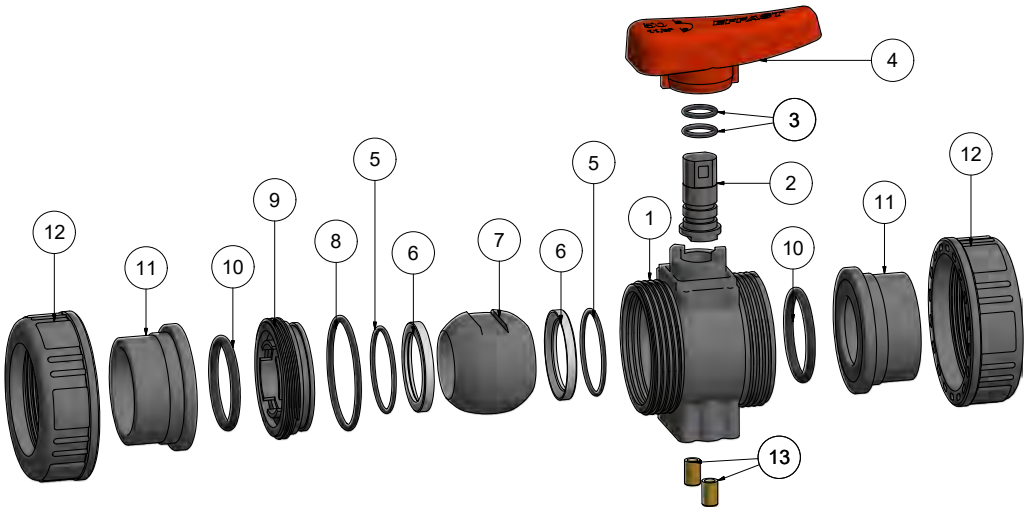

N.	COMPONENTE	MATERIAL	QTY
1	Cuerpo	PVC-U	1
2	Eje	PVC-U	1
3	Juntas eje	EPDM/FKM	2
4	Mango	PVC-U	1
5	Juntas Asiento	EPDM/FKM	2
6	Asiento	PTFE	2
7	Esfera	PVC-U	1

N.	COMPONENTE	MATERIAL	QTY
8	Cuerpo junta	EPDM/FKM	1
9	Junta	PVC-U	1
10	Junta manguito	EPDM/FKM	2
11	Manguito	PVC-U	2
12	Tuerca	PVC-U	2
13	Insertos roscados	Latón	2

VÁLVULA DE ESFERA PARA INDUSTRIA BK1 DOBLE UNIÓN (JUNTA EPDM)

ENCOLAR

BK1D0

CÓDIGO	MEDIDA [mm]	U. CAJA Pequeña	U. CAJA Estándar	TARIFA €
BDRBK1D0160	16 x 16	25	50	61,03
BDRBK1D0200	20 x 20	25	50	62,38
BDRBK1D0250	25 x 25	10	20	76,32
BDRBK1D0320	32 x 32	10	20	90,68
BDRBK1D0400	40 x 40	7	14	116,46
BDRBK1D0500	50 x 50	7	14	148,88
BDRBK1D0630	63 x 63	2	5	184,59

VÁLVULA DE ESFERA PARA INDUSTRIA BK1 DOBLE UNIÓN (JUNTA FKM)

ENCOLAR

BK1DV

CÓDIGO	MEDIDA [mm]	U. CAJA Pequeña	U. CAJA Estándar	TARIFA €
BDRBK1D016V	16 x 16	25	50	80,96
BDRBK1D020V	20 x 20	25	50	82,11
BDRBK1D025V	25 x 25	10	20	98,29
BDRBK1D032V	32 x 32	10	20	119,51
BDRBK1D040V	40 x 40	7	14	153,21
BDRBK1D050V	50 x 50	7	14	194,71
BDRBK1D063V	63 x 63	2	5	242,87

VÁLVULA DE ESFERA PARA INDUSTRIA BK1 DOBLE UNIÓN (JUNTA EPDM)

ROSCA

BK1E0

CÓDIGO	MEDIDA [in]	U. CAJA Pequeña	U. CAJA Estándar	TARIFA €
BERBK1E0160	3/8" x 3/8"	25	50	69,60
BERBK1E0200	1/2" x 3/8"	25	50	72,70
BERBK1E0250	3/4" x 3/8"	10	20	87,77
BERBK1E0320	1" x 1"	10	20	103,01
BERBK1E0400	1 1/4" x 1 1/4"	7	14	133,52
BERBK1E0500	1 1/2" x 1 1/2"	7	14	169,12
BERBK1E0630	2" x 2"	2	5	214,07

VÁLVULA DE ESFERA PARA INDUSTRIA BK1 DOBLE UNIÓN (JUNTA FKM)

ROSCA

BK1EV

CÓDIGO	MEDIDA [in]	U. CAJA Pequeña	U. CAJA Estándar	TARIFA €
BERBK1E016V	3/8" x 3/8"	25	50	87,60
BERBK1E020V	1/2" x 3/8"	25	50	90,54
BERBK1E025V	3/4" x 3/8"	10	20	104,36
BERBK1E032V	1" x 1"	10	20	129,79
BERBK1E040V	1 1/4" x 1 1/4"	7	14	163,79
BERBK1E050V	1 1/2" x 1 1/2"	7	14	211,86
BERBK1E063V	2" x 2"	2	5	270,53

VÁLVULA DE ESFERA DE 3 VÍAS PUERTO T

ENCOLAR - COMPACTA

BDRBTDT

CÓDIGO	MEDIDA [mm]	U. CAJA Pequeña	U. CAJA Estándar	TARIFA €
BDRBTD025T	25 x 25	5	10	264,07
BDRBTD032T	32 x 32	5	10	293,42
BDRBTD050T	50 x 50	5	10	440,94
BDRBTD063T	63 x 63	2	4	583,98

VÁLVULA DE ESFERA DE 3 VÍAS PUERTO T

ROSCA - COMPACTA

BERBTET

CÓDIGO	MEDIDA [in]	U. CAJA Pequeña	U. CAJA Estándar	TARIFA €
BERBTE025T	3/4" x 3/4"	5	10	282,65
BERBTE032T	1" x 1"	5	10	300,58
BERBTE050T	1 1/2" x 1 1/2"	5	10	440,94
BERBTE063T	2" x 2"	2	4	583,98

IDEAL PARA APLICACIONES QUÍMICAS E INDUSTRIALES

ANTIRRETORNO

VÁLVULA ANTIRRETORNO MUELLE
ENCOLAR
MUELLE RECUBIERTO PTFE
Y JUNTA EPDM
11080

CÓDIGO	MEDIDA [mm]	U. CAJA Pequeña	U. CAJA Estándar	TARIFA €
11080016	16 x 16	20	80	26,46
11080020	20 x 20	20	80	26,46
11080025	25 x 25	15	52	32,77
11080032	32 x 32	10	30	37,52
11080040	40 x 40	11	22	49,32
11080050	50 x 50	7	13	64,15
11080063	63 x 63	3	6	82,01
11080075	75 x 75	2	4	142,56
11080090	90 x 90	1	3	173,69
11080110	110 x 110	1	2	236,69

VÁLVULA ANTIRRETORNO MUELLE
ENCOLAR
JUNTA EPDM
11060

CÓDIGO	MEDIDA [mm]	U. CAJA Pequeña	U. CAJA Estándar	TARIFA €
11060016	16 x 16	20	80	18,68
11060020	20 x 20	20	80	18,68
11060025	25 x 25	15	52	22,37
11060032	32 x 32	10	30	26,30
11060040	40 x 40	11	22	39,08
11060050	50 x 50	7	13	44,08
11060063	63 x 63	3	6	62,68
11060075	75 x 75	2	4	130,68
11060090	90 x 90	1	3	153,94
11060110	110 x 110	1	2	219,90

VÁLVULA ANTIRRETORNO MUELLE
ENCOLAR
MUELLE RECUBIERTO PTFE
Y JUNTA FPM
11090

CÓDIGO	MEDIDA [mm]	U. CAJA Pequeña	U. CAJA Estándar	TARIFA €
11090016	16 x 16	20	80	33,18
11090020	20 x 20	20	80	33,18
11090025	25 x 25	15	52	35,07
11090032	32 x 32	10	30	46,62
11090040	40 x 40	11	22	61,28
11090050	50 x 50	7	13	89,30
11090063	63 x 63	3	6	103,23
11090075	75 x 75	2	4	224,49
11090090	90 x 90	1	3	280,20
11090110	110 x 110	1	2	400,55

VÁLVULA ANTIRRETORNO MUELLE
ENCOLAR
JUNTA FPM
11000

CÓDIGO	MEDIDA [mm]	U. CAJA Pequeña	U. CAJA Estándar	TARIFA €
11000016	16 x 16	20	80	26,38
11000020	20 x 20	20	80	26,38
11000025	25 x 25	15	52	33,18
11000032	32 x 32	10	30	38,83
11000040	40 x 40	11	22	55,30
11000050	50 x 50	7	13	83,16
11000063	63 x 63	3	6	108,80
11000075	75 x 75	2	4	218,59
11000090	90 x 90	1	3	257,67
11000110	110 x 110	1	2	372,78

ANTIRRETORNO

VÁLVULA ANTIRRETORNO MUELLE
ROSCA
MUELLE RECUBIERTO PTFE
Y JUNTA EPDM
110810

CÓDIGO	MEDIDA [in]	U. CAJA Pequeña	U. CAJA Estándar	TARIFA €
11081003	3/8" x 3/8"	20	80	27,94
11081005	1/2" x 1/2"	20	80	27,94
11081007	3/4" x 3/4"	15	52	34,49
11081010	1" x 1"	10	30	39,33
11081018	1 1/4" x 1 1/4"	11	22	49,81
11081015	1 1/2" x 1 1/2"	7	13	66,61
11081020	2" x 2"	3	6	85,70
11081025	2 1/2" x 2 1/2"	2	4	142,56
11081030	3" x 3"	1	3	173,69
11081040	4" x 4"	1	2	236,69

VÁLVULA ANTIRRETORNO MUELLE
ROSCA
JUNTA EPDM
110610

CÓDIGO	MEDIDA [in]	U. CAJA Pequeña	U. CAJA Estándar	TARIFA €
11061003	3/8" x 3/8"	20	80	20,24
11061005	1/2" x 1/2"	20	80	20,24
11061007	3/4" x 3/4"	15	52	24,17
11061010	1" x 1"	10	30	28,10
11061018	1 1/4" x 1 1/4"	11	22	40,55
11061015	1 1/2" x 1 1/2"	7	13	46,62
11061020	2" x 2"	3	6	67,18
11061025	2 1/2" x 2 1/2"	2	4	133,13
11061030	3" x 3"	1	3	157,30
11061040	4" x 4"	1	2	222,44

VÁLVULA ANTIRRETORNO MUELLE
ROSCA
MUELLE RECUBIERTO PTFE
Y JUNTA FPM
110910

CÓDIGO	MEDIDA [in]	U. CAJA Pequeña	U. CAJA Estándar	TARIFA €
11091003	3/8" x 3/8"	20	80	34,41
11091005	1/2" x 1/2"	20	80	34,41
11091007	3/4" x 3/4"	15	52	40,39
11091010	1" x 1"	10	30	49,32
11091018	1 1/4" x 1 1/4"	11	22	62,27
11091015	1 1/2" x 1 1/2"	7	13	90,53
11091020	2" x 2"	3	6	106,51
11091025	2 1/2" x 2 1/2"	2	4	224,49
11091030	3" x 3"	1	3	280,20
11091040	4" x 4"	1	2	400,55

VÁLVULA ANTIRRETORNO MUELLE
ROSCA
JUNTA FPM
110010

CÓDIGO	MEDIDA [in]	U. CAJA Pequeña	U. CAJA Estándar	TARIFA €
11001003	3/8" x 3/8"	20	80	27,12
11001005	1/2" x 1/2"	20	80	27,12
11001007	3/4" x 3/4"	15	52	34,82
11001010	1" x 1"	10	30	40,39
11001018	1 1/4" x 1 1/4"	11	22	57,19
11001015	1 1/2" x 1 1/2"	7	13	83,98
11001020	2" x 2"	3	6	113,23
11001025	2 1/2" x 2 1/2"	2	4	241,69
11001030	3" x 3"	1	3	286,75
11001040	4" x 4"	1	2	401,45

ANTIRRETORNO

VÁLVULA ANTIRRETORNO DE PIE
ENCOLAR
JUNTA EPDM
11640

CÓDIGO	MEDIDA [mm]	U. CAJA Pequeña	U. CAJA Estándar	TARIFA €
11640016	16 x 16	20	80	20,65
11640020	20 x 20	20	80	20,65
11640025	25 x 25	15	52	24,66
11640032	32 x 32	10	30	28,84
11640040	40 x 40	8	22	38,01
11640050	50 x 50	6	13	47,27
11640063	63 x 63	3	6	65,05
11640075	75 x 75	2	4	124,61
11640090	90 x 90	1	3	162,46
11640110	110 x 110	1	2	219,08

VÁLVULA ANTIRRETORNO DE PIE
ROSCA
JUNTA EPDM
116410

CÓDIGO	MEDIDA [in]	U. CAJA Pequeña	U. CAJA Estándar	TARIFA €
11641003	3/8" x 3/8"	20	80	22,12
11641005	1/2" x 1/2"	20	80	22,12
11641007	3/4" x 3/4"	15	52	26,38
11641010	1" x 1"	10	30	30,64
11641013	1 1/4" x 1 1/4"	8	22	40,39
11641015	1 1/2" x 1 1/2"	6	13	49,65
11641020	2" x 2"	3	6	68,90
11641025	2 1/2" x 2 1/2"	2	4	139,85
11641030	3" x 3"	1	3	177,62
11641040	4" x 4"	1	2	234,23

VÁLVULA ANTIRRETORNO DE PIE
ENCOLAR
JUNTA FPM
11600

CÓDIGO	MEDIDA [mm]	U. CAJA Pequeña	U. CAJA Estándar	TARIFA €
11600016	16 x 16	20	80	29,82
11600020	20 x 20	20	80	29,82
11600025	25 x 25	15	52	35,39
11600032	32 x 32	10	30	41,46
11600040	40 x 40	8	22	53,42
11600050	50 x 50	6	13	82,83
11600063	63 x 63	3	6	99,95
11600075	75 x 75	2	4	200,81
11600090	90 x 90	1	3	248,49
11600110	110 x 110	1	2	303,14

VÁLVULA ANTIRRETORNO DE PIE
ROSCA
JUNTA FPM
116010

CÓDIGO	MEDIDA [in]	U. CAJA Pequeña	U. CAJA Estándar	TARIFA €
11601003	3/8" x 3/8"	20	80	31,30
11601005	1/2" x 1/2"	20	80	31,30
11601007	3/4" x 3/4"	15	52	37,11
11601010	1" x 1"	10	30	43,26
11601013	1 1/4" x 1 1/4"	8	22	55,79
11601015	1 1/2" x 1 1/2"	6	13	87,09
11601020	2" x 2"	3	6	103,80
11601025	2 1/2" x 2 1/2"	2	4	230,22
11601030	3" x 3"	1	3	277,17
11601040	4" x 4"	1	2	328,70

MÁS DEFORMABLE MÁS RESISTENTE

MATERIAL ALTA CALIDAD

ANTIRRETORNO

VÁLVULA DE LIBERACIÓN DE AIRE PURGA
ENCOLAR
JUNTA EPDM
11630

CÓDIGO	MEDIDA [mm]	U. CAJA Pequeña	U. CAJA Estándar	TARIFA €
11630016	16 x 16	20	80	20,56
11630020	20 x 20	20	80	20,56
11630025	25 x 25	15	52	24,66
11630032	32 x 32	10	30	28,92
11630040	40 x 40	8	22	38,26
11630050	50 x 50	6	13	47,27
11630063	63 x 63	3	6	65,05
11630075	75 x 75	2	4	124,61
11630090	90 x 90	1	3	162,46
11630110	110 x 110	1	2	219,08

VÁLVULA DE LIBERACIÓN DE AIRE PURGA
ROSCA
JUNTA EPDM
116310

CÓDIGO	MEDIDA [in]	U. CAJA Pequeña	U. CAJA Estándar	TARIFA €
11631003	3/8" x 3/8"	20	80	22,12
11631005	1/2" x 1/2"	20	80	22,12
11631007	3/4" x 3/4"	15	52	26,38
11631010	1" x 1"	10	30	30,64
11631013	1 1/4" x 1 1/4"	8	22	40,39
11631015	1 1/2" x 1 1/2"	6	13	49,65
11631020	2" x 2"	3	6	68,90
11631025	2 1/2" x 2 1/2"	2	4	139,85
11631030	3" x 3"	1	3	177,62
11631040	4" x 4"	1	2	234,23

11

VÁLVULA DE LIBERACIÓN DE AIRE PURGA
ENCOLAR
JUNTA FPM
11690

CÓDIGO	MEDIDA [mm]	U. CAJA Pequeña	U. CAJA Estándar	TARIFA €
11690016	16 x 16	20	80	29,82
11690020	20 x 20	20	80	29,82
11690025	25 x 25	15	52	35,39
11690032	32 x 32	10	30	41,46
11690040	40 x 40	8	22	51,45
11690050	50 x 50	6	13	79,88
11690063	63 x 63	3	6	99,95
11690075	75 x 75	2	4	206,54
11690090	90 x 90	1	3	268,97
11690110	110 x 110	1	2	341,97

VÁLVULA DE LIBERACIÓN DE AIRE PURGA
ROSCA
JUNTA FPM
116910

CÓDIGO	MEDIDA [in]	U. CAJA Pequeña	U. CAJA Estándar	TARIFA €
11691003	3/8" x 3/8"	20	80	31,30
11691005	1/2" x 1/2"	20	80	31,30
11691007	3/4" x 3/4"	15	52	37,11
11691010	1" x 1"	10	30	43,26
11691013	1 1/4" x 1 1/4"	8	22	53,58
11691015	1 1/2" x 1 1/2"	6	13	82,09
11691020	2" x 2"	3	6	103,80
11691025	2 1/2" x 2 1/2"	2	4	221,78
11691030	3" x 3"	1	3	284,13
11691040	4" x 4"	1	2	357,13

DIMENSIONES AJUSTADAS A LAS NORMAS INTERNACIONALES

ANTIRRETORNO

VÁLVULA ANTIRRETORNO DE CLAPETA
ENCOLAR
0504080

CÓDIGO	MEDIDA [mm]	U. CAJA Pequeña	U. CAJA Estándar	TARIFA €
050408032	32 x 32	20	80	19,34
050408040	40 x 40	20	40	20,56
050408050	50 x 50	10	20	24,25
050408063	63 x 63	10	20	30,89

VÁLVULA ANTIRRETORNO DE CLAPETA CON VISOR
ENCOLAR
0504080

CÓDIGO	MEDIDA [mm]	U. CAJA Pequeña	U. CAJA Estándar	TARIFA €
050408050T	50 x 50	10	20	26,94
050408063T	63 x 63	10	20	34,31

EXTREMO DE PE PARA VÁLVULA PVC
1115207

CÓDIGO	MEDIDA [mm]	U. CAJA Pequeña	U. CAJA Estándar	TARIFA €
1115207020	20 x 20	12	30	5,26
1115207025	25 x 25	12	30	5,33
1115207032	32 x 32	10	20	5,80
1115207040	40 x 40	10	20	7,10
1115207050	50 x 50	10	20	8,60
1115207063	63 x 63	10	20	11,13
1115207075	75 x 75	6	10	25,94
1115207090	90 x 90	6	10	34,14
1115207110	110 x 110	6	10	39,12

ESPECIAL PARA PISCINAS

ANTIRRETORNO DE CLAPETA

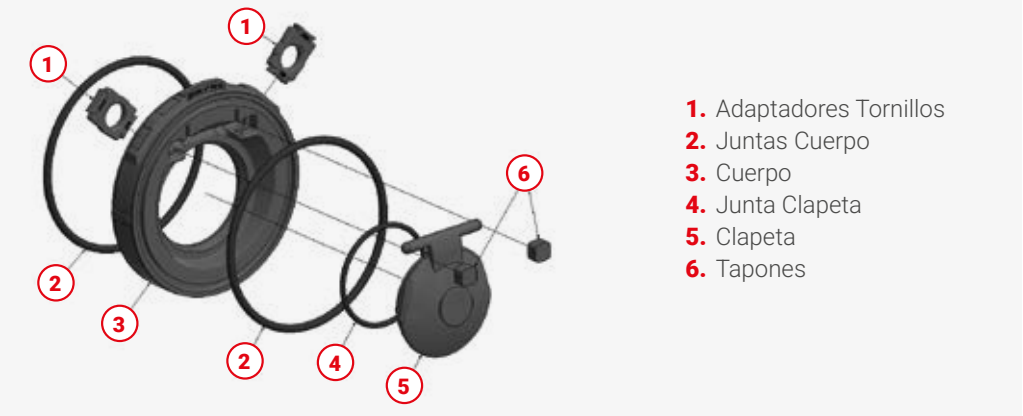

1. Adaptadores Tornillos
2. Juntas Cuerpo
3. Cuerpo
4. Junta Clapeta
5. Clapeta
6. Tapones

VÁLVULA DE CLAPETA
CDRCKD

CÓDIGO	MEDIDA [mm x in]	U. CAJA Pequeña	U. CAJA Estándar	TARIFA €
CDRCKD0750	75 - 2 1/2"	10	10	93,14
CDRCKD0900	90 - 3"	10	10	112,79
CDRCKD1100	110 - 4"	10	10	139,64
CDRCKD1400	125/140 - 5"	9	1	170,73
CDRCKD1600	160 - 6"	6	1	183,31
CDRCKD2250	200/225 - 8"	2	1	218,83

VÁLVULA DE CLAPETA CON MUELLE
CDRCKD.M

CÓDIGO	MEDIDA [mm x in]	U. CAJA Pequeña	U. CAJA Estándar	TARIFA €
CDRCKD0750.M	75 - 2 1/2"	10	10	195,95
CDRCKD0900.M	90 - 3"	10	10	237,30
CDRCKD1100.M	110 - 4"	10	10	293,76
CDRCKD1400.M	125/140 - 5"	9	1	359,15
CDRCKD1600.M	160 - 6"	6	1	387,89
CDRCKD2250.M	200/225 - 8"	2	1	400,36

PESO LIGERO

INSTALACIÓN **FÁCIL Y RÁPIDA**

DE MARIPOSA

VÁLVULA DE MARIPOSA PROFLOW
SERIE H
FDRPFH

CÓDIGO	MEDIDA [mm x in]	U. CAJA Pequeña	U. CAJA Estándar	TARIFA €
FDRPFH0750	75 (2 1/2")	1	2	275,71
FDRPFH0900	90 (3")	1	2	312,67
FDRPFH1100	110 (4")	1	1	341,42
FDRPFH1400	125 - 140 (5")	1	1	381,73
FDRPFH1600	160 (6")	1	1	469,01
FDRPFH2250	200 - 225 (8")	1	1	804,70

VÁLVULA DE MARIPOSA EMBRIDADA PROFLOW
SERIE H
FDRPFHF

CÓDIGO	MEDIDA [mm]	U. CAJA Pequeña	U. CAJA Estándar	TARIFA €
FDRPFHF0750	75	1	1	367,57
FDRPFHF0900	90	1	1	447,90
FDRPFHF1100	110	1	1	475,02
FDRPFHF1250	125	1	1	591,92
FDRPFHF1400	140	1	1	591,92
FDRPFHF1600	160	1	1	650,77
FDRPFHF2000	200	1	1	908,20
FDRPFHF2250	225	1	1	908,20

VÁLVULA DE MARIPOSA PARA INDUSTRIA PROFLOW
SERIE P (JUNTA EPDM)
FDRPFP

CÓDIGO	MEDIDA [mm x in]	U. CAJA Pequeña	U. CAJA Estándar	TARIFA €
FDRPFP0750.CR	75 (2 1/2")	1	2	377,98
FDRPFP0900.CR	90 (3")	1	2	411,43
FDRPFP1100.CR	110 (4")	1	1	461,53
FDRPFP1400.CR	125 - 140 (5")	1	1	498,69
FDRPFP1600.CR	160 (6")	1	1	612,43
FDRPFP2250.CR	200 - 225 (8")	1	1	848,68

VÁLVULA DE MARIPOSA EMBRIDADA PROFLOW
SERIE P
FDRPFPF

CÓDIGO	MEDIDA [mm]	U. CAJA Pequeña	U. CAJA Estándar	TARIFA €
FDRPFPF0750.CR	75	1	1	463,93
FDRPFPF0900.CR	90	1	1	530,56
FDRPFPF1100.CR	110	1	1	594,04
FDRPFPF1250.CR	125	1	1	636,42
FDRPFPF1400.CR	140	1	1	636,42
FDRPFPF1600.CR	160	1	1	765,34
FDRPFPF2000.CR	200	1	1	1052,77
FDRPFPF2250.CR	225	1	1	1052,77

VÁLVULA DE MARIPOSA PARA INDUSTRIA PROFLOW
SERIE P (JUNTA FPM)
FDRPFPV

CÓDIGO	MEDIDA [mm]	U. CAJA Pequeña	U. CAJA Estándar	TARIFA €
FDRPFP075V.CR	75	1	2	570,81
FDRPFP090V.CR	90	1	2	701,26
FDRPFP110V.CR	110	1	1	847,59
FDRPFP140V.CR	125/140	1	1	882,74
FDRPFP160V.CR	160	1	1	1.170,54
FDRPFP225V.CR	200/225	1	1	1.701,41

CAUDALÍMETRO

CAUDALÍMETRO
HDRFLU

CÓDIGO	D [mm]	L [mm]	LTOT [mm]	DN [mm]	E [mm]	F [in]	Z [mm]	CAUDAL H20 MEDIDO [L/h]	PN [bar]	U. CAJA	TARIFA €
HDRFLU016A	16	165	199	10	35	3/4"	171	1,5 - 15	10	1	413,17
HDRFLU016B	16	165	199	10	35	3/4"	171	2,5 - 25	10	1	413,17
HDRFLU016C	16	165	199	10	35	3/4"	171	5 - 50	10	1	413,17
HDRFLU016D	16	165	199	10	35	3/4"	171	10 - 100	10	1	413,17
HDRFLU020A	20	185	223	15	43	1"	191	8 - 80	10	1	424,11
HDRFLU020B	20	185	223	15	43	1"	191	15 - 150	10	1	424,11
HDRFLU020C	20	185	223	15	43	1"	191	20 - 200	10	1	424,11
HDRFLU032AE	32	200	250	25	60	1 1/2"	206	15 - 150	10	1	498,89
HDRFLU032BC	32	200	250	25	60	1 1/2"	206	30 - 300	10	1	498,89
HDRFLU032CC	32	200	250	25	60	1 1/2"	206	50 - 500	10	1	498,89
HDRFLU032CD	32	200	250	25	60	1 1/2"	206	100 - 1000	10	1	498,89
HDRFLU032C	32	335	385	25	60	1 1/2"	341	50 - 500	10	1	648,72
HDRFLU032D	32	335	385	25	60	1 1/2"	341	100 - 1000	10	1	660,56
HDRFLU040A	40	335	393	32	72	2"	341	150 - 1500	10	1	756,11
HDRFLU040B	40	335	393	32	72	2"	341	250 - 2500	10	1	815,83
HDRFLU050A	50	335	403	40	83	2 1/4"	341	200 - 2000	10	1	843,72
HDRFLU050B	50	335	403	40	83	2 1/4"	341	300 - 3000	10	1	1.130,33
HDRFLU050C	50	335	403	40	83	2 1/4"	341	600 - 6000	10	1	1.213,78
HDRFLU063B	63	335	417	50	103	2 3/4"	341	600 - 6000	10	1	1.408,89
HDRFLU063C	63	335	417	50	103	2 3/4"	341	1000 - 10000	10	1	1.516,22
HDRFLU063D	63	335	417	50	103	2 3/4"	341	1500 - 15000	10	1	1.663,50
HDRFLU075A	75	335	429	65	122	3 1/2"	341	2000 - 20000	10	1	2.363,94
HDRFLU075B	75	335	429	65	122	3 1/2"	341	3000 - 30000	10	1	2.363,94
HDRFLU075C	75	335	429	65	122	3 1/2"	341	8000 - 80000	10	1	2.390,89

ACCESORIOS ELECTROSOLDABLES

> ACCESORIOS ELECTROSOLDABLES 136

> ACCESORIOS TRANSICIÓN 152

> ACCESORIOS TRANSICIÓN PE 156

> ACCESORIOS SANEAMIENTO 158

> ACCESORIOS GEOTERMIA 161

domini ambiental

PLASSON®

ACCESORIOS ELECTROSOLDABLES

domini ambiental

12

MANGUITO ELECTROSOLDABLE PN 16
490104

CÓDIGO	MEDIDA [mm]	U. CAJA Pequeña	U. CAJA Estándar	TARIFA €
490104016	16	120	480	9,03
490104020	20	110	440	5,89
490104025	25	90	360	6,03
490104032	32	64	256	6,25
490104040	40	50	200	6,65
490104050	50	33	125	8,83
490104063	63	18	72	9,73
490104075	75	15	60	16,87
490104090	90	10	38	19,71
490104110	110	10	23	23,17
490104125	125	9	18	38,22
490104140	140	6	12	57,74
490104160N	160	3	6	43,76
490104180N	180	6	5	68,56
490104200N	200	2	4	77,75
490104225N	225	1	4	143,00
490104250	250	1	2	144,34
490104280	280	1	1	341,00
490104315	315	1	1	289,32
490104355	355	1	1	567,38
490103400	400	1	1	732,09

MANGUITO ELECTROSOLDABLE PN 16
490103

CÓDIGO	MEDIDA [mm]	U. CAJA Pequeña	U. CAJA Estándar	TARIFA €
490103450	450	1	1	995,95
490103500	500	1	1	1.898,31
490103560	560	1	1	2.940,79
490103630N	630	1	1	3.474,88
490103710	710	1	1	4.987,10
490103800	800	1	1	6.339,68
490103900	900	1	1	12.672,17
4901031000	1000	1	1	17.163,28

MANGUITO ELECTROSOLDABLE LARGO
4901L4

CÓDIGO	MEDIDA [mm]	U. CAJA Pequeña	U. CAJA Estándar	TARIFA €
4901L4032	32	20	272	18,13
4901L4040	40	20	128	19,18
4901L4050	50	10	96	23,23
4901L4063	63	10	48	25,24

MANGUITO ELECTROSOLDABLE PN 25
450104 / 450103

CÓDIGO	MEDIDA [mm]	U. CAJA Pequeña	U. CAJA Estándar	TARIFA €
450104050	50	25	125	22,42
450104063	63	20	72	23,78
450104075	75	15	60	30,15
450104090	90	10	38	35,04
450104110	110	8	23	41,70
450104125	125	6	18	55,53
450104140	140	6	12	64,30
450104160	160	4	6	74,13
450104180	180	2	4	104,41
450104200	200	2	4	132,14
450104225	225	1	4	171,43
450104250	250	1	2	205,56
450104280	280	1	1	480,34
450104315	315	1	1	468,08
450103355	355	1	1	888,85

PRESIONES NOMINALES DE 10 A 25 bar para agua y gas

MANGUITO ELECTROSOLDABLE PN 10 - LIGHTFIT
460104

CÓDIGO	MEDIDA [mm]	U. CAJA Pequeña	U. CAJA Estándar	TARIFA €
460104040	40	50	200	9,79
460104050	50	33	132	15,41
460104063	63	28	112	15,98
460104075	75	15	60	20,53
460104090	90	11	44	26,19
460104110	110	10	25	28,51
460104125	125	8	20	40,41
460104140	140	6	12	49,74
460104160	160	3	6	51,03
460104180	180	2	5	67,08
460104200	200	2	4	91,12
460104225	225	2	4	104,16
460104250	250	1	2	113,18
460104280	280	1	1	239,29
460104315	315	1	1	257,14
460104355	355	1	1	377,15
460104400	400	1	1	531,91

MANGUITO ELECTROSOLDABLE PN 10 - LIGHTFIT
460103

CÓDIGO	MEDIDA [mm]	U. CAJA Pequeña	U. CAJA Estándar	TARIFA €
460103450	450*	1	1	804,37
460103500	500*	1	1	1.531,52
460103560N	560	1	1	2.348,76
460103630N	630	1	1	2.972,94
460103710N	710	1	1	4.131,24
460103800N	800	1	1	5.154,21
460103900	900	1	1	7.283,62
4601031000	1000	1	1	12.920,42
4601031200	1200	1	1	22.568,42

* Sin Correas

MANGUITO ELECTROSOLDABLE PN 6 SÚPER LIGHTFIT
4601S3

CÓDIGO	MEDIDA [mm]	U. CAJA Pequeña	U. CAJA Estándar	TARIFA €
4601S3500	500	1	1	1.321,70
4601S3560	560	1	1	1.791,59
4601S3630	630	1	1	2.366,79
4601S3710	710	1	1	2.957,04
4601S3800	800	1	1	4.489,38
4601S3900	900	1	1	6.752,47
4601S31000	1000	1	1	9.769,87

REDUCCIÓN ELECTROSOLDABLE
491104

CÓDIGO	MEDIDA [mm]	U. CAJA Pequeña	U. CAJA Estándar	TARIFA €
491104020016	20 x 16	120	480	12,20
491104025020	25 x 20	120	480	11,26
491104032016	32 x 16	90	360	11,26
491104032020	32 x 20	90	360	11,26
491104032025	32 x 25	90	360	11,26
491104040020	40 x 20	50	200	21,01
491104040025	40 x 25	50	200	21,01
491104040032	40 x 32	40	160	18,26
491104050025	50 x 25	40	160	23,04
491104050032	50 x 32	32	128	20,73
491104050040	50 x 40	32	128	20,73
491104063032	63 x 32	24	96	23,04
491104063040	63 x 40	24	96	22,97
491104063050	63 x 50	20	80	22,97
491104075063	75 x 63	15	65	32,74
491104090050	90 x 50	12	54	36,61
491104090063	90 x 63	11	44	33,17
491104090075	90 x 75	10	41	43,66
491104110063	110 x 63	8	32	46,40
491104110090	110 x 90	6	23	47,90
491104125090	125 x 90	4	18	79,15
491104125110	125 x 110	4	18	84,05
491104160090	160 x 90	3	12	130,98
491104160110	160 x 110	3	12	130,98
491104160125	160 x 125	2	6	152,63
491104180125	180 x 125	2	6	212,41

TAPÓN MONOLÍTICO
494204

CÓDIGO	MEDIDA [mm]	U. CAJA Pequeña	U. CAJA Estándar	TARIFA €
494204032	32	120	432	19,93
494204040	40	100	256	22,96
494204050	50	80	192	30,40
494204063	63	48	96	34,47

TAPÓN MONOLÍTICO PARA TOMA BALONAMIENTO
498304

CÓDIGO	MEDIDA [mm]	U. CAJA Pequeña	U. CAJA Estándar	TARIFA €
498304090	90	13	55	65,71

TAPÓN ELECTROSOLDABLE
491204

CÓDIGO	MEDIDA [mm]	U. CAJA Pequeña	U. CAJA Estándar	TARIFA €
491204020	20	100	400	10,50
491204025	25	100	400	10,98
491204032	32	75	275	11,86
491204040	40	40	160	20,43
491204050	50	30	120	26,14
491204063	63	18	72	27,23
491204075	75	12	48	39,50
491204090	90	8	30	39,50
491204110	110	5	20	53,96
491204125	125	3	15	89,15
491204140	140	2	10	129,98
491204160	160	2	6	140,04
491204180	180	1	5	191,53
491204200	200	1	4	255,07
491204225	225	1	2	274,24
491204250	250	1	2	361,20
491204280	280	1	1	668,26
491204315	315	1	2	803,90

TE IGUAL ELECTROSOLDABLE
490404

CÓDIGO	MEDIDA [mm]	U. CAJA Pequeña	U. CAJA Estándar	TARIFA €
490404020	20 x 20 x 20	65	260	19,18
490404025	25 x 25 x 25	42	168	19,77
490404032	32 x 32 x 32	36	144	19,77
490404040	40 x 40 x 40	24	96	23,07
490404050	50 x 50 x 50	14	56	25,07
490404063	63 x 63 x 63	8	32	28,55
490404075	75 x 75 x 75	7	26	45,43
490404090	90 x 90 x 90	5	15	48,12
490404110	110 x 110 x 110	2	8	79,61
490404125	125 x 125 x 125	1	4	105,10
490404160	160 x 160 x 160	1	3	180,69
490404180	180 x 180 x 180	1	1	250,71
490404200	200 x 200 x 200	1	1	568,85
490404225	225 x 225 x 225	1	1	690,60
490404250	250 x 250 x 250	1	1	880,56

SMART FUSE

Sistema Inteligente de Electrofusión **PLASSON**

TE REDUCIDA ELECTROSOLDABLE
491404

CÓDIGO	MEDIDA [mm]	U. CAJA Pequeña	U. CAJA Estándar	TARIFA €
491404025020	25 x 20 x 25	42	168	24,41
491404025032	25 x 32 x 25	42	168	25,77
491404032020	32 x 20 x32	36	144	34,39
491404032025	32 x 25 x 32	36	144	30,47
491404040020	40 x 20 x 40	24	96	36,42
491404040025	40 x 25 x 40	24	96	36,61
491404040032	40 x 32 x 40	24	96	36,61
491404050020	50 x 20 x 50	16	64	67,15
491404050025	50 x 25 x 50	16	64	48,81
491404050032	50 x 32 x 50	16	64	55,40
491404050040	50 x 40 x 50	16	64	70,79
491404063020	63 x 20 x 63	10	40	64,54
491404063032	63 x 32 x 63	8	32	62,13
491404063040	63 x 40 x 63	8	32	66,47
491404063050	63 x 50 x 63	8	32	98,93
491404075063	75 x 63 x 75	7	26	73,42
491404090063	90 x 63 x 90	5	15	116,15
491404090075	90 x 75 x 90	5	15	116,15
491404110063	110 x 63 x 110	2	9	127,12
491404110090	110 x 90 x 110	2	8	126,00
491404125090	125 x 90 x 125	1	5	184,35
491404125110	125 x 110 x 125	1	5	180,56
491404160090	160 x 90 x 160	1	3	254,63
491404160110	160 x 110 x 160	1	3	252,60
491404160125	160 x 125 x 160	1	3	281,53
491404180090	180 x 90 x 180	1	2	369,71
491404180110	180 x 110 x 180	1	2	412,42
491404180125	180 x 125 x 180	1	2	495,23
491404180140	180 x 140 x 180	1	1	369,71
491404180160	180 x 160 x 180	1	1	369,71
491404200090	200 x 90 x 200	1	2	704,82
491404200110	200 x 110 x 200	1	2	704,82
491404200160	200 x 160 x 200	1	1	1.182,28
491404225090	225 x 90 x 225	1	1	801,08
491404225110	225 x 110 x 225	1	1	801,08
491404225160	225 x 160 x 225	1	1	1.359,15
491404250090	250 x 90 x 250	1	1	1.060,41
491404250110	250 x 110 x 250	1	1	1.060,41
491404250160	250 x 160 x 250	1	1	1.728,32

TE IGUAL ELECTROSOLDABLE EMBRIDADA
4994

CÓDIGO	MEDIDA [mm]	U. CAJA Pequeña	U. CAJA Estándar	TARIFA €
499404090080	90 x 80 x 90	2	8	254,16
499404110080	110 x 80 x 110	2	6	325,72
499404110100	110 x 100 x 110	2	6	345,45
499404125080	125 x 80 x 125	1	4	395,36
499404125100	125 x 100 x 125	1	3	408,52
499404160080	160 x 80 x 160	1	3	456,00
499404160100	160 x 100 x 160	1	3	476,08
499404180080	180 x 80 x 180	1	2	707,91
499404180100	180 x 100 x 180	1	1	707,91
499404200080	200 x 80 x 200	1	1	1.378,69
499404200100	200 x 100 x 200	1	1	1.425,61
499404225080	225 x 80 x 225	1	1	1.546,61
499404225100	225 x 100 x 225	1	1	1.593,53
499404250080	250 x 80 x 250	1	1	1.999,70
499404250100	250 x 100 x 250	1	1	2.046,55

CODO 90° ELECTROSOLDABLE
490504

CÓDIGO	MEDIDA [mm]	U. CAJA Pequeña	U. CAJA Estándar	TARIFA €
490504020	20	80	320	16,96
490504025	25	80	320	14,69
490504032	32	48	192	14,69
490504040	40	30	120	18,91
490504050	50	18	72	24,28
490504063	63	10	40	27,37
490504075	75	8	33	39,42
490504090	90	4	19	46,91
490504110	110	2	9	67,68
490504125	125	2	7	93,82
490504140	140	1	4	137,15
490504160	160	1	3	168,29
490504180	180	1	2	222,78
490504200	200	1	1	470,93
490504225	225	1	1	557,50
490504250	250	1	1	750,17

CODO 45° ELECTROSOLDABLE
490604

CÓDIGO	MEDIDA [mm]	U. CAJA Pequeña	U. CAJA Estándar	TARIFA €
490604032	32	60	240	15,79
490604040	40	40	160	19,24
490604050	50	24	96	24,44
490604063	63	15	60	28,01
490604075	75	10	40	40,30
490604090	90	6	22	48,77
490604110	110	3	12	73,47
490604125	125	2	8	100,52
490604140	140	1	5	137,15
490604160	160	1	4	168,29
490604180	180	1	2	222,78
490604200	200	1	1	470,93
490604225	225	1	1	557,50
490604250	250	1	1	750,17

CODO 22,5° ELECTROSOLDABLE
490804

CÓDIGO	MEDIDA [mm]	U. CAJA Pequeña	U. CAJA Estándar	TARIFA €
490804090	90	6	26	107,72
490804110	110	3	14	100,24
490804125	125	2	8	149,32
490804160	160	1	5	234,24
490804180	180	1	2	243,94

CODO 45° LIGHTFIT
460604

CÓDIGO	MEDIDA [mm]	U. CAJA Pequeña	U. CAJA Estándar	TARIFA €
460604160	160	1	4	191,83

CODO 30° LIGHTFIT
463304

CÓDIGO	MEDIDA [mm]	U. CAJA Pequeña	U. CAJA Estándar	TARIFA €
463304160	160	1	4	196,75

CODO 15° LIGHTFIT
463704

CÓDIGO	MEDIDA [mm]	U. CAJA Pequeña	U. CAJA Estándar	TARIFA €
463704160	160	1	6	196,75

CODO 90° EMPOTRABLE ELECTROSOLDABLE
491504

CÓDIGO	MEDIDA [mm]	U. CAJA Pequeña	U. CAJA Estándar	TARIFA €
491504090	90	1	5	210,87

CODO 90° EMPOTRABLE CON TOMA EN CARGA
4915Q4

CÓDIGO	MEDIDA [mm]	U. CAJA Pequeña	U. CAJA Estándar	TARIFA €
4915Q4090032	90 x 32	1	5	224,14

12

CODO AJUSTABLE ELECTRO - ELECTRO
4947C4

CÓDIGO	MEDIDA [mm]	U. CAJA Pequeña	U. CAJA Estándar	TARIFA €
4947C4090	90	4	12	258,77
4947C4110	110	2	8	271,79
4947C4125	125	2	8	336,46
4947C4160	160	1	3	483,48
4947C4180	180	1	2	617,65
4947C4200	200	1	2	907,90
4947C4225	225	1	2	1.225,59
4947C4250	250	1	1	1.578,75

CODO AJUSTABLE ELECTRO - SPIGOT
4947D4

CÓDIGO	MEDIDA [mm]	U. CAJA Pequeña	U. CAJA Estándar	TARIFA €
4947D4090	90 x 90	5	20	213,67
4947D4110	110 x 110	3	12	223,90
4947D4125	125 x 125	3	12	272,64
4947D4160	160 x 160	1	4	403,73
4947D4180	180 x 180	1	3	493,14
4947D4200	200 x 200	1	2	713,96
4947D4225	225 x 225	1	2	1.013,58
4947D4250	250 x 250	1	1	1.287,93

USE EL LECTOR DE CÓDIGO QR EN SU SMARTPHONE PARA ACCEDER A NUESTRO VÍDEO.

TOMA DE BALONAMIENTO
496804

CÓDIGO	MEDIDA [mm x in]	U. CAJA Pequeña	U. CAJA Estándar	TARIFA €
496804090025	90 x 2 1/2"	2	10	163,60
496804110025	110 x 2 1/2"	2	10	173,52
496804125025	125 x 2 1/2"	2	10	203,41
496804140025	140 x 2 1/2"	2	10	216,25
496804160025	160 x 2 1/2"	2	10	228,66
496804180025	180 x 2 1/2"	2	10	233,89
496804200025	200 x 2 1/2"	2	10	228,66
496804225025	225 x 2 1/2"	2	10	250,86
496804250025	250 x 2 1/2"	2	10	304,05

TOMA SIMPLE TRANSICIÓN ROSCA HEMBRA LATÓN
493804

CÓDIGO	MEDIDA [mm x in]	U. CAJA Pequeña	U. CAJA Estándar	TARIFA €
493804063013	63 x 1 1/4"	12	48	129,26
493804075013	75 x 1 1/4"	10	40	145,38
493804090015	90 x 1 1/2"	8	16	160,81
493804090020	90 x 2"	6	14	166,90
493804110015	110 x 1 1/2"	6	12	177,90
493804110020	110 x 2"	6	12	206,61
493804125015	125 x 1 1/2"	6	12	206,96
493804125020	125 x 2"	6	12	218,92
493804140015	140 x 1 1/2"	5	10	219,97
493804140020	140 x 2"	5	10	226,12
493804160015	160 x 1 1/2"	4	8	227,16
493804160020	160 x 2"	5	10	236,43
493804180015	180 x 1 1/2"	3	6	244,26
493804180020	180 x 2"	1	10	249,72
493804200020	200 x 2"	1	10	268,20
493804225020	225 x 2"	1	10	281,55
493804250020	250 x 2"	1	10	290,75

TOMA SIMPLE GRAN DIÁMETRO TRANSICIÓN ROSCA HEMBRA LATÓN
493804

CÓDIGO	MEDIDA [mm x in]	U. CAJA Pequeña	U. CAJA Estándar	TARIFA €
493804400020	250 - 400 x 2"	2	8	636,61
493804710020	450 - 800 x 2"	1	8	705,27

SMART FUSE

Sistema Inteligente de Electrofusión **PLASSON**

Instalación simple y sencilla

La Toma Simple Ajustable para Sensor está diseñada para enfrentarse a los desafíos de la conexión a tuberías de PE obteniendo un contacto completo a lo largo del área de soldadura. Los desafíos pueden ser causados por la ovalidad, la deformación resultante del envejecimiento, la manipulación y el almacenamiento.

El uso de una de las dos opciones únicas de sujeción (cincha o perno) garantiza la correcta soldadura de la toma simple.

Indicador de fuerza de apriete correcto en el mecanismo de la cincha

TOMA SIMPLE AJUSTABLE PARA SENSOR
ROSCA LATÓN
493803

CÓDIGO	MEDIDA [mm x in]	U. CAJA Pequeña	U. CAJA Estándar	TARIFA €
493803400005	110 - 400 x 1/2"	35	140	**260,86**
493803400007	110 - 400 x 3/4"	35	140	**276,05**
493803400010	110 - 400 x 1"	35	140	**299,87**
493803900005	450 - 1200 x 1/2"	35	140	**467,53**
493803900007	450 - 1200 x 3/4"	35	140	**488,14**
493803900010	450 - 1200 x 1"	35	140	**514,06**

TOMA SIMPLE AJUSTABLE PARA SENSOR
ROSCA INOX.
4938S3

CÓDIGO	MEDIDA [mm x in]	U. CAJA Pequeña	U. CAJA Estándar	TARIFA €
4938S3400005	110 - 400 x 1/2"	35	140	**297,23**
4938S3400007	110 - 400 x 3/4"	35	140	**308,30**
4938S3400010	110 - 400 x 1"	35	140	**336,22**
4938S3900005	450 - 1200 x 1/2"	35	140	**503,89**
4938S3900007	450 - 1200 x 3/4"	35	140	**520,19**
4938S3900010	450 - 1200 x 1"	35	140	**550,42**

TOMA SIMPLE BSPP ROSCA HEMBRA
4958T4

CÓDIGO	MEDIDA [mm x in]	U. CAJA Pequeña	U. CAJA Estándar	TARIFA €
4958T4063007	63 x 3/4"	15	60	102,37
4958T4063010	63 x 1"	15	60	102,37
4958T4063013	63 x 1 1/4"	15	60	102,37
4958T4063015	63 x 1 1/2"	15	60	102,37
4958T4090010	90 x 1"	9	36	106,85
4958T4090013	90 x 1 1/4"	9	36	106,85
4958T4090015	90 x 1 1/2"	9	36	106,85

ABRAZADERA DE REPARACIÓN ELECTROSOLDABLE
495204

CÓDIGO	MEDIDA [mm]	U. CAJA Pequeña	U. CAJA Estándar	TARIFA €
495204063	63	18	72	71,63
495204075	75	12	48	71,63
495204090	90	10	40	78,28
495204110	110	8	32	85,26
495204125	125	6	24	88,71
495204140	140	6	24	109,18
495204160	160	6	24	122,46
495204180	180	3	16	133,00

TEMPERATURAS DE FUNCIONAMIENTO ENTRE -10ºC Y 40 ºC.

ABRAZADERA DE REPARACIÓN GRAN DIÁMETRO ELECTROSOLDABLE
495204

CÓDIGO	MEDIDA [mm]	U. CAJA Pequeña	U. CAJA Estándar	TARIFA €
495204900	250 - 900	1	24	1.466,29

TOMA SIMPLE ELECTROSOLDABLE
495804

CÓDIGO	MEDIDA [mm]	U. CAJA Pequeña	U. CAJA Estándar	TARIFA €
495804063032	63 x 32	14	56	65,13
495804063040	63 x 40	10	40	65,13
495804063050	63 x 50	10	40	65,13
495804063063	63 x 63	10	40	65,13
495804075032	75 x 32	12	48	65,78
495804075040	75 x 40	9	36	65,78
495804075050	75 x 50	8	32	65,78
495804075063	75 x 63	8	32	71,98
495804090032	90 x 32	8	32	73,67
495804090040	90 x 40	8	32	73,67
495804090050	90 x 50	8	32	73,67
495804090063	90 x 63	6	24	73,67
495804090090	90 x 90	3	15	123,33
495804110032	110 x 32	6	24	82,22
495804110040	110 x 40	6	24	82,22
495804110050	110 x 50	5	20	82,22
495804110063	110 x 63	5	20	82,22
495804110090	110 x 90	4	18	137,04
495804125032	125 x 32	6	24	85,68
495804125040	125 x 40	5	20	85,68
495804125050	125 x 50	5	20	85,68
495804125063	125 x 63	4	16	68,52
495804125090	125 x 90	4	18	137,04
495804125110T	125 x 110	1	9	384,00
495804140032	140 x 32	6	24	89,07
495804140040	140 x 40	4	16	89,07
495804140050	140 x 50	4	16	89,07
495804140063	140 x 63	4	16	76,74
495804140090	140 x 90	4	16	137,04
495804140110T	140 x 110	1	9	386,48
495804160032	160 x 32	4	16	102,78
495804160040	160 x 40	4	16	102,78
495804160050	160 x 50	4	16	102,78
495804160063	160 x 63	4	16	112,32
495804160090	160 x 90	4	16	150,74
495804160110T	160 x 110	1	6	406,47
495804180032	180 x 32	4	16	116,48
495804180040	180 x 40	3	12	116,48
495804180050	180 x 50	3	12	116,48
495804180063	180 x 63	3	12	102,78
495804180090	180 x 90	4	15	96,19
495804180110T	180 x 110	1	6	424,91
495804200063	200 x 63	4	15	162,12
495804200090	200 x 90	4	15	188,07
495804200110T	200 x 110	1	6	512,56
495804225063	225 x 63	4	15	137,04
495804225090	225 x 90	4	15	246,67
495804225110T	225 x 110	1	6	554,19
495804250063	250 x 63	4	15	152,89
495804250090	250 x 90	4	15	252,41
495804250110T	250 x 110	1	6	576,66
495804280090	280 x 90	4	10	270,68
495804315090	315 x 90	4	15	299,79

12

TOMA SIMPLE GRAN DIÁMETRO
495804

CÓDIGO	MEDIDA [mm]	U. CAJA Pequeña	U. CAJA Estándar	TARIFA €
495804400090T	280 - 400 x 90	1	7	536,62
495804400110T	280 - 400 x 110	1	7	636,75
495804400125T	280 - 400 x 125	1	6	745,48
495804400160T	280 - 400 x 160	1	6	1.317,56
495804710090T	450 - 800 x 90	1	7	572,08
495804710110T	450 - 800 x 110	1	7	687,20
495804710125T	450 - 800 x 125	1	7	808,02
495804710160T	450 - 800 x 160	1	6	1.509,43

TOMA SIMPLE GRAN DIÁMETRO XL
495803

CÓDIGO	MEDIDA [mm]	U.CAJA Pequeña	U.CAJA Estándar	TARIFA €
495803250160T	250 x 160	1	6	1.264,00
495803355250T	315 - 355 x 250	1	1	2.499,01
495803400180T	400 x 180	1	1	7.601,16
495803450200TN	400 - 450 x 200	1	1	2.986,14
495803400250T	400 x 250	1	1	3.543,44
495803450180T	450 x 180	1	1	7.601,16
495803450250T	450 x 250	1	1	5.740,79
495803450280T	450 x 280	1	1	7.167,73
495803450315T	450 x 315	1	1	7.601,16
495803500180T	500 x 180	1	1	5.976,80
495803500280T	500 x 280	1	1	7.548,01
495803500315T	500 x 315	1	1	8.859,48
495803500355T	500 x 355	1	1	11.425,26
495803630250T	500 - 630 x 250	1	1	4.461,32
495803560180T	560 x 180	1	1	5.976,80
495803560280T	560 x 280	1	1	7.578,09
495803560315T	560 x 315	1	1	9.024,21
495803560355T	560 x 355	1	1	12.059,72
495803560400T	560 x 400	1	1	12.842,14
495803630180T	630 x 180	1	1	5.976,80
495803630250T	630 x 250	1	1	4.248,88
495803630280T	630 x 280	1	1	7.578,09
495803630315T	630 x 315	1	1	9.024,21
495803630355T	630 x 355	1	1	12.059,72
495803630400T	630 x 400	1	1	12.842,14
495803710180T	710 x 180	1	1	8.191,21
495803710200T	710 x 200	1	1	8.191,21
495803710225T	710 x 225	1	1	8.191,21
495803710250T	710 x 250	1	1	8.191,21
495803710280T	710 x 280	1	1	8.928,46
495803710315T	710 x 315	1	1	9.440,71
495803710355T	710 x 355	1	1	12.265,18
495803710400T	710 x 400	1	1	13.189,23
495803800180T	800 x 180	1	1	8.677,12
495803800200T	800 x 200	1	1	8.677,12
495803800225T	800 x 225	1	1	8.677,12
495803800250T	800 x 250	1	1	8.677,12
495803800280T	800 x 280	1	1	9.433,60
495803800315T	800 x 315	1	1	9.926,63
495803800355T	800 x 355	1	1	12.813,72
495803800400T	800 x 400	1	1	13.883,40
495803900110T	900 x 110	1	6	4.498,22
495803900125T	900 x 125	1	6	4.498,22
495803900160T	900 x 160	1	6	4.722,01
495803900180T	900 x 180	1	1	9.024,21
495803900200T	900 x 200	1	1	9.024,21
495803900225T	900 x 225	1	1	9.024,21
495803900250T	900 x 250	1	1	6.622,38
495803900280T	900 x 280	1	1	7.202,22
495803900315T	900 x 315	1	1	11.106,72
495803900355T	900 x 355	1	1	14.096,58
495803900400T	900 x 400	1	1	15.271,74
4958031000180T	1.000 x 180	1	1	10.264,16
4958031000200T	1.000 x 200	1	1	10.264,16
4958031000225T	1.000 x 225	1	1	10.264,16
4958031000250T	1.000 x 250	1	1	7.532,36
4958031000280T	1.000 x 280	1	1	8.172,56
4958031000315T	1.000 x 315	1	1	12.632,82
4958031000355T	1.000 x 355	1	1	16.154,26
4958031000400T	1.000 x 400	1	1	17.370,13
4958031200110T	1.200 x 110	1	1	17.622,87
4958031200125T	1.200 x 125	1	1	17.622,87
4958031200160T	1.200 x 160	1	1	17.622,87
4958031200180T	1.200 x 180	1	1	11.803,78
4958031200200T	1.200 x 200	1	1	11.803,78
4958031200225T	1.200 x 225	1	1	11.803,78
4958031200250T	1.200 x 250	1	1	8.662,18
4958031200280T	1.200 x 280	1	1	9.398,44
4958031200315T	1.200 x 315	1	1	18.577,38
4958031200355T	1.200 x 355	1	1	18.577,38
4958031200400T	1.200 x 400	1	1	19.975,68

TOMA SIMPLE GRAN DIÁMETRO XL LIGHFIT
4758W

CÓDIGO	MEDIDA [mm]	U. CAJA Pequeña	U. CAJA Estándar	TARIFA €
4758W4450225	315 - 450 x 225	1	1	2.193,15
4758W4630225	450 - 630 x 225	1	1	2.229,99

TOMA SIMPLE GRAN DIÁMETRO EMBRIDADA
495904

CÓDIGO	MEDIDA [mm]	U. CAJA Pequeña	U. CAJA Estándar	TARIFA €
495904400080T	280 - 400 x 80	1	5	1.408,66
495904400100T	280 - 400 x 100	1	4	1.537,72
495904400150T	280 - 400 x 150	1	4	2.490,21
495904710080T	450 - 800 x 80	1	5	1.501,69
495904710100T	450 - 800 x 100	1	5	1.659,60
495904710150T	450 - 800 x 150	1	4	2.852,86
495903400250T	400 x 250	1	1	4.143,97
495903450250T	450 x 250	1	1	6.687,32
495903450300T	450 x 300	1	1	8.711,13
495903500300T	500 x 300	1	1	9.809,06
495903560300T	560 x 300	1	1	9.809,06
495903630250T	500 - 630 x 250	1	1	5.217,46
495903630300T	630 x 300	1	1	9.809,06
495903630400T	630 x 400	1	1	13.529,75
495903710200T	710 x 200	1	1	9.132,57
495903710250T	710 x 250	1	1	9.809,06
495903710300T	710 x 300	1	1	10.485,55
495903710400T	710 x 400	1	1	13.529,75
495903800200T	800 x 200	1	1	9.809,06
495903800250T	800 x 250	1	1	10.147,30
495903800300T	800 x 300	1	1	11.162,04
495903800400T	800 x 400	1	1	13.529,75
495903900150T	900 x 150	1	2	10.485,55
495903900200T	900 x 200	1	1	10.823,79
495903900250T	900 x 250	1	1	11.162,04
495903900300T	900 x 300	1	1	11.162,04
495903900400T	900 x 400	1	1	11.838,52
4959031000100T	1.000 x 100	1	1	11.624,81
4959031000150T	1.000 x 150	1	1	12.699,42
4959031000200T	1.000 x 200	1	1	12.699,42
4959031000250T	1.000 x 250	1	1	12.699,42
4959031000300T	1.000 x 300	1	1	15.042,57
4959031000400T	1.000 x 400	1	1	15.065,14
4959031200100T	1.200 x 100	1	1	12.872,73
4959031200150T	1.200 x 150	1	1	12.872,73
4959031200200T	1.200 x 200	1	1	13.587,04
4959031200250T	1.200 x 250	1	1	13.587,04
4959031200300T	1.200 x 300	1	1	16.700,98
4959031200400T	1.200 x 400	1	1	17.293,65

SMART FUSE

Las Tomas simples de **PLASSON** han sido diseñadas específicamente para responder a las necesidades de los usuarios. Teniendo en cuenta las circunstancias y limitaciones del terreno, **PLASSON** ofrece una solución sencilla y segura.

- Diseño universal – dos tomas simples cubren todo el rango.
- El sistema SmartFuse asegura un proceso de soldadura fácil y rápido.
- Absoluta trazabilidad de los accesorios y componentes para asegurar el control de calidad.

Test de soldadura integrado. Dispositivo de ensayo incorporado que permite realizar la prueba de estanqueidad antes de realizar el corte de la tubería.

TOMA EN CARGA ELECTROSOLDABLE
496304

CÓDIGO	MEDIDA [mm]	U. CAJA Pequeña	U. CAJA Estándar	TARIFA €
496304040020	40 x 20	13	52	63,36
496304040025	40 x 25	13	40	63,36
496304040032	40 x 32	13	52	63,36
496304050020	50 x 20	13	52	57,56
496304050025	50 x 25	12	50	57,56
496304050032	50 x 32	11	45	61,86
496304063020N	63 x 20	10	40	60,81
496304063025N	63 x 25	10	40	57,56
496304063032N	63 x 32	10	40	57,56
496304063040	63 x 40	4	16	107,73
496304063050	63 x 50	4	16	107,73
496304063063	63 x 63	4	16	107,73
496304075020	75 x 20	4	16	110,19
496304075032	75 x 32	4	16	110,19
496304075040	75 x 40	4	16	110,19
496304075050	75 x 50	4	16	110,19
496304075063	75 x 63	4	16	110,19
496304090020	90 x 20	5	20	76,92
496304090025	90 x 25	5	20	76,92
496304090032	90 x 32	5	20	76,92
496304090040	90 x 40	5	20	76,92
496304090050	90 x 50	3	14	92,53
496304090063	90 x 63	3	14	92,53
496304110020	110 x 20	5	20	83,98
496304110032	110 x 32	5	20	83,98
496304110040	110 x 40	5	20	83,98
496304110050	110 x 50	3	12	108,10
496304110063	110 x 63	3	12	108,10
496304125020	125 x 20	3	15	93,56
496304125032	125 x 32	3	15	93,56
496304125040	125 x 40	3	15	93,56
496304125050	125 x 50	3	12	125,18
496304125063	125 x 63	3	12	125,18
496304140032	140 x 32	3	12	124,58
496304140040	140 x 40	3	12	124,58
496304140050	140 x 50	3	12	124,58
496304140063	140 x 63	3	12	124,58
496304160020	160 x 20	2	10	121,28
496304160032	160 x 32	2	10	121,28
496304160040	160 x 40	2	10	121,28
496304160050	160 x 50	2	10	121,28
496304160063	160 x 63	2	10	121,28
496304180020	180 x 20	2	10	121,28
496304180032	180 x 32	2	10	124,90
496304180040	180 x 40	2	10	124,90
496304180050	180 x 50	2	10	124,90
496304180063	180 x 63	2	10	128,69
496304200020	200 x 20	2	8	171,17
496304200032	200 x 32	2	8	130,18
496304200040	200 x 40	2	8	229,24
496304200050	200 x 50	2	8	229,24
496304200063	200 x 63	2	8	229,24
496304225020	225 x 20	2	8	178,78
496304225032	225 x 32	2	8	178,78
496304225040	225 x 40	2	8	187,79
496304225050	225 x 50	2	8	187,79
496304225063	225 x 63	2	8	229,24
496304250020	250 x 20	2	8	197,17
496304250032	250 x 32	2	8	197,17
496304250040	250 x 40	2	8	197,17
496304250050	250 x 50	2	8	197,17
496304250063	250 x 63	2	8	229,24

TOMA EN CARGA GRAN CAUDAL ELECTROSOLDABLE
491304

CÓDIGO	MEDIDA [mm]	U. CAJA Pequeña	U. CAJA Estándar	TARIFA €
491304090063	90 x 63	-	8	346,11
491304110063	110 x 63	-	8	346,11
491304125063	125 x 63	-	1	359,17
491304140063	140 x 63	-	8	359,17
491304160063	160 x 63	-	8	391,56
491304180063	180 x 63	-	8	391,56
491304200063	200 x 63	-	8	404,88
491304225063	225 x 63	-	8	404,88
491304250063	250 x 63	-	8	417,93
491304315063	315 x 63	-	8	469,00
491304355063	355 x 63	-	-	476,70
491304040063	200 - 400 x 63	-	-	685,67

TAPÓN TOMA EN CARGA
498304

CÓDIGO	MEDIDA [mm]	U. CAJA Pequeña	U. CAJA Estándar	TARIFA €
498304040	C	64	256	23,99
498304050	B	48	192	26,11
498304057	A	32	128	30,72

TOMA EN CARGA CON VÁLVULA
495404

CÓDIGO	MEDIDA [mm]	U. CAJA Pequeña	U. CAJA Estándar	TARIFA €
495404063032	63 x 32	2	8	316,95
495404063040	63 x 40	2	8	316,95
495404063050	63 x 50	2	8	316,95
495404063063	63 x 63	2	8	316,95
495404075032	75 x 32	2	8	352,51
495404075040	75 x 40	2	8	352,51
495404075050	75 x 50	2	8	352,51
495404075063	75 x 63	2	8	352,51
495404090032	90 x 32	2	8	374,11
495404090040	90 x 40	2	8	374,11
495404090050	90 x 50	2	8	374,11
495404090063	90 x 63	2	8	374,11
495404110032	110 x 32	2	8	399,56
495404110040	110 x 40	2	8	399,56
495404110050	110 x 50	2	8	399,56
495404110063	110 x 63	2	8	399,56
495404125032	125 x 32	2	8	416,07
495404125040	125 x 40	2	8	416,07
495404125050	125 x 50	2	8	416,07
495404125063	125 x 63	2	8	416,07
495404140032	140 x 32	2	8	444,00
495404140040	140 x 40	2	8	444,00
495404140050	140 x 50	2	8	444,00
495404140063	140 x 63	2	8	444,00
495404160032	160 x 32	2	8	479,57
495404160040	160 x 40	2	8	479,57
495404160050	160 x 50	2	8	479,57
495404160063	160 x 63	2	8	479,57
495404180032	180 x 32	2	8	507,49
495404180040	180 x 40	2	8	507,49
495404180050	180 x 50	2	8	507,49
495404180063	180 x 63	2	8	507,49
495404200032	200 x 32	1	5	649,30
495404200040	200 x 40	1	5	649,30
495404200050	200 x 50	1	5	649,30
495404200063	200 x 63	1	5	649,30
495404225032	225 x 32	1	5	651,12
495404225040	225 x 40	1	5	651,12
495404225050	225 x 50	1	5	651,12
495404225063	225 x 63	1	5	651,12
495404250032	250 x 32	1	5	684,60
495404250040	250 x 40	1	5	684,60
495404250050	250 x 50	1	5	684,60
495404250063	250 x 63	1	5	684,60

ACCESORIOS TRANSICIÓN

12

TRANSICIÓN

MANGUITO TRANSICIÓN ROSCA MACHO LATÓN
492104

CÓDIGO	MEDIDA [mm x in]	U. CAJA Pequeña	U. CAJA Estándar	TARIFA €
492104020005	20 x 1/2"	25	200	50,12
492104025007	25 x 3/4"	25	150	50,12
492104032005	32 x 1/2"	20	100	58,93
492104032007	32 x 3/4"	20	100	58,93
492104032010N	32 x 1"	20	100	58,93
492104032013	32 x 1 1/4"	10	60	63,62
492104032015	32 x 1 1/2"	10	60	67,08
492104040010N	40 x 1"	9	72	77,92
492104040013N	40 x 1 1/4"	9	54	77,92
492104040015	40 x 1 1/2"	9	54	77,92
492104040020N	40 x 2"	7	36	87,38
492104050010	50 x 1"	6	48	93,51
492104050013	50 x 1 1/4"	6	48	93,51
492104050015N	50 x 1 1/2"	7	48	93,51
492104050020N	50 x 2"	5	30	100,95
492104063013	63 x 1 1/4"	5	30	121,31
492104063015	63 x 1 1/2"	5	30	121,31
492104063020N	63 x 2"	7	30	121,31
492104075020	75 x 2"	4	16	166,01
492104075025	75 x 2 1/2"	4	16	166,01

CODO 90º TRANSICIÓN ROSCA MACHO LATÓN
492504

CÓDIGO	MEDIDA [mm x in]	U. CAJA Pequeña	U. CAJA Estándar	TARIFA €
492504020005	20 x 1/2"	30	150	55,60
492504025007	25 x 3/4"	20	120	62,25
492504032005	32 x 1/2"	12	84	70,41
492504032007	32 x 3/4"	12	84	70,41
492504032010N	32 x 1	12	84	70,41
492504032013	32 x 1 1/4"	12	60	77,92
492504032015	32 x 1 1/2"	12	60	77,92
492504040010N	40 x 1"	6	48	92,79
492504040013	40 x 1 1/4"	7	56	92,79
492504040015	40 x 1 1/2"	6	48	92,79
492504050010	50 x 1"	6	36	107,08
492504050013	50 x 1 1/4"	6	28	107,08
492504050015N	50 x 1 1/2"	5	30	107,08
492504050020	50 x 2"	6	24	114,52
492504063013	63 x 1 1/4"	6	24	139,58
492504063015	63 x 1 1/2"	5	20	139,58
492504063020N	63 x 2"	4	16	139,58
492504075020	75 x 2"	4	16	193,74
492504075025	75 x 2 1/2"	2	16	193,74

12

MANGUITO TRANSICIÓN ROSCA HEMBRA LATÓN
493104

CÓDIGO	MEDIDA [mm x in]	U. CAJA Pequeña	U. CAJA Estándar	TARIFA €
493104020005	20 x 1/2"	25	200	50,12
493104025007	25 x 3/4"	25	150	50,12
493104032007	32 x 3/4"	20	100	57,56
493104032010N	32 x 1"	15	100	58,93
493104032015	32 x 1 1/2"	10	50	62,97
493104040010	40 x 1"	9	54	77,92
493104040013	40 x 1 1/4"	9	54	77,92
493104040015	40 x 1 1/2"	12	48	82,22
493104050015	50 x 1 1/2"	6	48	90,12
493104050020	50 x 2"	5	40	100,95
493104063015	63 x 1 1/2"	4	24	118,57
493104063020	63 x 2"	5	30	118,57

CODO 90º TRANSICIÓN ROSCA HEMBRA LATÓN
493504

CÓDIGO	MEDIDA [mm x in]	U. CAJA Pequeña	U. CAJA Estándar	TARIFA €
493504020005	20 x 1/2"	40	160	55,60
493504025007	25 x 3/4"	20	120	62,25
493504032007	32 x 3/4"	12	96	70,41
493504032010N	32 x 1"	12	96	70,41
493504032015	32 x 1 1/2"	12	96	89,79
493504040010	40 x 1"	6	48	92,79
493504040013	40 x 1 1/4"	6	48	92,79
493504040015	40 x 1 1/2"	6	48	98,28
493504050015	50 x 1 1/2"	6	48	107,08
493504050020	50 x 2"	5	40	114,52
493504063015	63 x 1 1/2"	6	24	139,58
493504063020N	63 x 2"	6	24	139,58

CODO 45º TRANSICIÓN ROSCA MACHO LATÓN
492604

CÓDIGO	MEDIDA [mm x in]	U. CAJA Pequeña	U. CAJA Estándar	TARIFA €
492604032005	32 x 1/2"	12	84	70,41
492604032007	32 x 3/4"	12	84	70,41
492604032010N	32 x 1"	10	80	70,41
492604032013	32 x 1 1/4"	12	48	77,92
492604032015	32 x 1 1/2"	12	48	77,92
492604040010	40 x 1"	10	80	92,79
492604040013N	40 x 1 1/4"	12	64	92,79
492604040015	40 x 1 1/2"	12	48	92,79
492604050010	50 x 1"	6	48	107,08
492604050013	50 x 1 1/4"	6	48	107,08
492604050015N	50 x 1 1/2"	6	28	107,08
492604050020	50 x 2"	6	30	114,52
492604063013	63 x 1 1/4"	6	24	139,58
492604063015	63 x 1 1/2"	6	24	139,58
492604063020N	63 x 2"	6	24	139,58
492604075020	75 x 2"	4	16	193,74
492604075025	75 x 2 1/2"	4	16	193,74

12

CODO 45º TRANSICIÓN ROSCA HEMBRA LATÓN
493604

CÓDIGO	MEDIDA [mm x in]	U. CAJA Pequeña	U. CAJA Estándar	TARIFA €
493604032010N	32 x 1"	10	70	70,41
493604040010	40 x 1"	12	48	92,79
493604040013	40 x 1 1/4"	12	48	92,79
493604040015	40 x 1 1/2"	6	48	103,63
493604050015	50 x 1 1/ 2"	6	36	107,08
493604050020	50 x 2"	6	24	114,52
493604063015	63 x 1 1/2"	6	24	139,58
493604063020	63 x 2"	6	24	139,58

MANGUITO TRANSICIÓN TUERCA LOCA HEMBRA LATÓN
494104

CÓDIGO	MEDIDA [mm x in]	U. CAJA Pequeña	U. CAJA Estándar	TARIFA €
494104020007	20 x 3/4"	20	160	44,63
494104025007	25 x 3/4"	20	140	52,51
494104025010	25 x 1"	20	140	52,51
494104032010	32 x 1"	20	100	63,93
494104032013	32 x 1 1/4"	13	78	63,93
494104040013	40 x 1 1/4"	13	52	73,96
494104040015	40 x 1 1/2"	13	52	81,51
494104050020	50 x 2"	8	32	102,71
494104063020	63 x 2"	7	28	124,34
494104063025	63 x 2 1/2"	5	20	124,34

CODO 90º TRANSICIÓN TUERCA LOCA HEMBRA LATÓN
494504

CÓDIGO	MEDIDA [mm x in]	U. CAJA Pequeña	U. CAJA Estándar	TARIFA €
494504020007	20 x 3/4"	20	140	52,10
494504025007	25 x 3/4"	20	140	60,95
494504025010	25 x 1"	15	105	60,95
494504032010	32 x 1"	10	70	75,35
494504032013	32 x 1 1/4"	10	70	75,35
494504040015	40 x 1 1/2"	12	48	96,04
494504050020	50 x 2"	6	30	112,99
494504063020	63 x 2"	4	16	142,32
494504063025	63 x 2 1/2"	4	18	142,32

CODO 45º TRANSICIÓN TUERCA LOCA HEMBRA LATÓN
494604

CÓDIGO	MEDIDA [mm x in]	U. CAJA Pequeña	U. CAJA Estándar	TARIFA €
494604032010	32 x 1"	10	70	75,35
494604032013	32 x 1 1/4"	14	56	75,35
494604040015	40 x 1 1/2"	12	48	96,04
494604050020	50 x 2"	6	30	112,99
494604063020	63 x 2"	6	24	142,32
494604063025	63 x 2 1/2"	4	16	142,32

TE IGUAL SALIDA TUERCA LOCA HEMBRA LATÓN
494404

CÓDIGO	MEDIDA [mm x in]	U. CAJA Pequeña	U. CAJA Estándar	TARIFA €
494404032010	32 x 1"	10	50	156,18

TRANSICIÓN

ACCESORIOS TRANSICIÓN PE

domini ambiental

12

TRANSICIÓN PE

MANGUITO TRANSICIÓN ROSCA MACHO PE
497104

CÓDIGO	MEDIDA [mm x in]	U. CAJA Pequeña	U. CAJA Estándar	TARIFA €
497104020005	20 x 1/2"	20	200	31,19
497104025007	25 x 3/4"	20	200	31,19
497104032010	32 x 1"	20	200	21,08
497104040010	40 x 1"	15	128	25,78
497104040013	40 x 1 1/4"	15	128	25,78
497104040015	40 x 1 1/2"	15	128	26,75
497104050015	50 x 1 1/2"	10	96	49,40
497104063015	63 x 1 1/2"	4	40	65,78
497104063020	63 x 2"	4	40	40,52

CODO 45º TRANSICIÓN ROSCA MACHO PE
497604

CÓDIGO	MEDIDA [mm x in]	U. CAJA Pequeña	U. CAJA Estándar	TARIFA €
497604032010	32 x 1"	10	96	26,78
497604040010	40 x 1"	10	96	33,70
497604040013	40 x 1 1/4"	10	96	33,70
497604040015	40 x 1 1/2"	10	96	33,70
497604050015	50 x 1 1/2"	5	48	35,36
497604063015	63 x 1 1/2"	5	24	46,50
497604063020	63 x 2"	5	24	46,50

CODO 90º TRANSICIÓN ROSCA MACHO PE
497504

CÓDIGO	MEDIDA [mm x in]	U. CAJA Pequeña	U. CAJA Estándar	TARIFA €
497504020005	20 x 1/2"	20	160	23,94
497504025007	25 x 3/4"	20	200	26,02
497504032010	32 x 1"	10	96	26,78
497504040010	40 x 1"	5	48	33,70
497504040013	40 x 1 1/4"	5	48	33,70
497504040015	40 x 1 1/2"	5	48	33,70
497504050015	50 x 1 1/2"	5	48	35,36
497504063015	63 x 1 1/2"	3	24	46,50
497504063020	63 x 2"	3	24	46,50

MANGUITO TRANSICIÓN PE - BRIDA HIERRO FUNDIDO
497704

CÓDIGO	MEDIDA [mm]	U. CAJA Pequeña	U. CAJA Estándar	TARIFA €
497704063	63 x 50	2	4	233,75
497704090	90 x 80	2	4	279,49
497704110	110 x 100	2	4	330,65
497704125	125 x 100	2	4	362,10
497704160	160 x 150	1	1	648,71
497704180	180 x 150	1	1	754,10
497704225	225 x 200	1	1	1.033,98

MANGUITO TRANSICIÓN PE - HIERRO FUNDIDO
495704

CÓDIGO	MEDIDA [mm]	U. CAJA Pequeña	U. CAJA Estándar	TARIFA €
495704090080	90 x 80	4	8	198,90
495704110100	110 x 100	2	4	232,57
495704125100	125 x 100	2	4	266,24
495704160150	160 x 150	1	2	502,86
495704180150	180 x 150	1	2	576,93
495704225200	225 x 200	1	1	796,90

ACCESORIOS SANEAMIENTO

domini ambiental

12

TOMA SIMPLE DE DERIVACIÓN AJUSTABLE
475804

CÓDIGO	MEDIDA [mm]	U. CAJA Pequeña	U. CAJA Estándar	TARIFA €
475804200160	200 x 160	1	4	372,94
475804250160	225 - 250 x 160	1	4	390,88
475804315160	280 - 315 x 160	1	4	405,05
475804560160	355 - 560 x 160	1	4	425,72

TOMA SIMPLE DE DERIVACIÓN CON SALIDA 45º
4758A4

CÓDIGO	MEDIDA [mm]	U. CAJA Pequeña	U. CAJA Estándar	TARIFA €
4758A4160110	160 - 200 x 110	1	10	276,80
4758A4250110	225 - 315 x 110	1	10	305,45

TOMA SIMPLE LIGHTFIT DE TRANSICIÓN PE A PP/PVC
4758V4

CÓDIGO	MEDIDA [mm]	U. CAJA Pequeña	U. CAJA Estándar	TARIFA €
4758V4200160	200 x 160	1	6	370,65
4758V4250160	225 - 250 x 160	1	6	380,99
4758V4315160	280 - 315 x 160	1	6	386,15
4758V4560160	355 - 560 x 160	1	6	417,16

TOMA SIMPLE LIGHTFIT CON SALIDA SPIGOT
4758S4

CÓDIGO	MEDIDA [mm]	U. CAJA Pequeña	U. CAJA Estándar	TARIFA €
4758S4200160	200 x 160	1	6	361,79
4758S4250160	225 - 250 x 160	1	6	370,65
4758S4315160	280 - 315 x 160	1	6	376,57
4758S4560160	355 - 560 x 160	1	6	406,09

PN 0,5
(agua residual)

CODO AJUSTABLE ELECTRO - SPIGOT
4747D4

CÓDIGO	MEDIDA [mm]	U. CAJA Pequeña	U. CAJA Estándar	TARIFA €
4747D4160	160	1	6	310,85

MANGUITO ADAPTADOR PE - PVC
4701V4

CÓDIGO	MEDIDA [mm]	U. CAJA Pequeña	U. CAJA Estándar	TARIFA €
4701V4160	160	1	6	173,36

CODO AJUSTABLE ELECTRO ADAPTADOR PE - PVC
4747V4

CÓDIGO	MEDIDA [mm]	U. CAJA Pequeña	U. CAJA Estándar	TARIFA €
4747V4160	160 x 160	1	6	355,33

CODO 45º SANEAMIENTO
470604

CÓDIGO	MEDIDA [mm]	U. CAJA Pequeña	U. CAJA Estándar	TARIFA €
470604160	160	1	4	196,75

CODO 30º SANEAMIENTO
473304

CÓDIGO	MEDIDA [mm]	U. CAJA Pequeña	U. CAJA Estándar	TARIFA €
473304160	160	1	5	196,75

CODO 15º SANEAMIENTO
473704

CÓDIGO	MEDIDA [mm]	U. CAJA Pequeña	U. CAJA Estándar	TARIFA €
473704160	160	1	5	196,75

ACCESORIOS GEOTERMIA

domini ambiental

12

TE REDUCIDA CON DOS SALIDAS
492404

CÓDIGO	MEDIDA [mm]	U. CAJA Pequeña	U. CAJA Estándar	TARIFA €
492404040025	40 x 25 - 25 x 40	25	96	62,48
492404040032	40 x 32 - 32 x 40	20	75	62,48
492404050025	50 x 25 - 25 x 50	15	56	83,22
492404050032	50 x 32 - 32 x 50	15	58	83,22
492404050040	50 x 40 - 40 x 50	15	52	83,22
492404063025	63 x 25 - 25 x 63	10	42	90,86
492404063032	63 x 32 - 32 x 63	10	40	90,86
492404063040	63 x 40 - 40 x 63	10	36	90,86

Y REDUCIDA ELECTROSOLDABLE
491904

CÓDIGO	MEDIDA [mm]	U. CAJA Pequeña	U. CAJA Estándar	TARIFA €
491904032025	32 x 25 x 25	50	200	96,35
491904040032	40 x 32 x 32	40	120	110,01
491904050040	50 x 40 x 40	18	72	123,60

CODO 180° ELECTROSOLDABLE
490904

CÓDIGO	MEDIDA [mm]	U. CAJA Pequeña	U. CAJA Estándar	TARIFA €
490904025	25	54	216	62,35
490904032	32	36	144	64,21
490904040	40	20	80	82,04

Sistema Inteligente de Electrofusión **PLASSON**

SMART FUSE

ELECTRO FLEX

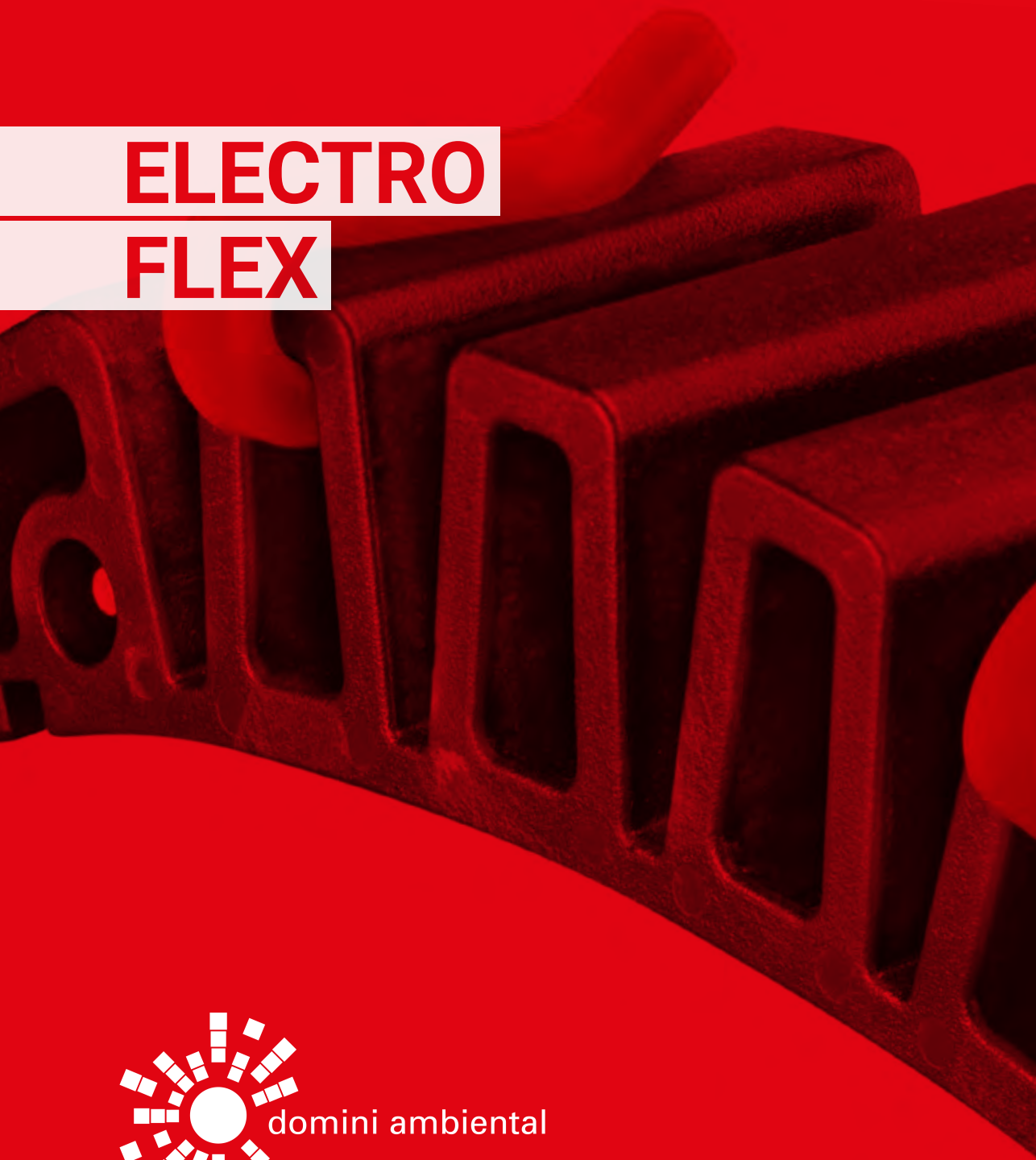

domini ambiental

PLASSON®

INSTALACIÓN

Fijar uno o múltiples accesorios **PLASSON** Electro Flex a la tubería usando la correa. Se recomienda usar la correa de tensión **PLASSON**, incorpora un indicador de fuerza especial para comprobar que la tensión necesaria se ha alcanzado.

Código PF44704001

Correa de Tensión
Accesorio **PLASSON** Electro Flex

Fijación

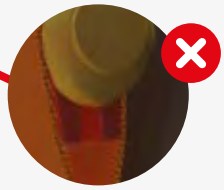

Nota:
Para información más detallada consultar al Departamento Técnico de **PLASSON SPAIN.**

Indicador de Fuerza

13

ELECTRO FLEX

NOVEDAD EXCLUSIVA PLASSON

ELECTRO FLEX
490099

CÓDIGO	MEDIDA [mm]	U. CAJA Pequeña	U. CAJA Estándar	TARIFA €
49009999	Universal	20	60	210,53
49009998	Universal Grande	12	48	252,63

RACORD DE TRANSICIÓN

domini ambiental

PLASSON®

RACORD DE TRANSICION PE ROSCA MACHO DE LATÓN
492107-B

CÓDIGO	MEDIDA [mm x in]	U. CAJA Pequeña	U. CAJA Estándar	TARIFA €
492107020005B	20 x 1/2"	40	80	22,23
492107025007B	25 x 3/4"	30	60	26,91
492107032010B	32 x 1"	18	36	31,58
492107032013B	32 x 1 1/4"	10	20	66,89
492107040010B	40 x 1"	10	20	66,44
492107040013B	40 x 1 1/4"	10	20	48,75
492107040015B	40 x 1 1/2"	8	16	84,83
492107050010B	50 x 1"	8	16	108,56
492107050015B	50 x 1 1/2"	8	16	61,13
492107050020B	50 x 2"	5	10	114,13
492107063015B	63 x 1 1/2"	5	10	135,77
492107063020B	63 x 2"	5	10	73,44
492107075020B	75 x 2"	5	10	196,77
492107075025B	75 x 2 1/2"	5	10	142,55
492107090030	90 x 3"	4	8	185,89
492107011040	110 x 4"	2	4	276,36

RACORD DE TRANSICION PE ROSCA HEMBRA DE LATÓN
493107-B

CÓDIGO	MEDIDA [mm x in]	U. CAJA Pequeña	U. CAJA Estándar	TARIFA €
493107020005B	20 x 1/2"	40	80	25,30
493107025007B	25 x 3/4"	30	60	26,73
493107032010B	32 x 1"	18	36	31,41
493107040013B	40 x 1 1/4"	10	20	45,27
493107040015B	40 x 1 1/2"	8	16	85,77
493107050010B	50 x 1"	8	16	112,16
493107050015B	50 x 1 1/2"	8	16	46,72
493107050020B	50 x 2"	5	10	114,13
493107063015B	63 x 1 1/2"	5	10	135,77
493107063020B	63 x 2"	5	10	82,81
493107075025	75 x 2 1/2"	5	10	136,92
493107090030	90 x 3"	5	10	185,19
493107011040	110 x 4"	3	6	269,00
493107012540	125 x 4"	2	4	286,00

RACORD DE TRANSICION PE ROSCA HEMBRA TUERCA LOCA
101

CÓDIGO	MEDIDA [mm x in]	U. CAJA Pequeña	U. CAJA Estándar	TARIFA €
1010025020	25 x 3/4"	20	60	61,43
1010025025	25 x 1"	20	60	107,43
1010032025	32 x 1"	15	30	106,75
1010032032	32 x 1 1/4"	15	30	115,69
1010040032	40 x 1 1/4"	10	20	102,96
1010040040	40 x 1 1/2"	10	20	134,17
1010050032	50 x 1 1/4"	8	16	107,56
1010050040	50 x 1 1/2"	8	16	130,96
1010050050	50 x 2"	8	16	159,74
1010063040	63 x 1 1/2"	3	9	128,43
1010063050	63 x 2"	3	9	157,11

RACORD DE TRANSICION PE ROSCA MACHO DE LATÓN ECOBRASS
49EM070

CÓDIGO	MEDIDA [mm x in]	U. CAJA Pequeña	U. CAJA Estándar	TARIFA €
49EM07020005	20 x 1/2"	35	70	42,88
49EM07025007	25 x 3/4"	30	60	45,46
49EM07032010	32 x 1"	15	30	61,39
49EM07032013	32 x 1 1/4"	10	20	87,96
49EM07040013	40 x 1 1/4"	10	20	90,74
49EM07040015	40 x 1 1/2"	8	16	105,38
49EM07050015	50 x 1 1/2"	8	16	107,59
49EM07050020	50 x 2"	4	9	123,43
49EM07063015	63 x 1 1/2"	4	9	111,30
49EM07063020	63 x 2"	4	9	125,55

RACORD DE TRANSICION PE ROSCA HEMBRA DE LATÓN ECOBRASS
49EH070

CÓDIGO	MEDIDA [mm x in]	U. CAJA Pequeña	U. CAJA Estándar	TARIFA €
49EH07020005	20 x 1/2"	20	80	34,60
49EH07025007	25 x 3/4"	20	60	35,16
49EH07032010	32 x 1"	18	36	48,00
49EH07040010	40 x 1"	10	20	53,15
49EH07040013	40 x 1 1/4"	10	20	63,91
49EH07040015	40 x 1 1/2"	8	16	74,84
49EH07050015	50 x 1 1/2"	8	16	75,16
49EH07050020	50 x 2"	5	10	92,09
49EH07063015	63 x 1 1/2"	5	10	78,84
49EH07063020	63 x 2"	5	10	93,09

RACORD DE TRANSICION PE ROSCA HEMBRA DE PE
498107

CÓDIGO	MEDIDA [mm x in]	U. CAJA Pequeña	U. CAJA Estándar	TARIFA €
498107020005	20 x 1/2"	30	100	14,17
498107025007	25 x 3/4"	25	75	15,76
498107032010	32 x 1"	15	40	16,63
498107040013	40 x 1 1/4"	8	30	20,50
498107050015	50 x 1 1/2"	8	25	26,77
498107063020	63 x 2"	5	10	31,66
498107075025	75 x 2 1/2"	5	14	79,07
498107090030	90 x 3"	5	10	90,28
498107011040	110 x 4"	3	6	110,51
498107012540	125 x 4"	3	6	122,96

RACORD DE TRANSICION PE ROSCA MACHO DE PE
497107-B

CÓDIGO	MEDIDA [mm x in]	U. CAJA Pequeña	U. CAJA Estándar	TARIFA €
497107020005B	20 x 1/2"	25	100	11,58
497107025007B	25 x 3/4"	25	50	12,62
497107032010B	32 x 1"	15	35	15,03
497107040013B	40 x 1 1/4"	8	20	19,11
497107050015B	50 x 1 1/2"	8	16	24,58
497107063020B	63 x 2"	5	10	26,92
497107075025	75 x 2 1/2"	5	10	68,49
497107090030	90 x 3"	4	8	82,49
497107011040	110 x 4"	3	6	108,95
497107012540	125 x 4"	3	6	113,62

UNIÓN PE DESMONTABLE
2353

CÓDIGO	MEDIDA [mm]	U. CAJA Pequeña	U. CAJA Estándar	TARIFA €
2353070015	25	1	1	31,94
2353080015	32	1	1	41,15
2353090015	40	1	1	53,45
2353100015	50	1	1	46,53
2353110015	63	1	1	66,74
2353120015	75	1	1	91,26
2353130015	90	1	1	113,99
2353140015	110	1	1	152,28

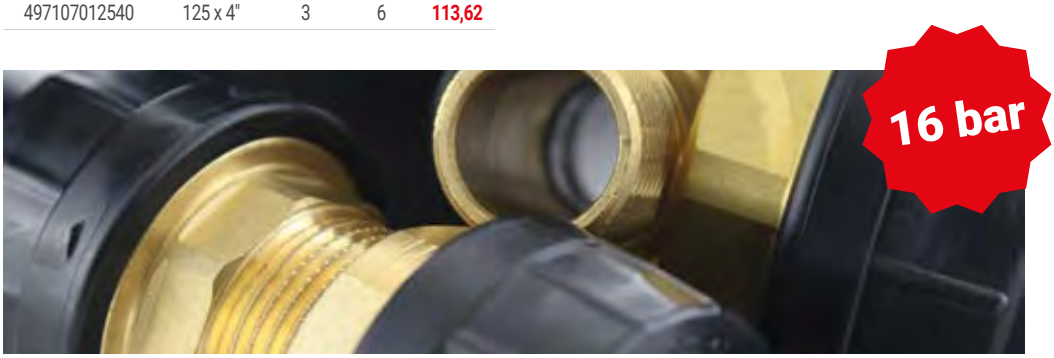

RACORD DE TRANSICION PE ROSCA MACHO DE INOXIDABLE
495107-B

CÓDIGO	MEDIDA [mm x in]	U. CAJA Pequeña	U. CAJA Estándar	TARIFA €
495107020005B	20 x 1/2"	40	80	41,23
495107025007B	25 x 3/4"	30	60	56,56
495107032010B	32 x 1"	18	36	62,41
495107040013B	40 x 1 1/4"	10	20	116,36
495107040015B	40 x 1 1/2"	8	16	189,42
495107050015B	50 x 1 1/2"	8	16	191,06
495107050020B	50 x 2"	5	10	233,68
495107063015B	63 x 1 1/2"	5	10	198,98
495107063020B	63 x 2"	5	10	236,35
495107075020B	75 x 2"	5	10	269,42
495107075025B	75 x 2 1/2"	5	10	347,21
495107090030B	90 x 3"	4	8	444,06
495107110040B	110 x 4"	2	4	883,84
495107125040B	125 x 4"	2	4	891,54

RACORD DE TRANSICION PE ROSCA HEMBRA INOXIDABLE
496107-B

CÓDIGO	MEDIDA [mm x in]	U. CAJA Pequeña	U. CAJA Estándar	TARIFA €
496107020005B	20 x 1/2"	35	80	40,00
496107025007B	25 x 3/4"	30	60	54,43
496107032010B	32 x 1"	18	36	60,07
496107040013B	40 x 1 1/4"	10	20	85,02
496107040015B	40 x 1 1/2"	8	16	148,45
496107050015B	50 x 1 1/2"	8	16	149,76
496107050020B	50 x 2"	5	10	192,44
496107063015B	63 x 1 1/2"	5	10	156,60
496107063020B	63 x 2"	5	10	195,12
496107075025B	75 x 2 1/2"	5	10	262,68
496107090030B	90 x 3"	4	8	338,70
496107110040B	110 x 4"	2	6	602,20
496107125040B	125 x 4"	2	4	609,90

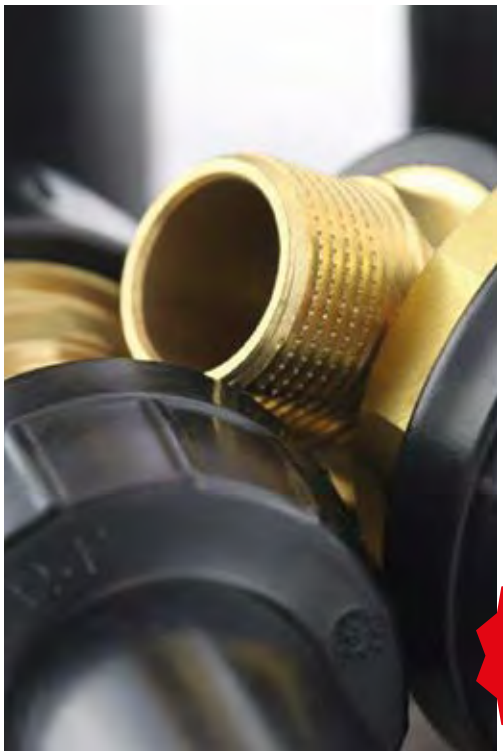

RACORD DE TRES PIEZAS DE TRANSICION PE ROSCA MACHO DE ACERO INOX
2V53

CÓDIGO	MEDIDA [mm x in]	U. CAJA Pequeña	U. CAJA Estándar	TARIFA €
2V53077515	25 x 3/4"	1	50	46,53
2V53087615	32 x 1"	1	50	63,40
2V53097715	40 x 1 1/4"	1	40	77,87
2V53107815	50 x 1 1/2"	1	30	92,93
2V53118015	63 x 2"	1	20	138,67
2V53128315	75 x 2 1/2"	1	20	207,93
2V53138515	90 x 3"	1	10	319,07
2V53138715	90 x 4"	1	10	384,00
2V53148715	110 x 4"	1	10	398,40

16 bar

RACORD DE TRES PIEZAS DE TRANSICION PE ROSCA HEMBRA DE ACERO INOX

2V53

CÓDIGO	MEDIDA [mm x in]	U. CAJA Pequeña	U. CAJA Estándar	TARIFA €
2V53074515	25 x 3/4"	1	50	45,73
2V53084615	32 x 1"	1	50	58,47
2V53094715	40 x 1 1/4"	1	40	71,80
2V53104815	50 x 1 1/2"	1	30	84,33
2V53115015	63 x 2"	1	20	126,07
2V53125315	75 x 2 1/2"	1	20	181,13
2V53135515	90 x 3"	1	10	271,53
2V53135715	90 x 4"	1	10	331,67
2V53145715	110 x 4"	1	10	347,80

RACORD TRANSICIÓN PE AC UNIÓN VICTAULIC

155

CÓDIGO	MEDIDA [mm]	U. CAJA Pequeña	U. CAJA Estándar	TARIFA €
1550050040	50 x 40	1	8	79,20
1550063050	63 x 50	1	6	99,16
1550075065	75 x 63	1	2	215,11
1550090080	90 x 80	1	2	261,23
1550110100	110 x 100	1	2	372,86
1550125100	125 x 100	1	2	427,29
1550140125	140 x 125	1	1	501,27
1550160150	160 x 150	1	1	672,79
1550180150	180 x 150	1	1	694,96
1550200200	200 x 200	1	1	1.043,37
1550225200	225 x 200	1	1	1.089,00

RACORD TRANSICIÓN PE / BRIDA

086

CÓDIGO	MEDIDA [mm]	PN	U.CAJA Peque-ña	U.CAJA Están-dar	TARIFA €
0866050040	50 x 40	10/16	1	1	150,27
0866063050	63 x 50	10/16	1	1	164,87
0866075065	75 x 63	10/16	1	1	237,67
0866090080	90 x 80	10/16	1	1	259,27
0866110100	110 x 100	10/16	1	1	378,73
0866125100	125 x 100	10/16	1	1	398,07
0866140125	140 x 125	10/16	1	1	648,00
0866160150	160 x 150	10/16	1	1	764,20
0866180150	180 x 150	10/16	1	1	770,67
0864200200	200 x 200	10	1	1	1.023,33
0866200200	200 x 200	16	1	1	1.023,33
0864225200	225 x 200	10	1	1	1.029,80
0866225200	225 x 200	16	1	1	1.029,80
0864280250	280 x 250	10	1	1	1.845,53
0866280250	280 x 250	16	1	1	1.943,67
0864315300	315 x 300	10	1	1	2.350,60
0866315300	315 x 300	16	1	1	2.402,73

ESTÁNDARES RECOMENDADOS PARA AGUA POTABLE

VÁLVULAS PE DE ESFERA

domini ambiental

PLASSON®

EXCLUSIVO PLASSON

VÁLVULA DE POLIETILENO DE ESFERA CON TULIPA
21010

CÓDIGO	MEDIDA [mm]	U. CAJA Pequeña	U. CAJA Estándar	TARIFA €
21010025L0ES	25	5	10	116,06
21010032L0ES	32	5	10	116,06
21010040L0ES	40	5	10	190,84
21010050L0ES	50	2	4	223,76
21010063L0ES	63	2	4	242,66
21010075L0ES	75	2	4	311,24
21010090L0ES	90	1	2	407,58
21010110L0ES	110	1	2	453,51
21010125L0ES	125	1	2	696,49
21010160L0ES	160	1	2	1.245,29

VÁLVULA DE POLIETILENO DE ESFERA CON 2 VENTEOS Y TULIPA
21020

CÓDIGO	MEDIDA [mm]	U. CAJA Pequeña	U. CAJA Estándar	TARIFA €
21020063L0ES	63	2	4	403,37
21020090L0ES	90	1	2	723,54
21020110L0ES	110	1	2	896,74

VÁLVULA BIPURGA

VÁLVULA DE POLIETILENO DE ESFERA CON 2 VENTEOS COMPLETA
21020 *B

CÓDIGO	MEDIDA [mm]	U. CAJA	TARIFA €
21020040L0ESB	40	1	1.066,36
21020063L0ESB	63	1	1.122,85
21020090L0ESB	90	1	1.455,96
21020110L0ESB	110	1	1.561,47

TOMAS EN CARGA A TRAVÉS DE VÁLVULA
6530

CÓDIGO	MEDIDA [mm]	U. CAJA	TARIFA €
6530110090	90	1	621,58
6530110110	110	1	630,00
6530110160	160	1	654,53
6530110200	200	1	699,69
6530110250	250	1	777,59
6530110315	315	1	835,01

VENTEO CON VÁLVULA LATÓN

CÓDIGO	MEDIDA [mm x in]	U. CAJA Pequeña	U. CAJA Estándar	TARIFA €
PL-VALVENT	500 - 150 x 1"	2	10	176,32

CENTRADOR Y FIJADOR DE VENTEOS

CÓDIGO	PARA	U. CAJA Pequeña	U. CAJA Estándar	TARIFA €
PL-VC1V	1 Venteo	2	4	54,74
PL-VC2V	2 Venteo	2	4	79,44

TUBO GUARDA

CÓDIGO	MEDIDA [mm]	U. CAJA Pequeña	U. CAJA Estándar	TARIFA €
9130	90 x 500	10	20	27,17

LLAVE VÁLVULA

> Varilla de acero zincado
> Ver tabla para identificar para que órganos de maniobra están diseñados cada llave válvula y las longitudes.

CÓDIGO	TIPO [mm]	MEDIDA [mm]	PESO [kg]	TARIFA €
LLAVEVALA	GN	1500	3,5	106,75
LLAVEVALB	EU - GN extensible	3400	8,0	2.387,00
LLAVEVALC	EU - GN	1500	3,5	350,00
LLAVEVALD	EU	1500	4,7	220,00

TAPA Y MARCO

domini ambiental

PLASSON®

DATOS TÉCNICOS

Ámbito de Aplicación

La Tapa y Marco de PP se utiliza para ser instalada en la acera y permitir el acceso a través de ella a la válvula de acometida o de línea, de gas o agua, y telecomunicaciones.

Requisitos Técnicos

La Tapa y Marco de PP ha sido fabricada cumpliendo con las prescripciones de la norma técnica del Grupo Gas Natural SDG, S.A., ES.02658.ES-CN y la British Standard 5834 parte 2.

La Tapa puede ser fácilmente remplazada, en caso de rotura, sin necesidad de extraer el marco de la superficie, eliminando así los gastos derivados de una nueva instalación.

Ensayos

Los ensayos de aprobación de la Tapa han sido realizados por el (LGAI, Laboratori General d'assaigs i Investigacions) APPLUS.

Materiales

Tanto la Tapa como el Marco están construidos con polipropileno inyectado de color negro de gran resistencia y duración.

Los pasadores que unen la Tapa al Marco son de latón, resistentes a la corrosión.

El cierre de la Tapa con el cuerpo del Marco se realiza por engatillado entre los dos elementos.

La chapa para detección es de acero galvanizado.

Este sistema facilita la detección de la misma por medio de sistemas electromagnéticos o ultrasónicos.

ALTA CALIDAD

Condiciones de Suministro

La Tapa va protegida con un film adhesivo de policloruro de vinilo transparente, fácil de retirar una vez instalada.

Anagrama

La Tapa lleva marcada en la parte superior el anagrama solicitado por el Cliente, con 1 mm, mínimo, de profundidad.

TAPA Y MARCO

TAPA Y MARCO

CÓDIGO	MEDIDA [mm]	U. CAJA Pequeña	U. CAJA Estándar	TARIFA €
TAPAA	120 x 130	54	54	16,70
TAPAAG	120 x 130	54	54	16,70
TAPAG	120 x 130	54	54	16,70
TAPARG	120 x 130	54	54	16,70
TAPARE	120 x 130	54	54	16,70

TRANSICIONES Y TALLOS

domini ambiental

PLASSON®

Ensayos para la Aprobación de Producto

Los tallos y las transiciones han sido sometidos a los ensayos indicados en la norma UNE 60405 y el RP 5304.

Para la aprobación inicial del producto, hemos sometido al tallo y a la transición a los ensayos que se describen a continuación:

1. Estanquidad
2. Ciclos de temperatura.
3. Tracción a carga constante.
4. Prueba hidráulica de corta duración.
5. Resistencia a la presión hidráulica interior.
6. Ensayo de estanquidad a la presión interior bajo solicitación mecánica a flexión (Ensayo de curvatura).

Los tallos y las transiciones son MOP 10 bar y disponen de certificación de productos N por AENOR hasta DN 160 mm.

Condiciones de Suministro

Los tallos y las transiciones se suministraran embalados de forma que no se rocen los accesorios entre ellos y estarán suficientemente protegidos de los golpes y cargas propias del manejo, soportando los tratos recibidos durante los procesos de transporte y almacenaje.

Documentación

Con cada suministro de tallos y transiciones se entregará el Certificado de Seguimiento de Control de Calidad según modelo 3.1.

TRANSICIÓN PE/AC
TRDECAC

CÓDIGO	MEDIDA [mm x in]	U. CAJA Estándar	TARIFA €
TRDECAC032	32 x 1"	25	37,01
TRDECAC040	40 x 1 1/4"	25	48,64
TRDECAC063	63 x 2"	8	82,84
TRDECAC090	90 x 3"	4	170,32
TRDECAC110	110 x 4"	3	435,87
TRDECAC160	160 x 6"	2	704,10
TRDECAC200	200 x 8"	1	1.456,11
TRDECAC250	250 x 10"	1	2.256,73
TRDECAC315	315 x 12"	1	2.899,83

TRANSICIÓN PE/CU
TRDECCU

CÓDIGO	MEDIDA [mm]	U. CAJA Estándar	TARIFA €
TRDECCU20	20 x 18 x 1,5	50	54,91
TRDECCU32	32 x 22 x 1,5	25	58,91
TRDECCU40	40 x 42 x 1,5	10	113,76
TRDECCU63	63 x 54 x 1,5	10	178,42

TALLO AC/PE
TADECAC

CÓDIGO	MEDIDA [mm x in]	DN	U. CAJA Estándar	TARIFA €
TADECAC32	1" x 32	DN 25	10	86,00
TADECAC40	1 1/4" x 40	DN 32	10	104,42
TADECAC63	2" x 63	DN 50	3	161,70
TADECAC90	3" x 90	DN 80	2	246,18

TALLO CU/PE
TADECCU

CÓDIGO	MEDIDA [mm]	DN	U. CAJA Estándar	TARIFA €
TADECCU32	22 x 32	DN 25	10	113,76
TADECCU40	42 x 40	DN 32	5	141,52
TADECCU63	54 x 63	DN 50	3	236,42

ACCESORIOS TOPE

> ACCESORIOS POLIVALENTE INYECTADOS PE 100 **191**

> ACCESORIOS CORTOS INYECTADOS PE 100 **201**

domini ambiental

PLASSON®

ACCESORIOS POLIVALENTE INYECTADOS PE 100

MULTICODO 90º SDR 17
0191 / 0100

CÓDIGO	MEDIDA [mm]	U. CAJA Pequeña	U. CAJA Estándar	TARIFA €
019100031	63	12	24	11,24
019100043	75	16	16	16,46
019100045	90	12	10	21,45
019100047	110	14	6	45,18
019100056	125	3	4	57,40
019100057	140	3	5	83,37
019100058	160	2	4	91,96
019100059	180	2	6	113,71
019100060	200	2	4	140,64
019100049	225	1	2	173,55
019100091	250	1	2	253,29
019100093	280	1	1	328,38
019100095	315	1	1	454,96
010030701	355	1	1	2.214,00
010030702	400	1	1	3.007,00
010026788	450	1	1	1.312,47
010026790	500	1	1	1.656,17

MULTICODO 90º SDR 11
0191 / 0100

CÓDIGO	MEDIDA [mm]	U. CAJA Pequeña	U. CAJA Estándar	TARIFA €
019100130	32	5	5	7,95
019100131	40	2	2	10,74
019100133	50	1	1	12,27
019100032	63	8	24	16,39
019100044	75	8	16	24,18
019100046	90	6	10	24,37
019100048	110	6	6	46,33
019100051	125	4	4	65,29
019100052	140	2	5	87,31
019100053	160	2	4	106,28
019100054	180	2	6	126,01
019100055	200	2	4	187,74
019100050	225	1	2	223,94
019100092	250	1	2	372,73
019100094	280	1	1	498,94
019100096	315	1	1	669,00
010030703	355	1	1	2.657,00
010030704	400	1	1	3.508,32
010026787	450	1	1	1.763,32
010026789	500	1	1	2.274,71

CODO 90º SDR 17
0192

CÓDIGO	MEDIDA [mm]	U. CAJA Pequeña	U. CAJA Estándar	TARIFA €
019200069	63	12	24	10,88
019200162	75	16	16	15,84
019200164	90	12	12	20,62
019200166	110	14	14	43,43
019200168	125	3	6	55,17
019200307	140	3	5	80,10
019200170	160	2	4	88,37
019200172	180	2	4	109,21
019200174	200	2	5	135,56
019200176	225	1	3	167,49
019200284	250	1	2	243,44
019200286	280	1	2	316,30
019200288	315	1	1	437,31
019217355	355	1	1	672,19
019217400	400	1	1	967,74
019217450	450	1	1	1.272,70
019217500	500	1	1	1.846,32

CUIDAMOS DEL MEDIOAMBIENTE

ACCESORIOS POLIVALENTE INYECTADOS PE 100

CODO 90º SDR 11
0192

CÓDIGO	MEDIDA [mm]	U. CAJA Pequeña	U. CAJA Estándar	TARIFA €
019200178	25	25	100	4,99
019200179	32	30	60	5,18
019200180	40	20	80	6,72
019200181	50	20	50	8,40
019200182	63	8	35	12,04
019200071	75	8	20	16,64
019200183	90	6	10	24,16
019200184	110	7	14	46,33
019200072	125	6	6	64,68
019200257	140	2	5	86,50
019200073	160	2	4	105,33
019200185	180	2	4	150,19
019200186	200	2	5	185,88
019200187	225	1	3	222,13
019200285	250	1	2	369,24
019200287	280	1	2	480,35
019200289	315	1	1	665,67
019211355	355	1	1	971,85
019211400	400	1	1	1.335,45
019211450	450	1	1	1.758,41
019211500	500	1	1	2.415,93

CODO 45º SDR 17
0192

CÓDIGO	MEDIDA [mm]	U. CAJA Pequeña	U. CAJA Estándar	TARIFA €
019200191	63	6	30	14,84
019200193	75	6	24	18,37
019200195	90	6	12	23,15
019200197	110	4	8	44,33
019200199	125	3	6	54,62
019200378	140	4	8	71,62
019200200	160	2	5	82,86
019200202	180	2	4	90,49
019200204	200	2	5	123,75
019200206	225	1	4	147,64
019200278	250	1	3	286,42
019200280	280	1	2	431,48
019200282	315	1	2	536,93
019227355	355	1	1	1.258,54
019227400	400	1	1	1.544,60
019227450	450	1	1	1.341,75
019227500	500	1	1	1.744,47

CODO 45º SDR 11
0192

CÓDIGO	MEDIDA [mm]	U. CAJA Pequeña	U. CAJA Estándar	TARIFA €
019200207	20	7	10	-
019200208	25	20	150	4,93
019200209	32	15	80	5,94
019200210	40	15	50	7,42
019200211	50	15	90	8,44
019200212	63	12	30	15,42
019200213	75	10	25	19,16
019200214	90	6	12	24,00
019200215	110	4	8	46,00
019200216	125	3	6	56,82
019200338	140	4	8	74,35
019200217	160	3	5	85,92
019200218	180	2	4	94,06
019200219	200	2	5	128,51
019200220	225	1	4	153,21
019200279	250	1	3	296,72
019200281	280	1	2	448,05
019200283	315	1	2	560,57
019221355	355	1	1	1.782,33
019221400	400	1	1	2.327,93
019221450	450	1	1	2.914,87
019221500	500	1	1	3.601,46

ACCESORIOS POLIVALENTE INYECTADOS PE 100

CODO 30° SDR 17
01923

CÓDIGO	MEDIDA [mm]	U. CAJA Pequeña	U. CAJA Estándar	TARIFA €
019237075	75	4	20	25,37
019237090	90	4	14	31,20
019237110	110	4	8	40,72
019237125	125	2	4	64,38
019237140	140	1	3	83,12
019237160	160	1	3	91,72
019237180	180	1	1	130,41
019237200	200	1	1	143,93
019237225	225	1	1	183,44

CODO 30° SDR 11
01923

CÓDIGO	MEDIDA [mm]	U. CAJA Pequeña	U. CAJA Estándar	TARIFA €
019231075	75	10	20	21,55
019231090	90	6	14	30,93
019231110	110	4	8	44,68
019231125	125	3	4	74,94
019231140	140	3	3	80,77
019231160	160	3	3	102,44
019231180	180	1	1	148,69
019231200	200	1	1	184,65
019231225	225	1	1	229,84

TAPÓN SDR 17
0139 / 0196 / 0100

CÓDIGO	MEDIDA [mm]	U. CAJA Pequeña	U. CAJA Estándar	TARIFA €
013900322	63	15	15	10,49
013900325	75	15	70	16,28
013900328	90	9	6	24,70
013900331	110	9	24	33,50
013900334	125	9	18	36,20
013900337	140	6	12	45,28
013900340	160	3	6	50,75
013900343	180	2	2	65,96
013900346	200	2	10	82,18
013900349	225	1	6	98,10
019600054	250	1	4	141,47
019600055	280	1	6	200,96
019600061	315	1	2	251,17
019600057	355	1	2	416,87
019600059	400	1	2	517,76
010006424	450	1	2	846,01
010006425	500	1	1	1.079,69
010006427	630	1	1	1.808,65

TAPÓN SDR 11
0139 / 0196 / 0100

CÓDIGO	MEDIDA [mm]	U. CAJA Pequeña	U. CAJA Estándar	TARIFA €
013900315	25	90	150	3,21
013900316	32	50	90	4,06
013900317	40	50	240	4,99
013900320	50	40	140	6,56
013900323	63	15	100	8,63
013900326	75	10	70	13,37
013900329	90	6	36	20,28
013900332	110	6	24	27,51
013900335	125	6	18	31,81
013900338	140	6	12	39,78
013900341	160	3	8	41,68
013900344	180	3	12	66,23
013900347	200	2	10	82,12
013900350	225	1	2	120,23
019600003	250	1	4	139,56
019600056	280	1	6	171,44
019600062	315	1	2	246,64
019600058	355	1	2	623,77
019600060	400	1	2	810,61
010006420	450	1	1	1.039,96
010006421	500	1	1	1.262,28
010006423	630	1	1	2.736,52

ACCESORIOS POLIVALENTE INYECTADOS PE 100

TE IGUAL 90º SDR 17
0103 / 0193

CÓDIGO	MEDIDA [mm]	U. CAJA Pequeña	U. CAJA Estándar	TARIFA €
010300596	63	6	20	13,76
010300598	75	6	10	22,38
010300599	90	6	8	32,18
010300601	110	5	6	47,22
010300603	125	3	3	64,81
010300604	140	1	4	104,11
010300606	160	4	8	135,18
010300607	180	2	4	177,33
010300608	200	2	3	253,97
010300725	225	1	2	301,87
010300726	250	1	1	385,75
010300610	280	1	1	584,70
010300612	315	1	1	748,63
019300086	355	1	1	1.154,53
019300088	400	1	1	1.660,91
019300205	450	1	1	2.722,46
019300207	500	1	1	3.378,45

TE IGUAL 90º SDR 11
0103 / 0193

CÓDIGO	MEDIDA [mm]	U. CAJA Pequeña	U. CAJA Estándar	TARIFA €
010300713	20	5	10	-
010300714	25	15	150	5,61
010300592	32	10	80	6,72
010300593	40	10	60	8,33
010300595	50	6	40	11,02
010300597	63	8	20	15,18
010300128	75	6	10	25,21
010300600	90	6	8	35,84
010300602	110	5	6	52,47
010300129	125	3	3	72,02
010300605	140	1	4	115,74
010300130	160	4	8	150,18
010300131	180	2	4	197,06
010300609	200	2	3	282,32
010300133	225	1	3	335,50
010300135	250	1	1	433,18
010300611	280	1	1	649,59
010300613	315	1	1	831,86
019300087	355	1	1	1.539,37
019300089	400	1	1	2.214,54
019300206	450	1	1	3.695,15
019300208	500	1	1	4.524,90

TE IGUAL 45º SDR 17
0137

CÓDIGO	MEDIDA [mm]	U. CAJA Pequeña	U. CAJA Estándar	TARIFA €
013717040	40	10	40	5,53
013717050	50	7	28	18,26
013700663	63	8	16	27,40
013700665	75	6	10	52,31
013700667	90	2	5	82,67
013700670	110	1	3	110,06
013717125	125	1	2	185,20
013717160	160	1	1	306,07
013717180	180	1	1	400,12
013717200	200	1	1	468,04
013717225	225	1	1	677,35
013717315	315	1	1	2.852,71

APTO PARA EL SUMINISTRO DE AGUA POTABLE

ACCESORIOS POLIVALENTE INYECTADOS PE 100

TE IGUAL 45º SDR 11
0137

CÓDIGO	MEDIDA [mm]	U. CAJA Pequeña	U. CAJA Estándar	TARIFA €
013711040	40	20	40	9,85
013711050	50	7	28	17,06
013700664	63	8	16	32,12
013700666	75	5	10	42,37
013700668	90	2	5	75,46
013700671	110	1	3	100,29
013711125	125	1	2	201,78
013711160	160	1	1	321,69
013711180	180	1	1	417,82
013711200	200	1	1	520,35
013711225	225	1	1	718,85
013711315	315	1	1	3.501,15

Y REDUCIDA SDR11
2543

CÓDIGO	MEDIDA [mm]	U. CAJA Pequeña	U. CAJA Estándar	TARIFA €
2543090815	40 x 32	10	50	9,85
2543100915	50 x 40	5	32	17,06

TE REDUCIDA 90º SDR 17
0135 / 0223

CÓDIGO	MEDIDA [mm]	U. CAJA Pequeña	U. CAJA Estándar	TARIFA €
013500834	63 - 50	10	20	38,25
013500685	90 - 50	7	15	80,12
013500686	90 - 63	7	15	82,14
013500687	110 - 63	1	5	46,89
013500839	110 - 75	1	1	148,00
013500688	110 - 90	1	4	48,00
013571206	125 - 63	1	4	65,12
013571207	125 - 75	1	4	91,91
013571209	125 - 90	1	4	65,12
013500840	125 - 110	1	4	65,12
013571406	140 - 63	1	3	129,67
013571407	140 - 75	1	3	133,92
013571409	140 - 90	1	3	133,92
013571411	140 - 110	1	2	135,62
013500841	160 - 63	1	4	129,00
013500842	160 - 75	1	1	132,93
013500689	160 - 90	1	8	132,93
013500690	160 - 110	1	8	134,18
013571807	180 - 75	1	2	215,26
022300047	180 - 90	1	1	179,36
013571811	180 - 110	1	1	227,58
013571812	180 - 125	1	1	239,82
013571814	180 - 140	1	1	193,87
013500843	180 - 160	1	1	241,06
013572006	200 - 63	1	1	249,86
013572007	200 - 75	1	1	249,86
022300058	200 - 90	1	2	241,06
022300059	200 - 110	1	2	241,06
013572012	200 - 125	1	1	241,06
022300060	200 - 160	1	3	249,86
013572206	225 - 63	1	1	312,73
013500844	225 - 75	1	1	302,71
013500691	225 - 90	1	3	302,71
013500110	225 - 110	1	3	303,73
013572212	225 - 125	1	1	336,25
013572214	225 - 140	1	1	339,80
013500111	225 - 160	1	1	304,57
022300121	250 - 110	1	2	957,80
022300122	250 - 160	1	1	673,28
022300098	315 - 110	1	1	2.412,85
022300099	315 - 160	1	1	2.440,64
022300123	315 - 250	1	1	2.487,68

ACCESORIOS POLIVALENTE INYECTADOS PE 100

TE REDUCIDA 90º SDR 11
0135 / 0223

CÓDIGO	MEDIDA [mm]	U. CAJA Pequeña	U. CAJA Estándar	TARIFA €
013500846	63 - 50	10	20	42,00
013500847	75 - 32	6	12	64,21
013500848	75 - 50	6	12	64,21
013500849	75 - 63	6	12	64,21
013500693	90 - 63	7	15	90,32
013500850	90 - 75	6	12	90,32
013500694	110 - 63	1	5	52,45
013500851	110 - 75	1	1	138,22
013500695	110 - 90	1	4	53,18
013511206	125 - 63	1	4	72,93
013511207	125 - 75	1	4	76,37
013511209	125 - 90	1	4	72,93
013500852	125 - 110	1	4	72,93
013511406	140 - 63	1	3	129,97
013511407	140 - 75	1	3	133,94
013511409	140 - 90	1	3	133,94
013511411	140 - 110	1	2	133,94
013500853	160 - 63	1	4	143,39
013500854	160 - 75	1	8	144,59
013500696	160 - 90	1	8	148,20
013500697	160 - 110	1	8	148,20
013511807	180 - 75	1	1	238,01
022300040	180 - 90	1	3	198,76
013511811	180 - 110	1	1	204,97
013511812	180 - 125	1	1	238,29
013511814	180 - 140	1	1	238,29
013500855	180 - 160	1	1	198,76
013512006	200 - 63	1	1	267,39
013512007	200 - 75	1	1	275,75
022300054	200 - 90	1	2	267,39
022300055	200 - 110	1	2	267,39
013512012	200 - 125	1	4	267,39
022300056	200 - 160	1	3	267,39
013512206	225 - 63	1	1	347,89
013500856	225 - 75	1	3	336,02
013500698	225 - 90	1	3	336,02
013500699	225 - 110	1	3	337,36
013512212	225 - 125	1	1	347,89
013512214	225 - 140	1	1	347,89
013500700	225 - 160	1	3	338,55
022300124	250 - 110	1	2	487,26
022300125	250 - 160	1	2	523,88
022300101	315 - 160	1	1	855,19

18

ACCESORIOS POLIVALENTE INYECTADOS PE 100

REDUCCIÓN CONCENTRICA SDR 17

0149 / 0197 / 0100

CÓDIGO	MEDIDA [mm]	U. CAJA Pequeña	U. CAJA Estándar	TARIFA €
014970704	75 - 40	12	50	11,32
014970705	75 - 50	10	40	12,59
014900879	75 - 63	10	20	13,44
014970905	90 - 50	10	36	19,41
014900880	90 - 63	10	20	18,82
014900881	90 - 75	10	36	18,99
014900795	110 - 63	8	16	25,32
019700273	110 - 75	8	16	26,16
014900796	110 - 90	8	14	25,32
014900797	125 - 63	6	10	30,41
014971207	125 - 75	6	12	31,67
014900798	125 - 90	6	9	30,41
014900799	125 - 110	3	9	30,41
014971407	140 - 75	5	9	52,22
019700432	140 - 90	5	12	52,22
019700222	140 - 110	2	12	52,22
014900882	140 - 125	2	14	43,78
014900800	160 - 90	2	10	58,45
014900211	160 - 110	2	10	58,60
014900801	160 - 125	2	10	58,60
014900802	160 - 140	2	10	58,94
014900883	180 - 125	2	8	75,96
014900884	180 - 160	2	8	75,96
014972012	200 - 125	1	2	122,90
014900212	200 - 160	1	6	83,24
014972211	225 - 110	1	2	196,01
014900213	225 - 160	1	4	133,94
014900804	225 - 180	1	4	138,12
014901043	250 - 160	1	3	181,09
014901044	250 - 180	1	6	218,35
014901045	250 - 200	1	2	189,42
014901046	250 - 225	1	2	189,42
014972818	280 - 180	1	1	367,84
019700146	280 - 200	1	2	367,84
019700140	280 - 225	1	2	390,09
019700147	280 - 250	1	2	252,43
019700148	315 - 225	1	2	322,53
019700134	315 - 250	1	4	322,53
019700159	315 - 280	1	4	453,12
010013315	355 - 250	1	1	519,45
010013316	355 - 280	1	1	565,12
010013317	355 - 315	1	1	720,40
010013318	400 - 280	1	1	799,32
010013319	400 - 315	1	1	847,68
010013320	400 - 355	1	1	889,13
010006450	450 - 315	1	1	1.571,91
010006451	450 - 355	1	1	1.812,47
010006452	450 - 400	1	1	2.036,48
010006454	500 - 355	1	1	2.478,14
010006455	500 - 400	1	1	2.543,05
010006456	500 - 450	1	1	2.731,43
014976335	630 - 355	1	1	3.197,27
010006461	630 - 400	1	1	3.278,73
010006462	630 - 450	1	1	3.408,56
010006463	630 - 500	1	1	3.663,12

ACCESORIOS POLIVALENTE INYECTADOS PE 100

REDUCCIÓN CONCENTRICA SDR 11

0100 / 0149

CÓDIGO	MEDIDA [mm]	U. CAJA Pequeña	U. CAJA Estándar	TARIFA €
010013262	32 - 25	15	60	3,64
014910402	40 - 20	10	40	5,27
010013264	40 - 25	10	40	5,27
010013265	40 - 32	10	30	5,27
010013266	50 - 25	12	110	6,52
010013267	50 - 32	10	110	6,52
010013268	50 - 40	10	100	6,52
010013269	63 - 32	10	60	8,67
010013270	63 - 40	10	60	8,67
010013271	63 - 50	10	50	8,67
014910704	75 - 40	8	48	20,22
010013273	75 - 50	8	40	13,44
010013274	75 - 63	8	30	13,44
010013275	90 - 50	8	20	19,35
010013276	90 - 63	8	20	18,82
010013277	90 - 75	8	20	18,99
010013279	110 - 63	7	14	25,32
010013280	110 - 75	7	14	26,16
010013281	110 - 90	7	12	25,32
010013282	125 - 63	6	12	30,41
014911207	125 - 75	6	10	32,93
010013283	125 - 90	6	9	31,45
010013284	125 - 110	3	9	31,45
014911407	140 - 75	5	9	50,21
010013286	140 - 90	5	9	56,00
010013287	140 - 110	2	7	63,64
010013288	140 - 125	2	7	43,78
010013289	160 - 90	2	10	58,45
010013290	160 - 110	2	10	58,60
010013291	160 - 125	2	10	58,60
010013292	160 - 140	2	10	58,94
010013294	180 - 110	4	8	155,65
010013295	180 - 125	2	8	75,96
010013297	180 - 160	2	4	75,96
014912012	200 - 125	1	2	117,62
010013298	200 - 140	2	8	186,00
010013299	200 - 160	1	2	83,24
010013300	200 - 180	2	5	184,00
014912211	225 - 110	1	2	122,76
010013301	225 - 140	2	4	304,21
010013302	225 - 160	1	4	133,94
010013303	225 - 180	1	4	151,03
010013304	225 - 200	2	4	304,21
010013305	250 - 160	1	3	181,09
010013306	250 - 180	1	3	195,34
010013307	250 - 200	1	2	189,42
010013308	250 - 225	1	2	189,42
014912818	280 - 180	1	1	298,88
010013309	280 - 200	1	2	298,88
010013310	280 - 225	1	2	310,56
010013311	280 - 250	1	2	252,43
010013312	315 - 225	1	1	324,79
010013313	315 - 250	1	3	324,79
010013314	315 - 280	1	1	408,75
010013322	355 - 250	1	1	720,40
010013323	355 - 280	1	2	720,40
010013324	355 - 315	1	1	720,40
010013325	400 - 280	1	1	885,17
010013326	400 - 315	1	1	885,17
010013327	400 - 355	1	1	883,90
010006433	450 - 315	1	1	1.565,54
010006434	450 - 355	1	1	1.712,76
010006435	450 - 400	1	1	1.868,61
010006437	500 - 355	1	1	2.348,31
010006438	500 - 400	1	1	2.817,98
010006439	500 - 450	1	1	3.420,01
014916335	630 - 355	1	1	3.420,01
010006445	630 - 400	1	1	3.562,57
010006446	630 - 450	1	1	3.562,57
010006447	630 - 500	1	1	3.815,85

CUIDAMOS DEL MEDIOAMBIENTE

ACCESORIOS POLIVALENTE INYECTADOS PE 100

PORTABRIDAS SDR 17
0194 / 010003

CÓDIGO	MEDIDA [mm]	U. CAJA Pequeña	U. CAJA Estándar	TARIFA €
019400107	50	2	2	16,33
019400119	63	16	40	8,89
019400109	75	8	18	11,52
019400121	90	6	15	15,02
019400122	110	4	20	19,17
019400123	125	4	8	23,35
019400110	140	4	12	30,07
019400042	160	4	8	34,37
019400045	180	4	8	52,99
019400126	200	4	8	60,44
019400049	225	2	7	65,14
019400128	250	2	6	101,19
019400131	280	2	5	136,47
019400133	315	1	2	179,05
019400191	355	1	2	309,50
019400193	400	1	1	546,00
010030429	450	1	1	909,49
010030430	500	1	1	1.098,36
010030431	560	1	1	1.311,54
010030432	630	1	1	1.552,84

PORTABRIDAS SDR 11
0194 / 010003

CÓDIGO	MEDIDA [mm]	U. CAJA Pequeña	U. CAJA Estándar	TARIFA €
019400116	20	2	10	10,37
019400117	25	5	5	4,21
019400105	32	10	80	4,91
019400106	40	15	60	5,79
019400108	50	15	60	7,06
019400034	63	16	40	8,89
019400035	75	9	18	11,52
019400037	90	6	15	15,02
019400039	110	4	20	19,17
019400041	125	4	8	23,35
019400111	140	4	12	31,77
019400043	160	4	8	43,01
019400046	180	4	8	52,99
019400112	200	4	8	78,22
019400050	225	3	7	80,67
019400129	250	3	6	135,90
019400132	280	2	5	151,60
019400134	315	1	2	192,49
019400192	355	1	2	332,62
019400194	400	1	1	586,76
010030433	450	1	1	1.177,45
010030434	500	1	1	1.422,98
010030435	560	1	1	2.096,74
010030436	630	1	1	2.482,22

PN 6 - 16 bar (agua - gas)

ACCESORIOS POLIVALENTE INYECTADOS PE 100

PORTABRIDAS SDR 17 CON CHAFLÁN PARA VALVULAS DE MARIPOSA
01941

CÓDIGO	MEDIDA [mm]	U. CAJA Pequeña	U. CAJA Estándar	TARIFA €
019417110	110	4	30	24,45
019417125	125	4	22	30,55
019417140	140	4	12	37,61
019417160	160	4	12	42,30
019417200	200	4	12	75,10
019417250	250	1	6	126,72
019417315	315	1	4	222,74

PORTABRIDAS SDR 11 CON CHAFLÁN PARA VALVULAS DE MARIPOSA
01941

CÓDIGO	MEDIDA [mm]	U. CAJA Pequeña	U. CAJA Estándar	TARIFA €
019411032	32	30	120	7,31
019411040	40	30	120	7,31
019411050	50	20	100	8,81
019411063	63	20	80	11,07
019411075	75	10	60	14,45
019411090	90	5	45	18,71
019411110	110	4	30	24,18
019411125	125	4	24	29,27
019411140	140	4	12	39,71
019411160	160	4	12	53,46
019411200	200	4	12	96,48
019411250	250	3	6	170,56
019411315	315	1	4	238,57

TE IGUAL EMBRIDADA
RTB

CÓDIGO	MEDIDA [mm]	U. CAJA Pequeña	U. CAJA Estándar	TARIFA €
RTB090X090SDR11PE100	90 x 90	1	1	210,68
RTB110X110SDR11PE100	110 x 110	1	1	238,95
RTB160X160SDR11PE100	160 x 160	1	1	453,58
RTB225X225SDR11PE100	225 x 225	1	1	772,35

TE REDUCIDA EMBRIDADA
RTB

CÓDIGO	MEDIDA [mm]	U. CAJA Pequeña	U. CAJA Estándar	TARIFA €
RTB090X075SDR11PE100	90 x 75	1	1	238,46
RTB110X063SDR11PE100	110 x 63	1	1	189,69
RTB110X075SDR11PE100	110 x 75	1	1	296,17
RTB110X090SDR11PE100	110 x 90	1	1	230,74
RTB160X075SDR11PE100	160 x 75	1	1	298,33
RTB160X090SDR11PE100	160 x 90	1	1	331,79
RTB160X110SDR11PE100	160 x 110	1	1	344,51
RTB200X063SDR11PE100	200 x 63	1	1	417,90
RTB200X110SDR11PE100	200 x 110	1	1	462,47
RTB200X160SDR11PE100	200 x 160	1	1	580,80
RTB225X075SDR11PE100	225 x 75	1	1	502,16
RTB225X090SDR11PE100	225 x 90	1	1	545,99
RTB225X110SDR11PE100	225 x 110	1	1	548,64
RTB225X160SDR11PE100	225 x 160	1	1	675,49

CUIDAMOS DEL MEDIOAMBIENTE

ACCESORIOS CORTOS INYECTADOS PE 100

MULTICODO 90º SDR 17
0101

CÓDIGO	MEDIDA [mm]	U. CAJA Pequeña	U. CAJA Estándar	TARIFA €
010101903	50	2	2	10,87
010101904	63	20	40	11,86
010101905	75	10	20	17,36
010101906	90	10	16	22,63
010101908	110	4	8	47,67
010101910	125	3	6	60,55
010101912	140	2	4	111,05
010101914	160	2	5	122,51

MULTICODO 90º SDR 11
0101 / 0100

CÓDIGO	MEDIDA [mm]	U. CAJA Pequeña	U. CAJA Estándar	TARIFA €
010100538	25	-	-	6,77
010100539	32	10	10	6,97
010100540	40	5	5	9,13
010100541	50	2	2	11,38
010100542	63	8	40	16,09
010100543	75	8	20	21,98
010100544	90	6	16	31,10
010100545	110	7	9	57,97
010100546	125	6	6	81,43
010100547	140	2	4	108,91
010100548	160	2	5	132,57
010100549	180	2	5	156,83
010100550	200	2	3	233,15
010100551	225	1	5	279,26
010100552	250	1	4	533,67
010100553	280	1	3	700,01
010100554	315	1	2	964,06
010100555	355	1	1	1.623,13
010100556	400	1	1	2.227,02
010026783	450	1	1	3.206,90
010026785	500	1	1	4.169,02

MATERIAL ALTA CALIDAD

ESTÁNDARES RECOMENDADOS PARA AGUA POTABLE

ACCESORIOS CORTOS INYECTADOS PE 100

TE IGUAL 90º SDR 17
0103

CÓDIGO	MEDIDA [mm]	U. CAJA Pequeña	U. CAJA Estándar	TARIFA €
010300615	63	5	5	11,48
010300617	75	6	30	23,42
010300619	90	6	16	33,44
010300621	110	5	10	55,51
010300624	125	3	6	76,89
010300627	140	1	4	90,84
010300630	160	4	5	170,75
010300633	180	2	4	209,73
010300636	200	2	2	286,35
010300639	225	1	3	336,21
010300642	250	1	3	446,17
010300645	280	1	3	504,29
010300647	315	1	1	670,76
010300650	355	1	1	1.008,59

TE IGUAL 90º SDR 11
0103

CÓDIGO	MEDIDA [mm]	U. CAJA Pequeña	U. CAJA Estándar	TARIFA €
010300337	25	15	100	5,76
010300338	32	10	85	6,90
010300339	40	5	5	8,56
010300340	50	2	2	11,32
010300341	63	8	30	14,77
010300342	75	6	16	29,75
010300343	90	6	10	44,46
010300344	110	5	6	65,24
010300345	125	3	4	89,88
010300346	140	1	5	113,87
010300347	160	4	4	191,53
010300348	180	2	2	245,50
010300349	200	2	3	351,80
010300350	225	1	3	418,41
010300122	250	1	1	532,31
010300351	280	1	1	719,66
010300352	315	1	1	1.022,33
010300353	355	1	1	1.194,81

PORTABRIDAS SDR 17
0106 / 0100

CÓDIGO	MEDIDA [mm]	U. CAJA Pequeña	U. CAJA Estándar	TARIFA €
010600319	50	20	25	7,58
010600320	63	5	15	7,58
010600321	75	8	40	8,97
010600322	90	6	27	13,14
010600323	110	4	16	16,66
010600324	125	4	14	20,51
010600325	140	4	12	23,84
010600326	160	4	6	29,46
010600327	180	4	8	41,52
010600328	200	4	8	53,80
010600329	225	2	8	60,30
010600330	250	2	5	86,17
010600331	280	2	5	94,67
010600332	315	1	3	115,59
010600150	355	1	4	198,09
010600153	400	1	2	400,32
010600333	450	1	2	471,75
010600334	500	1	2	581,60
010600335	560	1	1	696,19
010600336	630	1	1	806,24
010013431	710	1	1	1.117,10
010030032	800	1	1	2.067,18
010030033	900	1	1	2.700,50
010013434	1000	1	1	3.767,02

ACCESORIOS CORTOS INYECTADOS PE 100

PORTABRIDAS SDR 11
0106 / 0100

CÓDIGO	MEDIDA [mm]	U. CAJA Pequeña	U. CAJA Estándar	TARIFA €
010600342	25	15	170	3,91
010600343	32	5	5	4,62
010600344	40	5	5	6,62
010600345	50	5	5	6,81
010600346	63	16	50	8,46
010600347	75	9	40	10,00
010600348	90	6	27	14,33
010600349	110	4	16	18,44
010600350	125	4	14	22,25
010600351	140	4	12	25,98
010600352	160	4	6	32,74
010600147	180	4	8	50,86
010600353	200	4	8	65,19
010600354	225	3	8	63,68
010600148	250	3	5	108,46
010600355	280	2	5	103,44
010600356	315	1	3	152,31
010600151	355	1	4	216,33
010600154	400	1	2	426,15
010600357	450	1	2	499,19
010600358	500	1	2	632,14
010030721	560	1	1	1.194,06
010030722	630	1	1	1.373,17
010021723	710	1	1	1.934,44
010611800	800	1	1	2.843,63

PORTABRIDAS SDR 17 CON CHAFLÁN PARA VALVULA DE MARIPOSA
010017

CÓDIGO	MEDIDA [mm]	U. CAJA Pequeña	U. CAJA Estándar	TARIFA €
010017160	160	2	18	36,88
010017200	200	2	8	67,13
010017250	250	2	5	107,96
010017315	315	1	3	150,29
010017355	355	1	4	246,43
010017400	400	1	4	500,33
010017450	450	1	2	587,73
010017500	500	1	2	727,06
010017560	560	1	1	872,72
010017630	630	1	1	1.013,33

PORTABRIDAS SDR 11 CON CHAFLÁN PARA VALVULA DE MARIPOSA
01061 / 01002

CÓDIGO	MEDIDA [mm]	U. CAJA Pequeña	U. CAJA Estándar	TARIFA €
010022298	160	2	18	41,04
010022300	200	2	8	81,07
010022302	250	2	5	135,54
010022304	315	1	3	187,47
010022306	355	1	4	334,00
010022308	400	1	3	534,53
010022311	450	1	2	701,19
010022315	500	1	2	785,32
010611560	560	1	1	1.494,65
010611630	630	1	1	1.709,97

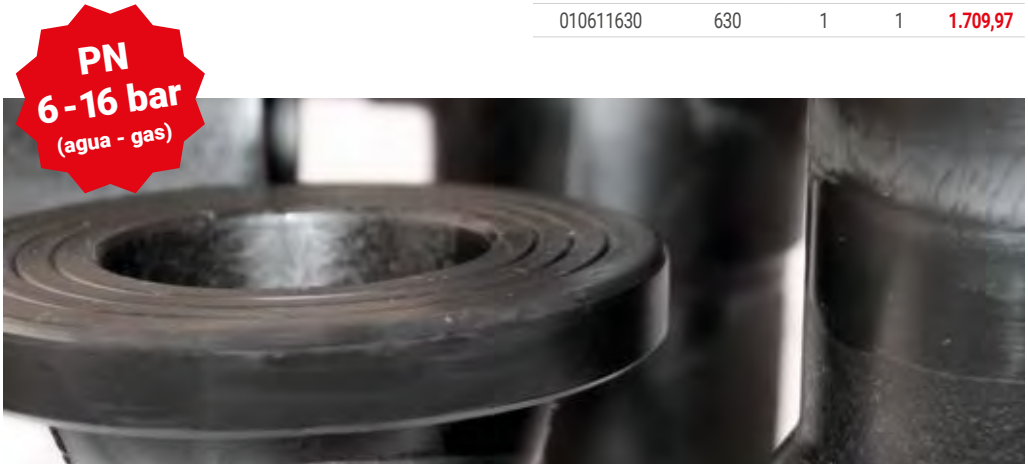

BRIDAS DE ACERO

> RECUBIERTAS DE PP **208**

> GALVANIZADAS Y ZINCADAS **210**

domini ambiental

PLASSON®

RECUBIERTAS DE PP

BRIDAS DE ACERO RECUBIERTAS DE PP
0130

CÓDIGO	DN	PE	PN [bar]	PESO [kg]	Nº AGUJEROS	TORNILLO MÉTRICO	TARIFA €
013000021	15	20	10/16	0,24	4	M12	**17,07**
013000022	20	25	10/16	0,31	4	M12	**19,05**
013000023	25	32	10/16	0,49	4	M16	**20,16**
013000024	32	40	10/16	0,71	4	M16	**23,89**
013000025	40	50	10/16	0,79	4	M16	**29,99**
013000026	50	63	10/16	0,90	4	M16	**36,31**
013000027	65	75	10/16	1,17	4	M16	**41,02**
013000028	80	90	10/16	1,36	8	M16	**53,24**
013000045*	80	90	10/16	1,36	8	M16	**60,21**
013000029	100	110	10/16	1,70	8	M16	**53,24**
013000046*	100	110	10/16	1,46	8	M16	**70,52**
013000030	100	125	10/16	1,48	8	M16	**66,81**
013000031	125	140	10/16	2,34	8	M16	**82,30**
013000032	150	160	10/16	3,55	8	M20	**87,98**
013000033	150	180	10/16	3,22	8	M20	**98,58**
013000034	200	200	10	4,58	8	M20	**133,96**
013000035	200	225	10	4,23	8	M20	**142,44**
013000036	250	250	10	7,20	12	M20	**175,05**
013000037	250	280	10	7,15	12	M20	**175,05**
013000038	300	315	10	9,44	12	M20	**264,38**
013000039	350	355	10	15,57	16	M20	**549,23**
013000040	400	400	10	19,80	16	M24	**622,86**
013000041	500	450	10	23,84	20	M24	**874,70**
013000042	500	500	10	24,73	20	M24	**874,70**
013000262	200	200	16	3,22	12	M20	**140,77**
013000263	200	225	16	3,20	12	M20	**140,77**
013000264	250	250	16	5,35	12	M24	**171,00**
013000265	250	280	16	5,51	12	M24	**171,00**
013000266	300	315	16	8,15	12	M24	**261,49**
013000267	350	355	16	13,40	16	M24	**551,70**
013000268	400	400	16	19,60	16	M27	**598,72**

*Bridas socket

BRIDAS CIEGAS DE ACERO RECUBIERTAS DE PP
0131

CÓDIGO	DN	DN PE	DN ext.	PN [bar]	PESO kg	Nº AGUJEROS	TORNILLO MÉTRICO	TARIFA €
013100003	15	20	95	10	0,29	4	M12	105,23
013100004	20	25	105	10	0,38	4	M12	105,96
013100005	25	32	115	10	0,60	4	M12	55,54
013100006	32	40	140	10	0,83	4	M16	111,99
013100007	40	50	150	10	1,06	4	M16	67,35
013100008	50	63	165	10	1,30	4	M16	73,39
013100009	65	75	185	10	1,58	4	M16	167,71
013100010	80	90	200	10	2,28	8	M16	94,56
013100011	100	110	220	10	2,81	8	M16	129,20
013100012	100	125	220	10	2,87	8	M16	129,20
013100013	125	140	250	10	3,92	8	M16	303,83
013100014	150	160	285	10	7,09	8	M20	200,12
013100015	150	180	285	10	7,14	8	M20	200,12
013100016	200	200	340	10	10,55	8	M20	222,29
013100017	200	225	340	10	10,61	8	M20	222,29
013100018	250	250	395	10	14,04	12	M20	817,04
013100019	250	280	395	10	14,04	12	M20	817,04
013100020	300	315	445	10	26,48	12	M20	1183,22
013100021	350	355	505	10	39,00	16	M20	2357,63
013100022	400	400	574	10	50,40	16	M20	2694,39

BRIDAS DE ACERO RECUBIERTAS DE PP ANSI
0130 / 0100

CÓDIGO	DN	DN PE	DN ext.	PN [lbrs]	PESO kg	Nº AGUJEROS	TORNILLO MÉTRICO	TARIFA €
013000047	15	20	93	150	0,22	4	M12	23,38
013000048	20	25	105	150	0,31	4	M12	27,66
013000049	25	32	112	150	0,44	4	M16	32,99
013000050	32	40	130	150	0,54	4	M16	38,87
013000051	40	50	132	150	0,57	4	M16	46,34
013000052	50	63	160	150	0,78	4	M18	48,77
013000053	65	75	178	150	1,10	4	M16	71,43
013000054	80	90	190	150	1,04	4	M18	80,50
013000055	110	110	210	150	1,89	8	M18	99,16
013000056	150	160	279	150	2,95	8	M20	136,56
013000057	200	200	343	150	4,64	8	M20	184,07
013000058	250	250	406	150	5,97	12	M24	240,27
013000059	300	315	483	150	11,82	12	M24	352,80
013000074	350	355	540	150	17,93	12	M27	644,10
013000209	400	400	597	150	24,49	16	M27	775,01
010022575	500	500	708	150	38,50	20	M30	1.249,45

La brida DN 125 PE 140 usar la referencia 013000031

GALVANIZADAS Y ZINCADAS

BRIDAS DE ACERO GALVANIZADAS Y ZINCADAS

113

CÓDIGO	DN	PE	PN	PESO kg	Nº AGUJEROS	TORNILLO MÉTRICO	TARIFA €
11300090015	15	20	16	0,60	4	M12	**8,63**
11300090020	20	25	16	0,67	4	M12	**11,35**
11301090025	25	32	16	1,05	4	M12	**13,23**
11302090032	32	40	16	1,55	4	M16	**17,39**
11303090040	40	50	16	1,71	4	M16	**23,91**
11304090050	50	63	16	2,20	4	M16	**27,10**
11305090065	65	75	16	2,72	4	M16	**33,94**
11306090080	80	90	16	3,18	4	M16	**38,78**
11350090100	100	110	16	3,63	8	M16	**42,56**
11307400100	100	110	25/40	4,45	8	M16	**46,52**
11307090100	100	110/125	16	3,40	8	M16	**39,68**
11308090125	125	125	16	5,66	8	M16	**66,14**
11309090125	125	140	16	4,74	8	M16	**57,75**
11309400125	125	140	25/40	4,94	8	M16	**80,55**
11351090150	150	160	16	6,20	8	M20	**73,93**
11310090150	150	160/180	16	5,70	8	M20	**75,98**
11310400150	150	160/180	25/40	7,51	8	M20	**83,32**
11311100200	200	200/225	10	8,10	8	M20	**104,80**
11312160200	200	200/225	16	7,87	12	M20	**90,59**
11312250200	200	200/225	25	12,75	12	M20	**105,11**
11313100250	250	250/280	10	10,22	12	M20	**142,44**
11314160250	250	250/280	16	11,15	12	M24	**128,71**
11315100300	300	315	10	12,51	12	M20	**192,46**
11316160300	300	315	16	15,42	12	M24	**183,16**
11317100350	350	355	10	21,74	16	M20	**261,91**
11318160350	350	355	16	18,17	16	M24	**279,82**
11319100400	400	400	10	24,39	16	M24	**304,09**
11320160400	400	400	16	27,07	16	M27	**331,03**
11356100500*	500	450	10	39,41	20	M24	**413,95**
11321100500	500	450/500	10	35,47	20	M24	**517,72**
11322160500	500	450/500	16	48,15	20	M30	**577,39**
11358100600*	600	560	10	44,48	20	M27	**481,16**
11359160600*	600	560	16	75,74	20	M33	**810,27**
11323100600	600	560/630	10	40,88	20	M27	**700,75**
11324160600	600	560/630	16	71,58	20	M33	**769,85**
11325100700	700	710	10	54,35	24	M30	**617,80**
11326160700	700	710	16	58,47	24	M33	**810,27**
11327100800	800	800	10	72,42	24	M30	**833,36**

11328160800	800	800	16	89,88	24	M36	1.131,68
11329100900	900	900	10	81,87	28	M30	1.006,58
11330160900	900	900	16	100,64	28	M36	1.308,74
11331101000	1000	1000	10	101,56	28	M33	1.583,96
11332161000	1000	1000	16	130,54	28	M39	2.140,18
11333101200	1200	1200	10	174,35	32	M36	2.756,06
11334161200	1200	1200	16	246,05	32	M45	3.870,41
11335101400	1400	1400	10	244,28	36	M39	4.085,97
11336161400	1400	1400	16	307,75	36	M45	4.930,88
11337101600	1600	1600	10	345,76	40	M45	6.014,44
11338161600	1600	1600	16	455,35	40	M52	7.806,27

* Hasta fin de existencias

BRIDAS CIEGAS DE ACERO GALVANIZADAS Y ZINCADAS

BRDN

CÓDIGO	DN	Ø	PN	PESO kg	Nº AGUJEROS	TORNILLO MÉTRICO	TARIFA €
11400090015	15	20	16	-	4	M12	14,09
11400090020	20	25	16	-	4	M12	18,84
11401090025	25	32	16	-	4	M12	22,92
11402090032	32	40	16	-	4	M16	31,57
11403090040	40	50	16	2,65	4	M16	37,01
11404090050	50	63	16	2,71	4	M16	20,52
11405090065	65	75	16	3,73	4	M16	63,49
11406090080	80	90	16	4,53	8	M16	39,63
11407090100	100	110/125	16	5,65	8	M16	42,82
11409090125	125	125/140	16	6,04	8	M16	40,96
11410090150	150	160/180	16	8,00	8	M20	180,11
11411100200	200	200/225	10	-	8	M20	281,45
11412160200	200	200/225	16	16,26	12	M20	178,78
11413100250	250	250/280	10	24,10	12	M20	211,17
11414160250	250	250/280	16	25,01	12	M20	219,07
11415100300	300	315	10	-	12	M20	616,88
11416160300	300	315	16	-	12	M24	618,75
11417100350	350	355	10	-	16	M20	844,52
11418160350	350	355	16	-	16	M24	943,15
11419100400	400	400	10	-	16	M24	918,53
11420160400	400	400	16	-	16	M27	1.180,63
11421100500	500	450/500	10	-	20	M24	1.503,84
11422160500	500	450/500	16	-	20	M30	1.896,31

UNIONES Y ABRAZADERAS DE REPARACIÓN KRAUSZ

> HYMAX 214

> HYMAX GRIP 221

> REPAMAX 229

> EZMAX 237

domini ambiental

PLASSON®

HYMAX

domini ambiental

20

HYMAX

MANGUITO DE UNIÓN DE GRAN TOLERANCIA DN 40-300 MM

- Producto exclusivo - HYMAX - inventado y fabricado por Krausz.
- Manguito lider del mercado, con dos tornillos de apriete y de gran tolerancia.
- Probado en obras en todo el mundo hace más de 20 años.
- Con 1 millón de instalaciones satisfactorias en todo el mundo.
- Disponible en otras configuraciones según requerimiento del cliente.

HYMAX
860-825/826

CÓDIGO	DN	RANGO (mm)	PN	U. CAJA Estándar	TARIFA €
860-826-0041-16	40	41 - 54	16	1	215,00
860-826-0054-16	50	54 - 77	16	1	233,65
860-826-0088-16	80	88 - 108	16	1	284,33
860-826-0108-16C	100	108 - 143	16	1	348,41
860-826-0130-16	125	130 - 162	16	1	451,97
860-826-0158-16	150	158 - 190	16	1	474,88
860-826-0163-16	150	163 - 195	16	1	517,08
860-826-0190-16	175	190 - 222	16	1	635,48
860-826-0217-16	200	217 - 250	16	1	644,30
860-826-0272-16	250	272 - 305	16	1	736,02
860-825-0278-16	250	278 - 311	16	1	804,83
860-826-0315-16	300	315 - 347	16	1	874,32
860-826-0334-16	300	334 - 366	16	1	943,20

PN hasta 16 bar

RANGO DN 400-300

HYMAX GRAN DIÁMETRO

MANGUITO DE UNIÓN DE GRAN TOLERANCIA DN 350 - 1300 MM

- Manguito líder del mercado, combinando fiabilidad con facilidad de uso.
- Rango de tolerancia amplio.
- Instalación con un importante ahorro de tiempo con unas características de diseño exclusivo: 4 tornillos en la parte superior.
- Probado en obras en todo el mundo desde hace 10 años.
- Disponible en configuraciones.

HYMAX GRAN DIAMETRO
860-825

CÓDIGO	DN	RANGO (mm)	PN	U. CAJA Estándar	TARIFA €
860-825-0375-16P	350	375 - 431	16	1	2.093,36
860-825-0434-16P	400	434 - 488	16	1	2.271,67
860-825-0488-16P	450	488 - 542	16	1	2.521,73
860-825-0540-16P	500	540 - 594	16	1	2.717,69
860-825-0606-16P	600	606 - 660	16	1	2.984,78
860-825-0624-16P	600	624 - 678	16	1	2.985,53

HYMAX LARGO
862-827

CÓDIGO	DN	RANGO (mm)	PN	U. CAJA Estándar	TARIFA €
862-827-0041-16	40	41 - 54	16	1	227,33
862-827-0054-16	50	54 - 77	16	1	332,67
862-827-0088-16	80	88 - 108	16	1	507,33
862-827-0108-16	100	108 - 143	16	1	552,67
862-827-0130-16	125	130 - 162	16	1	598,00
862-827-0158-16	150	158 - 190	16	1	641,33
862-827-0163-16	150	163 - 195	16	1	684,00
862-827-0190-16	175	190 - 222	16	1	780,67
862-827-0217-16	200	217 - 250	16	1	816,67
862-827-0272-16	250	272 - 305	16	1	933,33
862-827-0315-16	300	315 - 347	16	1	1.198,67
862-825-0378-16P	350	378 - 431	16	1	3.703,33
862-825-0434-16P	400	434 - 488	16	1	4.167,33
862-825-0488-16P	450	488 - 542	16	1	4.188,00
862-825-0540-16P	500	540 - 594	16	1	4.443,33
862-825-0606-16P	600	606 - 660	16	1	4.842,00
862-825-0624-16P	600	624 - 678	16	1	4.943,33

HYMAX CON ADAPTADOR A BRIDA
879-82X/871-82X

CÓDIGO	DN	RANGO (mm)	PN	U. CAJA Estándar	TARIFA €
879-827-01004116	40	41 - 64	10/16	1	208,32
879-825-02005416	50	54 - 77	10/16	1	228,51
879-826-03008816	80	88 - 108	10/16	1	278,92
879-826-04010816	100	108 - 143	10/16	1	341,78
879-825-05013016	125	130 - 162	10/16	1	474,20
879-825-06013016	125	130 - 162	10/16	1	474,47
879-825-06015816	150	158 - 190	10/16	1	488,97
879-827-06016316	150	163 - 195	10/16	1	548,67
871-827-08019010	175	190 - 222	10	1	708,66
879-826-08019016	175	190 - 222	16	1	718,37
871-827-08021710	200	217 - 250	10	1	734,21
879-825-08021716	200	217 - 250	16	1	742,38
871-826-10027210	250	272 - 305	10	1	805,58
879-827-10027216	250	272 - 305	16	1	843,88
871-827-10027810	250	278 - 311	10	1	897,30
879-827-10027216	250	278 - 311	16	1	899,23
871-827-12031510	300	315 - 347	10	1	984,85
879-827-12031516	300	315 - 347	16	1	1.012,07
879-826-12033410	300	334 - 366	10	1	1.067,55
879-827-12033416	300	334 - 366	16	1	1.084,16

HYMAX CON ADAPTADOR ALARGADO A BRIDA

871-825 / 879-825

CÓDIGO	DN	RANGO (mm)	PN	U. CAJA Estándar	TARIFA €
871-825-14037510	350	375 - 431	10	1	2.317,58
871-825-14037810	350	378 - 434	10	1	2.586,67
879-825-14037816	350	378 - 434	16	1	3.405,45
871-825-16043410	400	434 - 488	10	1	2.855,15
879-825-16043416	400	434 - 488	16	1	3.533,94
871-825-20048810	450	488 - 542	10	1	2.965,45
879-825-20048816	450	488 - 542	16	1	3.744,24
871-825-20054010	500	540 - 594	10	1	3.293,94
879-825-20054016	500	540 - 594	16	1	4.670,91
871-825-24060610	600	606 - 660	10	1	4.028,48
879-825-24060616	600	606 - 660	16	1	6.068,48
871-825-24062410	600	624 - 678	10	1	4.051,52
879-825-24062416	600	624 - 678	16	1	6.100,61

HYMAX REDUCCIÓN

861827

CÓDIGO	DN	RANGO (mm)	PN	U. CAJA Estándar	TARIFA €
8618270041005416	40 x 50	41-54 x 54-77	16	1	317,02
8618270088010816	80 x 100	88-108 x 108-143	16	1	414,21
8618270108013016	100 x 125	108-143 x 130-162	16	1	565,92
8618270108015816	100 x 150	108-143 x 158-190	16	1	613,93
8618270130015816	125 x 150	130-162 x 158-190	16	1	633,97
8618270158021716	150 x 200	158-190 x 217-250	16	1	709,41
8618270190021716	175 x 200	190-220 x 217-250	16	1	741,97
8618270217027216	200 x 250	217-250 x 272-305	16	1	945,38
8618270272031516	250 x 300	272-305 x 315-347	16	1	1.103,66
8618270315033416	300 x 300	315-347 x 334-366	16	1	1.221,98
8618250378043416	350 x 400	378-424 x 434-488	16	1	5.299,33
8618250434048816	400 x 450	434-488 x 488-542	16	1	5.566,00
8618250488054016	450 x 500	488-542 x 540-594	16	1	6.204,00

INSTALACIÓN SENCILLA
COMPORTAMIENTO SIN LÍMITES

HYMAX GRIP

HYMAX GRIP
Tolerancia 28 mm
890-825

CÓDIGO	DN	RANGO (mm)	PN	U. CAJA Estándar	TARIFA €
890-825-015039-16	40	39 - 67	16	1	662,84
890-825-025059-16	50	59 - 87	16	1	759,96

HYMAX GRIP
Tolerancia 26 mm
890-825

CÓDIGO	DN	RANGO (mm)	PN	U. CAJA Estándar	TARIFA €
890-825-030080-16	80	80 - 106	16	1	799,90
890-825-04104-16	100	104 - 130	16	1	999,76

HYMAX GRIP
Tolerancia 32 mm
890-825

CÓDIGO	DN	RANGO (mm)	PN	U. CAJA Estándar	TARIFA €
890-825-05130-16	125	130 - 162	16	1	1.634,28
890-825-06158-16	150	158 - 190	16	1	1.655,55
890-825-07198-16	175/200	198 - 230	16	1	2.504,84

HYMAX GRIP
Tolerancia 50 mm
890-825

CÓDIGO	DN	RANGO (mm)	PN	U. CAJA Estándar	TARIFA €
890-825-07190-16	175/200	190 - 240	16	1	3.074,11
890-825-08214-16	200	214 - 264	16	1	3.298,31
890-825-10266-16	250	266 - 316	16	1	3.528,88
890-825-12312-16	300	312 - 362	16	1	4.111,69

HYMAX GRIP CON ADAPTADOR A BRIDA
Tolerancia 26 mm
130-827

CÓDIGO	DN	RANGO (mm)	PN	U. CAJA Estándar	TARIFA €
130-827-03080-16	80	80 - 106	16	1	649,57
130-827-04104-16	100	104 - 130	16	1	1.039,50

HYMAX GRIP CON ADAPTADOR A BRIDA
Tolerancia 32 mm
130-827

CÓDIGO	DN	RANGO (mm)	PN	U. CAJA Estándar	TARIFA €
130-827-05130-16	125	130 - 162	16	1	1.645,63
130-827-06158-16	150	158 - 190	16	1	1.668,41
130-827-08198-16	175/200	198 - 230	16	1	2.525,21

HYMAX GRIP CON ADAPTADOR A BRIDA
Tolerancia 50 mm
130-827

CÓDIGO	DN	RANGO (mm)	PN	U. CAJA Estándar	TARIFA €
130-827-08190-16	175/200	190 - 240	16	1	2.737,66
130-827-08214-16	200	214 - 264	16	1	2.886,49
130-827-10266-16	250	266 - 316	16	1	3.675,52
130-827-12312-16	300	312 - 362	16	1	4.255,46

HYMAX GRIP TAPÓN
Tolerancia 28 mm
867-825

CÓDIGO	DN	RANGO (mm)	PN	U. CAJA Estándar	TARIFA €
867-825-015039-16	40 x 50 - salida Rosca BSP 2"-G	39 - 67	16	1	424,34
867-825-025059-16	50 - salida Rosca BSP 2"-G	59 - 87	16	1	522,96

HYMAX GRIP TAPÓN
Tolerancia 26 mm
867-825

CÓDIGO	DN	RANGO (mm)	PN	U. CAJA Estándar	TARIFA €
867-825-030080-16	80 - salida Rosca BSP 2"-G	80 - 106	16	1	562,02
867-825-04104-16	100 - salida Rosca BSP 2"-G	104 - 130	16	1	719,47

HYMAX GRIP TAPÓN
Tolerancia 32 mm
867-825

CÓDIGO	DN	RANGO (mm)	PN	U. CAJA Estándar	TARIFA €
867-825-05130-16	125 - salida Rosca BSP 2"-G	130 - 162	16	1	961,60
867-825-06158-16	150 - salida Rosca BSP 2"-G	158 - 190	16	1	1.075,95
867-825-07198-16	175/200 - salida Rosca BSP 2"-G	198 - 230	16	1	2.008,00

HYMAX GRIP TAPÓN
Tolerancia 50 mm
867-825

CÓDIGO	DN	RANGO (mm)	PN	U. CAJA Estándar	TARIFA €
867-825-07190-16	175/200 - salida Rosca BSP 2"-G	190 - 240	16	1	2.110,00
867-825-08214-16	200 - salida Rosca BSP 2"-G	214 - 264	16	1	2.258,27
867-825-10266-16	250 - salida Rosca BSP 2"-G	266 - 316	16	1	2.660,85
867-825-12312-16	300 - salida Rosca BSP 2"-G	312 - 362	16	1	3.055,44

LA UNIÓN MÁS EFECTIVA

16 bar

HYMAX GRIP REDUCCIÓN
863825

CÓDIGO	DN	RANGO (mm)	PN	U. CAJA Estándar	TARIFA €
8638250039005916	40 x 50	39 - 67 x 59 - 87	16	1	984,03
8638250059008016	50 x 80	59 - 87 x 104 - 130	16	1	1.170,07
8638250080010416	80 x 100	80 - 106 x 104 - 130	16	1	1.426,63
8638250104013016	100 x 125	104 - 130 x 130 - 162	16	1	1.851,51
8638250104015816	100 x 150	104 - 130 x 158 - 190	16	1	2.038,23
8638250130015816	125 x 150	130 - 162 x 158 - 190	16	1	2.387,61
8638250130019816	125 x 175	130 - 162 x 198 - 230	16	1	2.713,25
8638250158019816	150 x 200	158 - 190 x 198 - 230	16	1	2.812,56
8638250158021416	150 x 200	158 - 190 x 214 - 264	16	1	4.104,65
8638250190021416	175 x 200	190 - 240 x 214 - 264	16	1	5.484,83
8638250214026616	200 x 250	214 - 264 x 266 - 316	16	1	6.247,26
8638250266031216	250 x 300	266 - 316 x 312 - 362	16	1	7.207,89

HYMAX GRIP CODO ARTICULADO
Tolerancia 18 mm
892-825

CÓDIGO	DN	RANGO (mm)	PN	U. CAJA Estándar	TARIFA €
892-825-04111-16	100	111 - 129	16	1	3.540,72
892-825-06165-16	150	165 - 183	16	1	4.551,15
892-825-12322-16	300	322 - 340	16	1	11.859,24

HYMAX GRIP CODO ARTICULADO
Tolerancia 23 mm
892-825

CÓDIGO	DN	RANGO (mm)	PN	U. CAJA Estándar	TARIFA €
892-825-08216-16	200	216 - 239	16	1	6.645,63

HYMAX GRIP CODO 45º
Tolerancia 18 mm
893-825

CÓDIGO	DN	RANGO (mm)	PN	U. CAJA Estándar	TARIFA €
893-825-04111-16	100	111 - 129	16	1	2.072,16
893-825-06165-16	150	165 - 183	16	1	2.593,27

HYMAX GRIP CODO 45º
Tolerancia 23 mm
893-825

CÓDIGO	DN	RANGO (mm)	PN	U. CAJA Estándar	TARIFA €
893-825-08216-16	200	216 - 239	16	1	4.014,51

HYMAX GRIP CODO 90º
Tolerancia 18 mm
894-825

CÓDIGO	DN	RANGO (mm)	PN	U. CAJA Estándar	TARIFA €
894-825-04111-16	100	111 - 129	16	1	2.100,00
894-825-06165-16	150	165 - 183	16	1	2.600,87

HYMAX GRIP CODO 90º
Tolerancia 23 mm
894-825

CÓDIGO	DN	RANGO (mm)	PN	U. CAJA Estándar	TARIFA €
894-825-08216-16	200	216 - 239	16	1	4.137,75

CONEXIONES FLEXIBLES

NUEVO

INSERTO ACERO INOXIDABLE
1080

CÓDIGO	DN DE TUBO (mm)	ESPESOR (mm)	U. CAJA Estándar	TARIFA €
10801400	63	3,6	10	**127,78**
10801402	63	5,8 / 5,1	10	**127,78**
10801404	63	8,6	10	**127,78**
10801406	75	4,3 / 4,1	5	**127,78**
10801408	75	6,8 / 6,5	5	**127,78**
10801410	75	10,3	5	**127,78**
10801412	90	2,7 / 2,2	5	**135,67**
10801414	90	5,4 / 5,1	5	**135,67**
10801416	90	8,2 / 7,8	5	**135,67**
10801418	90	12,3	5	**135,67**
10801420	110	6,6 / 6,3	3	**217,54**
10801422	110	10,0 / 8,5	3	**217,54**
10801424	110	15,1	3	**217,54**
10801426	125	3,7 / 3,1	3	**246,49**
10801428	125	7,4 / 7,1	3	**246,49**
10801430	125	11,4	3	**246,49**
10801432	140	8	2	**254,39**
10801434	140	12,8	2	**254,39**
10801436	160	4,5	2	**259,06**
10801438	160	9,5 / 9,1	2	**259,06**
10801440	160	14,6	2	**259,06**
10801442	180	10,7 / 10,2	2	**298,25**
10801444	180	16,4	2	**298,25**
10801446	200	11,0 / 11,4	1	**298,25**
10801448	200	18,2	1	**298,25**
10801450	225	6,3 / 5,5	1	**331,29**
10801452	225	13,4 / 12,8	1	**331,29**
10801454	225	20,2	1	**331,29**
10801456	250	14,8 / 14,2	1	**331,29**
10801458	250	22,7	1	**331,29**
10801460	280	8,7	1	**377,49**
10801462	280	16,6 / 15,9	1	**377,49**
10801464	280	25,4	1	**377,49**
10801466	315	9,2	1	**385,67**
10801468	315	12,4	1	**385,67**
10801470	315	17,9	1	**385,67**
10801472	315	18,7	1	**385,67**
10801474	355	21,1	1	**861,40**
10801476	355	32,3	1	**861,40**
10801478	355	35	1	**861,40**
10801480	355	40	1	**861,40**
10801482	400	12,4	1	**1.043,86**
10801484	400	15,4	1	**1.043,86**
10801486	400	20,5	1	**1.043,86**
10801488	400	22,7 / 23,7	1	**1.043,86**
10801490	500	21,5	1	**1.391,52**
10801492	500	28,3	1	**1.391,52**
10801494	500	30	1	**1.391,52**

REPAMAX

domini ambiental

REPAMAX
Ancho 140 mm
Rango 12 mm
114-812

CÓDIGO	DN	RANGO (mm)	PN	U. CAJA Estándar	TARIFA €
114-812-0045-24	40	45 - 57	16	1	**242,42**
114-812-0052-24	50	52 - 64	16	1	**250,30**
114-812-0059-24	50	59 - 71	16	1	**264,85**
114-812-0071-24	65	71 - 84	16	1	**288,48**
114-812-0081-24	80	81 - 93	16	1	**295,76**

REPAMAX
Ancho 140 mm NBR Gas 5 Bar
Rango 12 mm
114-314

CÓDIGO	DN	RANGO (mm)	PN	U. CAJA Estándar	TARIFA €
114-314-0045-05	40	45 - 57	5	1	**275,15**
114-314-0052-05	50	52 - 64	5	1	**281,21**
114-314-0059-05	50	59 - 71	5	1	**287,88**
114-314-0071-05	65	71 - 84	5	1	**308,36**
114-314-0081-05	80	81 - 93	5	1	**320,61**

REPAMAX
Ancho 140 mm
Rango 22 mm
287-812

CÓDIGO	DN	RANGO (mm)	PN	U. CAJA Estándar	TARIFA €
287-812-0087-24	80	87 - 109	24	1	**324,24**
287-812-0104-24	100	104 - 126	24	1	**324,85**
287-812-0108-24	100	108 - 131	24	1	**352,12**
287-812-0113-24	100	113 - 136	24	1	**355,15**
287-812-0121-24	125	121 - 144	24	1	**360,00**
287-812-0138-24	125	138 - 160	24	1	**376,97**
287-812-0147-24	150	147 - 169	24	1	**393,33**
287-812-0152-16	150	152 - 174	16	1	**400,61**
287-812-0159-16	150	159 - 181	16	1	**412,73**
287-812-0164-16	150	164 - 186	16	1	**415,76**
287-812-0180-16	175	180 - 202	16	1	**435,76**
287-812-0190-16	175	190 - 212	16	1	**436,97**
287-812-0205-16	200	205 - 227	16	1	**478,18**
287-812-0210-16	200	210 - 232	16	1	**480,00**
287-812-0220-16	225	220 - 242	16	1	**449,70**
287-812-0230-16	225	230 - 252	16	1	**525,45**
287-812-0236-16	225	236 - 258	16	1	**547,88**
287-812-0244-16	250	244 - 267	16	1	**564,24**
287-812-0260-16	250	260 - 282	16	1	**599,39**
287-812-0270-16	250	270 - 293	16	1	**606,67**
287-812-0286-16	250	286 - 308	16	1	**660,00**
287-812-0305-16	300	305 - 327	16	1	**685,45**
287-812-0322-16	300	322 - 344	16	1	**744,24**
287-812-0340-16	300	340 - 362	16	1	**761,21**

VERSATILIDAD Y COMPORTAMIENTO SIN LÍMITES

REPAMAX
Ancho 140 mm NBR Gas 5 Bar
Rango 22 mm
287-314

CÓDIGO	DN	RANGO (mm)	PN	U. CAJA Estándar	TARIFA €
287-314-0087-05	80	87 - 109	5	1	346,67
287-314-0104-05	100	104 - 126	5	1	348,48
287-314-0108-05	100	108 - 131	5	1	373,33
287-314-0113-05	100	113 - 136	5	1	379,39
287-314-0121-05	125	121 - 144	5	1	386,06
287-314-0138-05	125	138 - 160	5	1	425,45
287-314-0147-05	150	147 - 169	5	1	469,09
287-314-0164-05	150	164 - 186	5	1	471,52
287-314-0190-05	175	190 - 212	5	1	474,55
287-314-0210-05	200	210 - 232	5	1	515,76
287-314-0230-05	200	230 - 252	5	1	556,97
287-314-0244-05	250	244 - 267	5	1	598,18
287-314-0270-05	275	270 - 293	5	1	639,39
287-314-0286-05	300	286 - 308	5	1	694,55
287-314-0305-05	300	305 - 327	5	1	721,82
287-314-0322-05	300	322 - 344	5	1	783,64
287-314-0340-05	300	340 - 362	5	1	804,24

REPAMAX
Ancho 210 mm
Rango 22 mm
288-812

CÓDIGO	DN	RANGO (mm)	PN	U. CAJA Estándar	TARIFA €
288-812-0087-24	80	87 - 109	24	1	495,76
288-812-0104-24	100	104 - 126	24	1	497,58
288-812-0108-24	100	108 - 131	24	1	506,06
288-812-0113-24	100	113 - 136	24	1	508,48
288-812-0121-24	125	121 - 144	24	1	514,55
288-812-0138-24	125	138 - 160	24	1	571,52
288-812-0147-24	125	147 - 169	24	1	581,82
288-812-0152-16	150	152 - 174	16	1	592,12
288-812-0159-16	150	159 - 181	16	1	610,91
288-812-0164-16	150	164 - 186	16	1	672,12
288-812-0180-16	150	180 - 202	16	1	700,61
288-812-0191-16	200	190 - 212	16	1	718,79
288-812-0207-16	200	207 - 229	16	1	751,52
288-812-0210-16	200	210 - 232	16	1	774,55
288-812-0220-16	200	220 - 242	16	1	843,03
288-812-0230-16	200	230 - 252	16	1	883,64
288-812-0233-16	200	233 - 255	16	1	890,91
288-812-0236-16	225	236 - 258	16	1	903,03
288-812-0244-16	225	244 - 266	16	1	920,00
288-812-0260-16	250	260 - 282	16	1	923,64
288-812-0263-16	250	263 - 285	16	1	1.010,91
288-812-0270-16	250	270 - 292	16	1	Consultar
288-812-0294-16	300	294 - 316	16	1	Consultar
288-812-0310-16	300	310 - 332	16	1	1.460,00
288-812-0322-12*	300	322 - 344	12	1	861,00
288-812-0336-16	300	336 - 358	16	1	1.582,42
288-812-0340-16	300	340 - 362	16	1	1.715,76
288-812-0354-12	350	354 - 376	12	1	1.096,97
288-812-0363-12	350	363 - 385	12	1	1.120,61
288-812-0363-16	350	363 - 385	16	1	1.726,06
288-812-0385-12	350	385 - 407	12	1	1.156,36
288-812-0385-16	350	385 - 407	16	1	1.954,55
288-812-0405-12	400	405 - 428	12	1	1.213,94
288-812-0413-12	400	413 - 435	12	1	1.225,45
288-812-0413-16	400	413 - 435	16	1	2.099,39

* Hasta fin de existencias

REPAMAX
Ancho 210 mm
Rango 32 mm
285-812

CÓDIGO	DN	RANGO (mm)	PN	U. CAJA Estándar	TARIFA €
285-812-0158-16	150	158 - 190	16	1	652,12
285-812-0163-16	150	163 - 195	16	1	661,21
285-812-0190-16	175	190 - 222	16	1	759,39
285-812-0217-16	200	217 - 250	16	1	856,97
285-812-0248-16	225	248 - 280	16	1	968,48
285-812-0272-16	250	272 - 305	16	1	1.014,55
285-812-0278-16	250	278 - 311	16	1	1.162,42
285-812-0313-16	300	313 - 347	16	1	1.240,00
285-812-0320-16	300	320 - 352	16	1	1.246,06
285-812-0334-16	300	334 - 366	16	1	1.354,55
285-812-0352-12	350	352 - 384	12	1	1.332,12
285-812-0352-16S	350	352 - 384	16	1	2.048,48
285-812-0388-12	350	388 - 420	12	1	1.522,42
285-812-0388-16S	350	388 - 420	16	1	2.206,67
285-812-0404-12	400	404 - 436	12	1	1.923,64
285-812-0404-16S	400	404 - 436	16	1	2.549,09
285-812-0434-12	400	434 - 466	12	1	2.100,61
285-812-0434-16S	400	434 - 466	16	1	2.706,06
285-812-0466-12	450	466 - 498	12	1	2.110,91
285-812-0466-16S	450	466 - 498	16	1	2.790,91
285-812-0490-12	450	490 - 522	12	1	2.266,67
285-812-0490-16S	450	490 - 522	16	1	2.969,09
285-812-0528-12	500	528 - 560	12	1	2.421,82
285-812-0528-16S	500	528 - 560	16	1	3.064,85
285-812-0544-12	500	544 - 576	12	1	2.456,36
285-812-0544-16S	500	544 - 576	16	1	3.109,09
285-812-0578-12	500	578 - 610	12	1	2.604,85
285-812-0578-16S	500	578 - 610	16	1	3.165,45
285-812-0606-11	600	606 - 638	11	1	2.689,70
285-812-0606-16S	600	634 - 666	16	1	3.205,45
285-812-0650-11	600	650 - 682	11	1	2.716,97
285-812-0650-16S	600	650 - 682	16	1	3.407,27
285-812-0685-11	600	685 - 717	11	1	2.727,27
285-812-0685-16S	600	685 - 717	16	1	3.449,70

REPAMAX XL
Ancho 210 mm
Tolerancia 10 mm
152-812

CÓDIGO	DN	RANGO (mm)	PN	U. CAJA Estándar	TARIFA €
152-812-TBD0700-07	700	700 - 749	7	1	2.929,70
152-812-TBD0750-07	750	750 - 799	7	1	3.097,58
152-812-TBD0800-07	800	800.849	7	1	3.256,36
152-812-TBD0850-07	850	850 - 899	7	1	3.909,70
152-812-TBD0900-07	900	900 - 949	7	1	4.012,73
152-812-TBD0950-05	950	950 - 999	5	1	4.235,76
152-812-TBD1000-05	1000	1000 - 1049	5	1	4.339,39
152-812-TBD1050-05	1050	1050 - 1099	5	1	4.721,21
152-812-TBD1100-05	1100	1100 - 1049	5	1	4.881,21

REPAMAX
Ancho 280 mm
Rango 12 mm
116-812

CÓDIGO	DN	RANGO (mm)	PN	U. CAJA Estándar	TARIFA €
116-812-0045-24	40	45 - 57	24	1	563,64
116-812-0052-24	50	52 - 64	24	1	564,24
116-812-0071-24	50	59 - 71	24	1	586,67
116-812-0071-24	65	71 - 84	24	1	601,82
116-812-0081-24	80	81 - 93	24	1	603,03

16 bar

REPAMAX
Ancho 280 mm
Rango 22 mm
289-812

CÓDIGO	DN	RANGO (mm)	PN	U. CAJA Estándar	TARIFA €
289-812-0087-24	80	87 - 109	24	1	669,09
289-812-0104-24	100	104 - 126	24	1	671,52
289-812-0108-24	100	108 - 131	24	1	692,73
289-812-0113-24	100	113 - 136	24	1	732,73
289-812-0121-24	100	121 - 144	24	1	737,58
289-812-0124-24	125	124 - 146	24	1	744,24
289-812-0138-24	125	138 - 160	24	1	767,27
289-812-0147-24	150	147 - 169	24	1	775,76
289-812-0152-16	150	152 - 174	16	1	782,42
289-812-0159-16	150	159 - 181	16	1	865,45
289-812-0164-16	150	164 - 186	16	1	881,21
289-812-0180-16	175	180 - 202	16	1	900,61
289-812-0207-16	200	207 - 229	16	1	909,70
289-812-0236-16	225	236 - 258	16	1	1.088,48
289-812-0244-16	225	244 - 266	16	1	1.147,27
289-812-0260-16	250	260 - 282	16	1	1.238,18
289-812-0263-16	250	263 - 285	16	1	1.330,30
289-812-0294-16	300	294 - 316	16	1	1.374,55
289-812-0305-16	300	305 - 327	16	1	1.545,45
289-812-0310-16	300	310 - 332	16	1	1.687,88
289-812-0336-16	300	336 - 385	16	1	1.698,79
289-812-0352-12	350	352 - 374	12	1	1.179,39
289-812-0354-12	350	354 - 376	12	1	1.250,91
289-812-0363-16	350	363 - 385	16	1	1.272,73
289-812-0363-12	350	363 - 385	12	1	1.815,76
289-812-0385-12	350	385 - 407	12	1	1.364,24
289-812-0385-16	350	385 - 407	16	1	1.932,12
289-812-0405-12	400	405 - 425	12	1	1.372,73
289-812-0413-12	400	413 - 435	12	1	1.438,79
289-812-0413-16	400	413 - 435	16	1	2.001,82

REPAMAX
Ancho 280 mm
Rango 32 mm
286-812

CÓDIGO	DN [in]	RANGO (mm)	PN	U. CAJA Estándar	TARIFA €
286-812-0158-16	150	158 - 190	16	1	827,27
286-812-0163-16	150	163 - 195	16	1	833,94
286-812-0190-16	175	190 - 222	16	1	927,27
286-812-0217-16	200	217 - 250	16	1	1.036,97
286-812-0248-16	225	248 - 280	16	1	1.340,61
286-812-0272-16	250	272 - 305	16	1	1.375,76
286-812-0278-16	250	278 - 311	16	1	1.512,12
286-812-0313-16	300	313 - 347	16	1	1.592,12
286-812-0320-16	300	320 - 352	16	1	1.758,79
286-812-0334-16	300	334 - 366	16	1	1.823,64
286-812-0352-12	350	352 - 384	12	1	1.764,85
286-812-0352-16S	350	352 - 384	16	1	2.333,94
286-812-0388-12	350	388 - 420	12	1	2.159,39
286-812-0388-16S	350	388 - 420	16	1	2.852,12
286-812-0404-12	350	404 - 436	12	1	2.396,97
286-812-0404-16S	350	404 - 436	16	1	3.355,15
286-812-0434-12	400	434 - 466	12	1	2.721,21
286-812-0434-16S	400	434 - 466	16	1	3.630,91
286-812-0466-12	450	466 - 498	12	1	3.155,15
286-812-0466-16S	450	466 - 498	16	1	3.924,24
286-812-0490-12	450	490 - 522	12	1	3.270,30
286-812-0490-16S	450	490 - 522	16	1	4.255,15
286-812-0505-12	450	505 - 542	12	1	3.529,09
286-812-0510-12	450	510 - 542	12	1	3.550,30
286-812-0520-16S	450	520 - 552	16	1	4.481,82
286-812-0528-12	500	528 - 560	12	1	4.082,42
286-812-0528-16S	500	528 - 560	16	1	4.538,18
286-812-0544-12	500	544 - 576	12	1	4.369,70
286-812-0544-16S	500	544 - 576	16	1	4.795,15
286-812-0578-12	500	578 - 610	12	1	4.598,79
286-812-0578-16S	500	578 - 610	16	1	4.859,39
286-812-0600-16S	600	600 - 632	16	1	5.236,97
286-812-0606-11	600	606 - 638	11	1	4.628,48
286-812-0606-16S	600	606 - 638	16	1	5.610,30
286-812-0634-11	600	634 - 666	11	1	4.655,76
286-812-0634-16S	600	634 - 666	16	1	5.849,09
286-812-0650-11	600	650 - 682	11	1	4.689,70
286-812-0650-16S	600	650 - 682	16	1	6.074,55
286-812-0685-11	600	685 - 717	11	1	4.778,79
286-812-0685-16S	600	685 - 717	16	1	6.329,70

REPAMAX XL
Ancho 280 mm
Tolerancia 10 mm
153-812

CÓDIGO	DN	RANGO (mm)	PN	U. CAJA Estándar	TARIFA €
153-812-TBD0700-07	700	700 - 749	7	1	2.929,70
153-812-TBD0750-07	750	750 - 799	7	1	3.097,58
153-812-TBD0800-07	800	800 - 849	7	1	3.256,36
153-812-TBD0850-07	850	850 - 899	7	1	3.909,70
153-812-TBD0900-07	900	900 - 949	7	1	4.012,73
153-812-TBD0950-05	950	950 - 999	5	1	4.235,76
153-812-TBD1000-05	1000	1000 - 1049	5	1	4.339,39
153-812-TBD1050-05	1050	1050 - 1099	5	1	4.721,21
153-812-TBD1100-05	1100	1100 - 1049	5	1	4.881,21
153-812-TBD1150-05	1150	1150 - 1199	5	1	6.998,79
153-812-TBD1200-04	1200	1200 - 1249	4	1	7.250,30
153-812-TBD1250-04	1250	1250 - 1299	4	1	7.500,00
153-812-TBD1300-04	1300	1300 - 1349	4	1	8.000,00

EZMAX

domini ambiental

EZMAX
Ancho 150 mm
267-66 / 271-66

CÓDIGO	DN	RANGO (mm)	PN	U. CAJA Estándar	TARIFA €
267-66-0047-16	50	47 - 55	16	1	207,84
267-66-0059-16	63	59 - 67	16	1	215,14
267-66-0072-16	75	72 - 80	16	1	220,45
271-66-0087-16	80	87 - 109	16	1	270,92
271-66-0108-16	100	108 - 128	16	1	280,88
271-66-0113-16	100	113 - 133	16	1	281,54
271-66-0122-16	125	122 - 142	16	1	285,52
271-66-0139-16	125	139 - 160	16	1	286,85
271-66-0157-16	150	157 - 178	16	1	287,52
271-66-0167-16	150	167 - 187	16	1	293,49
271-66-0174-16	200	174 - 194	16	1	339,31
271-66-0198-12	200	198 - 218	12	1	385,13
271-66-0218-12	200	218 - 238	12	1	386,45
271-66-0228-12	250	228 - 250	12	1	387,78
271-66-0272-12	250	272 - 292	12	1	434,93
271-66-0288-12	250	288 - 308	12	1	439,58
271-66-0313-12	300	313 - 333	12	1	476,10
271-66-0323-12	300	323 - 343	12	1	476,10
271-66-0345-12	300	345 - 365	12	1	508,63

EZMAX
Ancho 225 mm
272-66

CÓDIGO	DN	RANGO (mm)	PN	U. CAJA Estándar	TARIFA €
272-66-0087-16	80	87 - 109	16	1	520,00
272-66-0108-16	100	108 - 128	16	1	520,61
272-66-0113-16	100	113 - 133	16	1	521,21
272-66-0122-16	125	122 - 142	16	1	526,67
272-66-0139-16	125	139 - 160	16	1	530,91
272-66-0157-16	150	157 - 178	16	1	533,94
272-66-0167-16	150	167 - 187	16	1	537,58
272-66-0174-16	150	174 - 194	16	1	540,00
272-66-0198-12	200	198 - 218	12	1	666,06
272-66-0218-12	200	218 - 238	12	1	673,94
272-66-0228-12	200	228 - 250	12	1	703,03
272-66-0272-12	250	272 - 292	12	1	718,18
272-66-0288-12	250	288 - 308	12	1	729,09
272-66-0313-12	300	313 - 333	12	1	761,82
272-66-0323-12	300	323 - 343	12	1	793,94
272-66-0345-12	300	345 - 365	12	1	800,61

EZMAX
Ancho 300 mm
273-66

CÓDIGO	DN	RANGO (mm)	PN	U. CAJA Estándar	TARIFA €
273-66-0087-16	80	87 - 109	16	1	690,54
273-66-0108-16	100	108 - 128	16	1	693,00
273-66-0113-16	100	113 - 133	16	1	696,83
273-66-0122-16	125	122 - 142	16	1	710,53
273-66-0139-16	125	139 - 160	16	1	710,92
273-66-0157-16	150	157 - 176	16	1	703,89
273-66-0167-16	150	167 - 187	16	1	714,61
273-66-0174-16	150	174 - 194	16	1	718,03
273-66-0198-12	200	198 - 218	12	1	892,92
273-66-0218-12	200	218 - 238	12	1	900,31
273-66-0228-12	200	228 - 250	12	1	907,70
273-66-0272-12	250	272 - 292	12	1	943,47
273-66-0288-12	250	288 - 308	12	1	993,60
273-66-0313-12	300	313 - 333	12	1	1.035,00
273-66-0323-12	300	323 - 343	12	1	1.061,27
273-66-0345-12	350	345 - 365	12	1	1.069,94

EZMAX
Ancho 375 mm
274-66

CÓDIGO	DN	RANGO (mm)	PN	U. CAJA Estándar	TARIFA €
274-66-0108-16	100	108 - 128	16	1	**874,09**
274-66-0113-16	100	113 - 133	16	1	**878,06**
274-66-0122-16	125	122 - 142	16	1	**889,99**
274-66-0139-16	125	139 - 160	16	1	**895,29**
274-66-0157-16	150	157 - 176	16	1	**897,95**
274-66-0167-16	150	167 - 187	16	1	**900,60**
274-66-0174-16	150	174 - 194	16	1	**903,91**
274-66-0198-12	200	198 - 218	12	1	**1.125,25**
274-66-0218-12	200	218 - 238	12	1	**1.133,86**
274-66-0228-12	200	228 - 250	12	1	**1.143,14**
274-66-0272-12	250	272 - 292	12	1	**1.188,87**
274-66-0288-12	250	288 - 308	12	1	**1.251,82**
274-66-0313-12	300	313 - 333	12	1	**1.296,22**
274-66-0323-12	300	323 - 343	12	1	**1.341,29**
274-66-0345-12	350	345 - 365	12	1	**1.347,91**

EZMAX
Ancho 600 mm
277-66

CÓDIGO	DN	RANGO (mm)	PN	U. CAJA Estándar	TARIFA €
277-66-0108-16	100	108 - 128	16	1	**1.398,28**
277-66-0113-16	100	113 - 133	16	1	**1.404,90**
277-66-0122-16	125	122 - 142	16	1	**1.424,12**
277-66-0139-16	125	139 - 160	16	1	**1.432,74**
277-66-0157-16	150	157 - 176	16	1	**1.436,71**
277-66-0167-16	150	167 - 187	16	1	**1.440,69**
277-66-0174-16	150	174 - 194	16	1	**1.445,99**
277-66-0198-12	200	198 - 218	12	1	**1.800,53**
277-66-0218-12	200	218 - 238	12	1	**1.814,45**
277-66-0228-12	200	228 - 250	12	1	**1.829,03**
277-66-0272-12	250	272 - 292	12	1	**1.901,92**
277-66-0288-12	250	288 - 308	12	1	**2.002,65**
277-66-0313-12	300	313 - 333	12	1	**2.548,71**
277-66-0323-12	300	323 - 343	12	1	**2.629,56**
277-66-0345-12	350	345 - 365	12	1	**2.721,67**

LLAVE VASO
790-00

CÓDIGO	DESCRIPCIÓN	RANGO (mm)	U. CAJA Estándar	TARIFA €
790-00-0019-03	19 - TORNILLO M12	*	1	**79,00**
790-00-0022-03	22 - TORNILLO M14	**	1	**100,54**
790-00-0024-03	24 - TORNILLO M16	***	1	**136,52**
790-00-0032-03	32 - TORNILLO M22-32		1	**270,00**
790-00-0038-03	38 - TORNILLO 2" - 38		1	**364,00**

* REPAMAX 12 DN 40-80
** REPAMAX 22 DN 80 – 300; REPAMAX 32 DN 150 -225
*** REPAMAX 22 DN 300 – 400; REPAMAX 32 DN 250 -600; REPAMAX 10 DN 700-1500

ANCHOS DISPONIBLES 375 Y 600 MM

ÚTILES

> CORTATUBOS 245

> RASCADORES 248

> ALINEADORES Y POSICIONADORES 255

> REDONDEADORES 259

> PINZADORES 262

> RECUPERADORES 264

> ÚTILES SOLDADURA A TOPE 265

> KIT TOMAS SIMPLES GRAN DIÁMETRO 267

> EQUIPO PERFORACIÓN EN CARGA PARA PE 271

> ÚTILES VARIOS 276

domini ambiental

PLASSON®

CORTATUBOS

Las tuberías de polietileno están fabricadas con un material relativamente blando, esto puede provocar problemas cuando se intenta cortar una tubería con herramientas diseñadas para cortar metal. Existen herramientas especiales para cortar tubería de polietileno de forma eficaz, fácil y sin esfuerzos.

CORTATUBO TIJERA

- Proporciona un corte limpio y perpendicular al eje de la tubería.
- Accionamiento mediante un sistema de carraca.
- Construcción robusta.
- Para todo tipo de tuberías de PE, PE-HD, PEX y PP.
- Fácil de utilizar.
- Ideal para preparar soldaduras por electrofusión.

CÓDIGO	MEDIDA [mm]	DIMENSIONES [mm]	TIPO	PESO [kg]	TARIFA €
PF53000005	20 - 40	200 x 90 x 30	A	0,35	81,60
PF53000007	20 - 63 (Una Mano)	290 x 130 x 50	B	0,70	311,67
PF53000001	20 - 63	430 x 140 x 35	C	1,10	311,67

CORTATUBO TELESCÓPICO

- Cortatubos automático para todo tipo de tuberías de PE, PE-HD, PEX y PP.
- Ideal para preparar soldaduras por electrofusión.
- Construcción monobloc para una mayor estabilidad. Pintura Duramant de alta calidad.
- Proporciona un corte limpio y perpendicular al eje de la tubería.
- Escariador retráctil interno.
- Ajuste rápido y automático gracias a una guía telescópica de carraca.
- Pomo ergonómico de metal.
- Un simple cambio de cuchilla permite cortar tubos de Cobre.
- Cuchillas HSS que se adaptan fácilmente al contorno del material. La cuchilla circular va introduciendose en la pared de la tubería hasta realizar un corte perfecto.

CÓDIGO	RANGO [mm]	DIMENSIONES [mm]	PESO [kg]	TARIFA €
PF53001004	20 - 75	250 x 120 x 40	0,70	393,27
PF53001001	50 - 140	350 x 150 x 60	1,30	504,51
PF53001002	90 - 160	390 x 180 x 60	1,70	623,27

RECAMBIOS CORTATUBOS TELESCÓPICO

CÓDIGO	RANGO [mm]	TARIFA €
PF53001005	Cuchilla Cortatubo 20 - 75	153,29
PF53001003	Cuchilla Cortatubo 50 - 140 / 90 - 160	188,66

CORTATUBOS

CORTATUBO ROTACIONAL

- Totalmente portátil, utilización manual. Amplio recorrido del rodillo del chasis. Rueda de corte en acero endurecido.
- Utilizable tanto en extremos como en el centro de la tubería, haciéndolo muy útil en reparaciones.
- Para tuberías de todos los tamaños, con paredes de grosor de hasta 21mm.
- Para todo tipo de tuberías PE, PE-HD, PEX y PP.

ALQUILER

CÓDIGO	RANGO [mm]	DIMENSIONES [mm]	PESO [kg]	TARIFA €	ALQUILER SEMANA	
PF44400006	32 - 125	330 x 135 x 70	1,50	2.020,56	QPF44400006SE	166,67
PF44400004	63 - 225	450 x 250 x 90	2,50	3.054,07	QPF44400004SE	166,67
PF44400005	90 - 315	460 x 310 x 100	3,70	3.874,75	QPF44400005SE	166,67

* Hasta fin de existencias. PF444400006

CUCHILLAS CORTATUBOS ROTACIONAL

CÓDIGO	DIMENSIONES [mm]	TARIFA €
PF12503010	Cuchilla Cortatubo Rotacional 125	781,38
PF12503010/3	Cuchilla Cortatubo Rotacional 225/315	781,38

PARA TUBERÍAS DE TODOS LOS TIPOS Y TAMAÑOS

CORTATUBOS

CORTATUBO GUILLOTINA

- Construcción robusta. Permite el corte rápido y sin rebaba de tubos de polietileno.
- Corta sin girar alrededor del tubo y presenta unas dimensiones reducidas, por lo que lo hace ideal para espacios reducidos.
- Mango de diseño ergonómico.
- La cuchilla esta introducida en una guía que asegura que el eje baje perpendicular al tubo.
- Disponible en tres dimensiones, para cortar tubería de hasta 125 mm, 225 mm y 315 mm.
- El diseño de cuchilla en V disminuye la ovalación del tubo durante el corte.
- El cuadrado de arrastre permite utilizar una llave extensible de carraca para cortar en zanjas pirofundas.

ALQUILER

CÓDIGO	RANGO [mm]	ESPESOR MAX.	SDR	PESO [kg]	TARIFA €	ALQUILER SEMANA	
PCG125	125	11,4	11	7,50	3.263,27		
PF44400010	63 - 225	18	11	26,00	3.272,22	QPCG200SE	166,67
PCG201	315	18	17	34,00	13.142,90		

CUCHILLAS CORTATUBOS GUILLOTINA

CÓDIGO	DESCRIPCIÓN	TARIFA €
PCG11713	Cuchilla recambio cortatubo guillotina 125	1.780,40
PF24400004	Cuchilla recambio cortatubo guillotina 225	1.473,93
PCG11715	Cuchilla recambio cortatubo guillotina 315	10.484,56

CORTATUBO ROTACIONAL ELÉCTRICO

- Imprescindible para tuberías de grandes dimensiones, hasta díametro 1.200 mm.
- Corte rápido y sencillo sin dañar la tubería.
- Para todo tipo de tuberías PE, PE-HD, PEX y PP.

ALQUILER

CÓDIGO	RANGO [mm]	DIMENSIONES [mm]	MAX. PROFUNDIDAD [mm]	POTENCIA [w]	PESO [kg]	TARIFA €	ALQUILER SEMANA	
PF44401002	250 - 500	500 x 280 x 320	62	1400	9,20	23.944,32	QPF44401002SE	166,67
PF44401001	500 - 1200	580 x 320 x 410	82	2000	12,40	25.242,84	QPF44401001SE	166,67

EXTENCIÓN CORTATUBOS ROTACIONAL ELÉCTRICO

CÓDIGO	DESCRIPCIÓN	TARIFA €
PF44401003	Extensión hasta 1600 del cortatubo 500 - 1200	2.181,48

RASCADORES

La función de los rascadores es la de eliminar la capa oxidada de la superficie exterior del tubo de polietileno y de las salidas spigot de los accesorios, eliminando las impurezas e irregularidades, en una longitud ligeramente superior a la prevista de inserción del accesorio electrosoldable.

RASCADOR MANUAL

La zona a rascar debe ser señalada con un rotulador. Posteriormente se retirará una capa de aproximadamente 0.2 mm con trazos regulares del rascador a lo largo de la longitud de la tubería.

El operario debe procurar limpiar de forma regular toda la zona de la soldadura.

- Construcción robusta en plástico.
- Cuchilla de acero endurecido, 4 posiciones.
- Dispone de un mango ergonómico para una mejor sujeción.
- Para todo tipo de tuberías PE, PE-HD, PEX y PP.

CÓDIGO	RANGO [mm]	DIMENSIONES [mm]	ANCHO CUCHILLA [mm]	PESO [kg]	U. CAJA Estándar	TARIFA €
PF53002001	Multidimensiones	170 x 50 x 20	38	0,10	10	37,04
PF53002003	Multidimensiones	210 x 64 x 25	63	0,15	10	74,20

CUCHILLA DE ACERO ENDURECIDO

21

RASCADORES

RASCADOR ROTACIONAL U

Rascador Rotacional U, ideal para preparar los extremos de las tuberías y para el centro dentro de unos estándares adecuados.

- Porfundidad de rascado 0,3 mm (0,25 mm - 0,35 mm).
- Rápido ajuste y extracción del útil.
- La acción rodante mantiene la cuchilla en contacto con la tubería.
- Compacto.
- Caja de transporte.

CÓDIGO	RANGO [mm]	DIMENSIONES [mm]	ANCHO CUCHILLA [mm]	PESO [kg]	TARIFA €
PF44800063	63	210 x 100 x 90	8	0,70	**1.428,40**
PF44800075	75	230 x 100 x 100	8	0,80	**1.428,40**
PF44800090	90	250 x 110 x 110	8	0,80	**1.428,40**
PF44800110	110	270 x 110 x 120	8	0,90	**1.428,40**
PF44800125	125	270 x 110 x 120	8	0,90	**1.428,40**
PF44800140	140	320 x 110 x 150	8	0,90	**1.506,30**
PF44800160	160	320 x 110 x 150	8	1,00	**1.506,30**
PF44800180	180	372 x 110 x 180	1	1,10	**1.506,30**
PF44800200	200	372 x 110 x 180	8	1,10	**1.610,12**
PF44800225	225	372 x 110 x 180	8	1,10	**1.610,12**
PF44800250	250	372 x 110 x 180	8	1,10	**1.770,93**
PF44800280	280	372 x 110 x 180	8	1,10	**1.770,93**
PF44800315	315	372 x 110 x 180	8	1,10	**1.926,73**

CUCHILLA RASCADOR ROTACIONAL U

CÓDIGO	DESCRIPCIÓN	TARIFA €
PF24201004	Cuchilla Rascador Rotacional U 63-180 mm esctrecha	**336,53**
PF24201003	Cuchilla Rascador Rotacional U 200-225 mm ancha	**408,67**

RASCADOR ROTACIONAL EXTREMOS, PEQUEÑAS DIMENSIONES

ALQUILER

Rascador rotacional extremos, ideal para rascar tuberías y salidas de tomas en carga, tomas simples, accesorios de pequeños diámetro, desde 25 a 75 mm.

- Profundidad de rascado 0,25 mm (0,2 mm - 0,3 mm).
- Rápido ajuste.
- Compensa ovalación.
- La profundidad constante garantiza una eliminación de la capa homogénea.
- Caja de transporte, cuchillas de recambio.
- Para todo tipo de tuberías PE; PE_HD; PEX y PP.
- Disponible solo para espesores de tubería SDR11 desde 32 mm hasta 75 mm.
- En dimensiones 25 mm, para espesores 2,3 mm y 3,0 mm y en diámetro 63 y 75 mm para SDR17.
- Posibilidad de usar como un taladro/atornillador de batería.

KIT RASCADOR ROTACIONAL EXTREMOS SDR11

CÓDIGO	RANGO [mm]	INSERTOS [mm]	DIMENSIONES [mm]	SDR	COMPLEMENTOS	PESO [kg]	TARIFA €	ALQUILER SEMANA	
PF44200100	32 - 63*	32	330 x 265 x 80	11	-	1,60	1.454,32		
PF44200101	25 - 75**	25 x 3	330 x 265 x 80	11	-	1,60	1.869,88		
PF44200S101	25 - 75**	25 x 3	330 x 265 x 80	11	PF14200520	1,60	2.493,15	QPF4420S102SE	166,67

* Incluye 32, 40, 50 y 63 SDR11
** Incluye 25 x 3, 32, 40, 50, 63 y 75 SDR11

RASCADOR ROTACIONAL EXTREMOS SDR11 (INDIVIDUAL)

CÓDIGO	RANGO [mm]	DIMENSIONES [mm]	SDR	PESO [kg]	TARIFA €
PF44200110	32	230 x 90 x 90	11	0,70	704,94
PF44200111	40	230 x 90 x 90	11	0,70	730,93
PF44200112	50	230 x 90 x 90	11	0,80	760,62
PF44200113	63	230 x 90 x 90	11	0,80	816,17
PF44200114	75	230 x 90 x 90	11	0,80	901,54

CUCHILLA RASCADOR ROTACIONAL EXTREMOS

CÓDIGO	DESCRIPCIÓN	TARIFA €
PF24201013	Cuchilla Rascador Rotacional Extremos 25-75 mm	336,53

RASCADORES

INSERTO INTERIOR PARA RASCADOR ROTACIONAL EXTREMOS

CÓDIGO	RANGO [mm]	DIMENSIONES [mm]	SDR	PESO [kg]	TARIFA €
PF14200B086/2	25 x 2,3 y 3,0	130 x 50 x 50	11	0,10	105,99
PF14200B087	32	130 x 50 x 50	11	0,10	169,63
PF14200B088	40	130 x 50 x 50	11	0,10	201,42
PF14200B089	50	130 x 50 x 50	11	0,10	222,59
PF14200B090	63	130 x 50 x 50	11	0,10	275,62
PF14200B090/2	63 (*)	130 x 50 x 50	17	0,10	275,62
PF14200B091	75	130 x 50 x 50	11	0,10	353,33
PF14200B091/2	75 (*)	130 x 50 x 50	17	0,10	353,33

ATORNILLADOR A BATERÍA (OPCIONAL)

Herramienta perfecta como complemento al kit del rascador rotacional extremos.

- Diseño ergonómico.
- Con cargador USB para carga rápida.
- Luz power led,
- Indicador de estado de carga,

CÓDIGO	TENSIÓN BATERÍA [V]	CAPACIDAD BATERÍA [An]	VELOCIDADES GIRO [r.p.m]	TIEMPO CARGA [h]	PESO [kg]	TARIFA €
PF14200520	316	1,5	125	125	0,30	353,27

ELIMINACIÓN HOMOGÉNEA GARANTIZADA

RASCADOR ROTACIONAL

ALQUILER

El rascador rotacional es una herramienta ideal para preparar los extremos de las tuberías y para el centro de la misma dentro de unos estándares adecuados. Puede trabajar en tuberías desde diámetro 25 a 1200 mm.

- Ideal e imprescindible para preparar la zona de soldadura de accesorio de solape, tomas simples, tomas en carga, etc.
- Profundidad del rascado 0,2 (0,1 - 0,3 mm).
- La cuchilla fija se desplaza alrededor de la tubería.
- La acción rodante interna mantiene la cuchilla en contacto con la tubería en todo momento. Especialmente diseñado para trabajar con tuberías ovaladas o deformadas.
- Rápido ajuste.
- Dispone de un tirador ajustable según el grosor de la pared de la tubería y la gama de presión.
- Para todo tipo de tuberías PE, PE-HD, PEX y PP.
- Caja de transporte, cuchillas de recambio.

A

16 - 32 hasta 16 - 40 mm

B

25 - 63 hasta 90 - 315 mm

C

110 - 400 hasta 800 - 1600 mm

CÓDIGO	RANGO [mm]	DIMENSIONES [mm]	ANCHOCUCHILLA [mm]	PESO [kg]	TARIFA €	ALQUILER SEMANA	
PF44200000	16 - 32	100 x 80 x 50	8	0,40	1.246,54		
PF44200000/1	16 - 40	85 x 70 x 50	8	0,40	1.246,54		
PF44200001	20 - 63	190 x 100 x 70	8	0,70	1.791,91		
PF44200031	20 - 125	240 x 120 x 70	8	0,90	1.921,79	QPF44200031SE	166,67
PF44200032	63 - 225	350 x 240 x 130	8	2,40	3.324,14	QPF44200032SE	166,67
PF44200033	90 - 315	450 x 340 x 130	8	3,40	4.051,36	QPF44200033SE	166,67
PF44200013	110 - 400	460 x 370 x 140	13	3,60	4.259,07	QPF44200013SE	166,67
PF44200007	250 - 450	580 x 480 x 145	13	4,80	5.661,48	QPF44200007SE	166,67
PF44200009	250 - 800	580 x 480 x 145	13	6,10	7.635,19	QPF44200009SE	166,67
PF44200029	250 - 1000	580 x 480 x 145	13	7,80	9.556,91	QPF44200029SE	166,67
PF44200012	800 - 1200	750 x 260 x 470	13	8,60	10.362,04	QPF44200012SE	166,67
PF44200012/1	800 - 1400	580 x 265 x 470	13	10,50	11.141,11		
PF44200012/4	800 - 1600	580 x 265 x 470	13	11,00	12.076,05		

- Los rascadores de 110 hasta 1600, estan formados por distintas piezas que se unen entre sí. Cuantas más piezas intervengan mayor será el diámetro de la tubería que se puede cortar.

CUCHILLAS RASCADOR ROTACIONAL

CÓDIGO	DIMENSIONES [mm]	TARIFA €
PF24201004	16 - 32, 16 - 40, 25 - 63, 25 - 125	336,53
PF24201003	90 - 315, 110 - 400, Resto	408,74
PF24201007	90 - 225	336,53

RASCADORES

CABEZAL RASCADOR ROTACIONAL PARA TALADRO

- Trabaja en tuberías rectas o salidas spigots de 16 a 63 mm.
- Diseñado para tuberías de pequeño diámetro con la ayuda de un taladro.
- Simple y fácil de utilizar.
- Realizado en aluminio.
- Profundidad de rascado 0,2 mm (0,1 - 0,3 mm).
- Para todo tipo de tuberías PE, PE-HD, PEX y PP.

CÓDIGO	RANGO [mm]	DIMENSIONES [mm]	ANCHO CUCHILLA [mm]	PESO [kg]	TARIFA €
PF44200017	16	130 x 50 x 50	8	0,35	457,04
PF44200018	20	130 x 50 x 50	8	0,35	457,04
PF44200019	25	130 x 50 x 50	8	0,30	457,04
PF44200020	32	135 x 60 x 60	8	0,40	457,04
PF44200021	40	140 x 60 x 65	8	0,30	514,26
PF44200022	50	170 x 80 x 80	8	0,75	623,27
PF44200023	63	180 x 80 x 100	8	0,95	664,81

CUCHILLAS DE RASCADOR ROTACIONAL PARA TALADRO

CÓDIGO	DESCRIPCIÓN	TARIFA €
PF44201004	Recambio Cuchilla Cabezal Rascador Rotacional	336,53

USO SIMPLE Y FÁCIL

RASCADORES

RASCADOR ROTACIONAL EXTREMOS

ALQUILER

Rascador rotacional ideal para rascar tubería desde diámetro 32 hasta 400 mm.

- Profundidad del rascado 0,2 (0,1 - 0,3 mm).
- Rápido ajuste.
- Compensa ovalación.
- La profundidad constante garantiza una eliminación de la capa homogenea.
- Caja de transporte, cuchillas de recambio.
- Para todo tipo de tuberías PE, PE-HD, PEX y PP.

CÓDIGO	RANGO [mm]	DIMENSIONES [mm]	ANCHO CUCHILLA [mm]	SDR	PESO [kg]	TARIFA €	ALQUILER SEMANA	
PF44200015	63 - 200	425 x 230 x 90	8	63 SDR11 200 SDR17,6	2,80	1.817,96	QPF44200015SE	166,67
PF44200027	90 - 315	500 x 200 x 100	8	90 SDR11 315 SDR17,6	4,10	2.732,04	QPF44200027SE	166,67
PF44200016	180 - 400	500 x 430 x 200	8	180 SDR11 400 SDR17,6	6,90	3.012,53	QPF44200016SE	166,67

CUCHILLAS RASCADOR ROTACIONAL EXTREMOS

CÓDIGO	DIMENSIONES [mm]	TARIFA €
PF24201015/0*	20 - 63	417,26
PF24201005	63 - 200	336,53
PF24201008	90 - 315, 180 - 400	336,53

* Disponible hasta agotar existencias.

RASCADOR ROTACIONAL ELÉCTRICO / NEUMÁTICO

ALQUILER

Imprescindible para tuberías de grandes dimensiones.

- Rápido y sencillo sin dañar la tubería.
- Para todo tipo de tuberías PE, PE-HD, PEX y PP.
- Ancho cuchilla 40 mm.
- Profundidad de rascado 0,2 (0,1 - 0,3 mm).
- Muy útil para la preparación de la tubería en accesorio por solape.

CÓDIGO	RANGO [mm]	DIMENSIONES [mm]	TIPO	PESO [kg]	TARIFA €	ALQUILER SEMANA	
PF44200024	Desde 110	420 x 310 x 170	Eléctrico (230V)	4,30	5.817,28	QPF44200024SE	166,67
PF44200025	Desde 110	420 x 310 x 170	Eléctrico (110V)	4,50	6.076,98		
PF44200026	Desde 110	400 x 310 x 170	Eléctrico (2 Baterías + Cargador)	4,30	8.050,74		
PF44200028	Desde 110	500 x 430 x 200	Neumático	3,90	8.050,74		

ALINEADORES Y POSICIONADORES

Se emplean para inmovilizar el accesorio sobre la tubería durante el proceso de soldadura del accesorio. Algunos de estos posicionadores a la vez de inmovilizar también redondean la zona de la tubería a soldar. Disponemos de alineadores polivalentes con mordazas articuladas para poder utilizarlo con todo tipo de figuras.

ALINEADOR Y POSICIONADOR PARA ACOMETIDAS

Los posicionadores miniposi y maxiposi han sido diseñados para sujetar y alinear tuberías en instalaciones para conexiones de servicio durante el proceso de electrofusión. El alineador mini es adecuado para tuberías de 16, 20, 25 y 32 mm y el alineador maxi para tuberías de 32, 40, 50 y 63mm. Adicionalmente el alineador maxi dispone de abrazaderas de 32 mm para las reducciones.

- Para manguitos, reducciones, tapones, tes iguales, codos de 45° y codos de 90°.
- Fija la tubería para prevenir movimientos del accesorio durante el tiempo de fusión y enfriamiento.
- Ligero y de fácil manejo.
- Acepta todo tipo de accesorios electrosoldables.

CÓDIGO	RANGO [mm]	DIMENSIONES [mm]	PESO [kg]	TARIFA €
0800/32	20 - 32	120 x 205 x 190	1,20	748,46
0800/63	32 - 63	160 x 223 x 200	3,00	868,21

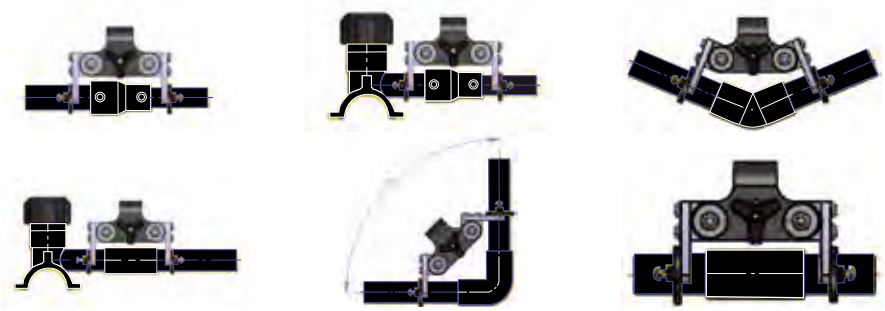

ALINEADOR Y POSICIONADOR MULTICLAMP

El MultiClamp ha sido específicamente diseñado para una alineación más sencilla en las instalaciones de soldadura mediante electrofusión. Este nuevo diseño es el resultado de las demandas de nuestros clientes respecto a unas abrazaderas de fácil montaje y ligeras para ser utilizadas en zanjas estrechas. El multiclamp es un alineador polivalente para tuberias desde 63 a 200 mm.

- Para manguitos, reducciones, tapones, tes iguales, codos de 45° y codos de 90°.
- Contribuye al redondeo total durante el proceso de soldadura.
- Abrazadera superior puede ser retirada mediante la extracción de un pasador para permitir su uso en zanjas estrechas.
- El nuevo montaje permite la rotación completa de 360° para adaptarse a cualquier tipo de tubería e instalación.
- Soporte roscado para montaje de taladro con presión.

CÓDIGO	RANGO [mm]	DIMENSIONES [mm]	ABRAZADERAS	PESO [kg]	TARIFA €	ALQUILER SEMANA	
AL200	63 - 200	330 x 550 x 252	63,75,90,110,125,140,160, 180 y 200	17,5	3.466,91	QAL200SE	166,67

ACCESORIOS OPCIONALES PARA MULTICLAMP

CÓDIGO	DESCRIPCIÓN	TARIFA €
AL200P.0A	Abrazaderas base 200 mm	650,86
AL200.0A.0005	Base soporte	105,37
RID.0160P.0040P	Juego reducciones (2 anillos) 40 mm	200,59
RID.0160P.0050P	Juego reducciones (2 anillos) 50 mm	200,59
RID.0160P.0063P	Juego reducciones (2 anillos) 63 mm	191,60
RID.0160P.0075P	Juego reducciones (2 anillos) 75 mm	191,60
RID.0160P.0090P	Juego reducciones (2 anillos) 90 mm	179,63
RID.0160P.0110P	Juego reducciones (2 anillos) 110 mm	179,63
RID.0160P.0125P	Juego reducciones (2 anillos) 125 mm	176,64
RID.0160P.0140P	Juego reducciones (2 anillos) 140 mm	176,64
RID.0200P.0160AL	Juego reducciones (2 anillos) 160 mm	359,26
RID.0200P.0180AL	Juego reducciones (2 anillos) 180 mm	359,26
AL180.0A.0007	Conexión para T	89,81
BOX400	Caja plástico transporte	263,46

ALQUILER

ALINEADORES Y POSICIONADORES

ALINEADOR Y REDONDEADOR

CÓDIGO	RANGO [mm]	DIMENSIONES [mm]	PESO [kg]	TARIFA €	ALQUILER SEMANA	
315P.0Z	225 x 315	453 x 415 x 420	3,40	3.051,85	Q315P0ZSE	166,67

ALINEADOR Y POSICIONADOR DOBLE PARA REDES

- Para manguitos, reducciones, tapones, tes iguales, codos de 11º, 22,5º, 30º, 45º, 60º, 75º, 90°.
- Fácil y sencillo.
- Sin piezas que se puedan perder.
- Ajuste del diámetro rápido.
- Doble abrazadera que contribuye a una mejor alineación cuando se utiliza con tuberías enrolladas.
- Para todo tipo de tuberías PE, PE-HD, PEX y PP.

CÓDIGO	RANGO [mm]	DIMENSIONES [mm]	PESO [kg]	TARIFA €
PF44300000	16 - 63	670 x 85 x 190	3,40	2.025,68
PF44300001	32 - 110	760 x 120 x 270	4,80	2.129,51
PF44300009	63 - 225	1000 x 260 x 435	14,00	3.402,16

ALINEADOR AJUSTABLE DOBLE

El alineador ajustable PF está diseñado para ser utilizado exclusivamente para el alineado de tubería y accesorios de polietileno (o de material termoplástico similar) durante el correspondiente proceso de electrofusión.

PF44300025: El más pequeño de la gama, el PF44300025 puede utilizarse en tuberías entre 63 y 250 mm de diámetro para alinear codos, reducciones y manguitos.

PF44300023: Capaz de alinear tuberías entre 110 y 560 mm de diámetro, el PF44300023 es el hermano mayor del PF44300025 para alinear codos reducciones y manguitos.

- Velocidad, flexibilidad.
- Poco peso, compacto.
- Para manguitos, reducciones, tapones, tes iguales, codos de 45º y codos de 90º.

CÓDIGO	RANGO [mm]	DIMENSIONES [mm]	PESO [kg]	TARIFA €	ALQUILER SEMANA	
PF44300025	63 - 250	1700 x 280 x 300	19,00	2.415,25	QPF44300025SE	166,67
PF44300023	110 - 560	1700 x 280 x 300	20,50	3.817,59	QPF44300023SE	166,67

ALINEADOR Y POSICIONADOR AJUSTABLE

ALQUILER

El alineador ajustable PF está diseñado para ser utilizado exclusivamente para el alineado de tubería y accesorios de polietileno (o de material termoplástico similar) durante el correspondiente proceso de electrofusión.

PF44300021: El más pequeño de la gama, el PF44300021 puede utilizarse en tuberías entre 250 y 630 mm de diámetro para alinear codos, reducciones y manguitos.

PF44300022: Un dispositivo incorporado nos facilita la inserción de los manguitos en la tubería.

PF44301026: Capaz de alinear tuberías entre 250 y 800 mm de diámetro, el PF44301026 es el hermano mayor del PF44300022: Dispone de dos dispositivos que facilitan la inserción de manguitos en la tubería de gran diámetro.Especial para manguitos de Gran Diámetro.

> Velocidad, flexibilidad.
> Poco peso, compacto.

CÓDIGO	RANGO [mm]	DIMENSIONES [mm]	PESO [kg]	TARIFA €	ALQUILER SEMANA	
PF44300021	250 - 630	1700 x 280 x 300	19,00	4.648,64		
PF44300022	250 - 630	1700 x 280 x 300	22,50	5.661,48		
PF44300026	250 - 800	1700 x 280 x 300	47,00	12.101,98	QPF44300026SE	166,67

ALINEADOR Y POSICIONADOR PARA CODOS 180º GEOTERMIA

ALQUILER

Alineador y Posicionador para Codos 180º Geotermia

> Ajuste rápido multidimensional. Especial para accesorios de geotérmia.
> Este útil esta diseñado para ofrecer una gran fiabilidad en esta aplicación.

CÓDIGO	RANGO [mm]	DIMENSIONES [mm]	PESO [kg]	TARIFA €	ALQUILER SEMANA	
PF44300030	25 - 40	880 x 140 x 240	4,40	1.688,09	QPF44300030SE	166,67

REDONDEADORES

Se utilizan para redondear la tubería cuando ésta viene ovalada o en rollo, mejorando el contacto y facilitando la introducción del accesorio de electrofusión. Cuando el redondeador se utiliza conjuntamente con tomas simples o en carga es necesario colocar uno a cada lado de la misma.

REDONDEADOR BÁSICO

CÓDIGO	MEDIDA [mm]	DIMENSIONES [mm]	PESO [kg]	TARIFA €
PF53006063	63	150 x 120 x 60	1,60	356,11
PF53006075	75	160 x 120 x 85	1,90	408,15
PF53006090	90	175 x 130 x 60	2,00	422,96
PF53006110	110	200 x 140 x 80	3,00	460,06
PF53006125	125	210 x 145 x 80	3,30	489,75
PF53006140	140	230 x 160 x 100	3,70	511,98
PF53006160	160	250 x 180 x 80	3,90	563,95
PF53006180	180	260 x 200 x 100	4,40	615,86
PF53006200	200	290 x 220 x 80	4,70	652,96
PF53006225	225	310 x 250 x 100	5,30	779,14
PF53006250	250	340 x 270 x 100	9,60	1.320,74

A

REDONDEADOR TIJERA

CÓDIGO	MEDIDA [mm]	TIPO	DIMENSIONES [mm]	PESO [kg]	TARIFA €
PF44602016	32 - 40	A	300 x 80 x 30	1,10	486,91
PF44602015	50 - 63	A	350 x 100 x 30	1,30	551,85

REDONDEADOR MULTIDIÁMETRO BÁSICO

ALQUILER

> Compatible con las abrazaderas de la Máquina Tope.

CÓDIGO	MEDIDA [mm]	RANGO [mm]	DIMENSIONES [mm]	PESO [kg]	TARIFA €	ALQUILER SEMANA	
315P.0K	315	90 - 315	450 x 450 x 40	6,5	1.359,20	Q315P.0KSE	83,44
500P.0K	500	200 - 500	620 x 620 x 60	16,5	2.224,44		
630P.0K	630	250 - 630	800 x 800 x 60	19,5	3.393,83		
800P.0K	800	400 - 800	1000 x 1000 x 70	48,5	7.170,25		

Solo incluye la base. Para reducir necesitaras 1 par alineador por diámetro

SET PAR ALINEADOR MULTIDIÁMETRO BÁSICO

CÓDIGO	DESCRIPCIÓN	TARIFA €
RID.0250P.0090PS	Set Par alineador SP 250/315 - 90	160,37
RID.0250P.0110PS	Set Par alineador SP 250/315 - 110	144,94
RID.0250P.0125PS	Set Par alineador SP 250/315 - 125	141,85
RID.0250P.0140PS	Set Par alineador SP 250/315 - 140	137,22
RID.0250P.0160PS	Set Par alineador SP 250/315 - 160	129,51
RID.0250P.0180PS	Set Par alineador SP 250/315 - 180	120,31
RID.0250P.0200PS	Set Par alineador SP 250/315 - 200	115,68
RID.0250P.0225PS	Set Par alineador SP 250/315 - 225	110,99
RID.0315P.0250P	Set Par alineador SP 315 - 250	222,04
RID.0315P.0280PS	Set Par alineador SP 315 - 280	175,80
RID.0500P.0315PP	Set Par alineador SP 630/500 - 315	644,88
RID.0500P.0355PP	Set Par alineador SP 630/500 - 355	600,12
RID.0500P.0400PP	Set Par alineador SP 630/500 - 400	544,26
RID.0500P.0450PP	Set Par alineador SP 630/500 - 450	511,11
RID.0630P.0500PP	Set Par alineador SP 800/630 - 500	1.004,51
RID.0630P.0560PP	Set Par alineador SP 800/630 - 560	935,12
RID.0800P.0630PP	Set Par alineador SP 800 - 630	2.306,54
RID.0800P.0710PP	Set Par alineador SP 800 - 710	2.152,41

REDONDEADORES

REDONDEADOR MULTIDIÁMETRO

ALQUILER

CÓDIGO	RANGO [mm]	TIPO	DIMENSIONES [mm]	PESO [kg]	TARIFA €	ALQUILER SEMANA	
PF44602005	63 - 180	A	380 x 140 x 200	4,00	**1.573,83**	QPF44602005SE	**83,44**
PF44602003	110 - 250	A	450 x 140 x 220	9,40	**1.734,81**	QPF44602003SE	**83,44**
PF44602004	180 - 315	A	660 x 180 x 280	9,40	**3.204,75**	QPF44602004SE	**83,44**
PF44602009	250 - 400	A	690 x 350 x 330	17,40	**4.004,63**	QPF44602009SE	**83,44**
PF44602013	450 - 560	B	780 x 680 x 35	19,80	**4.609,69**	QPF44602013SE	**83,44**
PF44602014	630 - 710	B	960 x 850 x 65	23,70	**5.310,86**	QPF44602014SE	**83,44**

REDONDEADOR HIDRÁULICO

ALQUILER

CÓDIGO	RANGO [mm]	TIPO	DIMENSIONES [mm]	PESO [kg]	TARIFA €	ALQUILER SEMANA	
PF53008001	315	A	440 x 200	52,50	**5.401,73**	QPF53008001SE	**166,67**
PF53008002	355	A	480 x 200	51,50	**5.705,62**	QPF53008002SE	**166,67**
PF53008003	400	A	540 x 200	54,50	**6.009,44**	QPF53008003SE	**166,67**
PF53008004	450	A	590 x 200	72,50	**6.701,60**	QPF53008004SE	**166,67**
PF53008005	500	A	640 x 200	80,50	**6.904,14**	QPF53008005SE	**166,67**
PF53008006	560	A	700 x 200	86,50	**7.410,62**	QPF53008006SE	**166,67**
PF53008007	630	A	770 x 200	96,50	**7.849,44**	QPF53008007SE	**166,67**
PF53008008	710	A	850 x 200	108,50	**16.205,25**	QPF53008008SE	**166,67**
PF53008009	800	A	940 x 200	118,50	**17.049,32**	QPF53008009SE	**166,67**
PF53008010	900	A	1120 x 200	123,50	**17.555,74**	QPF53008010SE	**166,67**
PF53008011	1000	A	1220 x 200	235,00	**32.916,91**	QPF53008011SE	**166,67**
PF53008012	1200	A	1420 x 300	335,00	**37.137,16**	QPF53008012SE	**166,67**
PF44602017	450 - 710	B	810 x 390 x 350	50,00	**10.031,85**	QPF53008017SE	**166,67**
PF44602018*	800 - 1200	B	590 x 140 x 150	33,00	**4.748,83**	QPF53008018SE	**166,67**
PF44602019	450 - 1200	B	1270 x 390 x 350	80,00	**14.780,68**	QPF53008019SE	**166,67**

* Extensión redondeador hidráulico PF44602017 de 800 a 1200 mm.

PINZADORES

El pinzador es el útil que se utiliza para estrangular provisionalmente una tubería de polietileno hasta interrumpir el paso del fluido (agua y gas), durante las maniobras llevadas a cabo por los equipos de intervención.

Estos pueden ser hidráulicos o manuales.

Los pinzadores tienen un nivel de pinzamiento de entre el 70 y 80% y cada pinzador contiene un juego de galgas según diámetro de polietileno y espesor.

Las galgas están diseñadas dentro de las tolerancias especificadas al efecto y siempre evitando dañar la tubería.

PINZADOR MANUAL

El pinzador 16-32 ha sido diseñado para ser utilizado únicamente en tuberías de servicio SDR11 de tamaños entre 16 y 32 mm.

- Diseño compacto y robusto que asegura una fácil utilización.
- Diseño único que incorpora topes integrados de seguridad para evitar dañar la tubería.
- Diseño en acero galvanizado.
- El pinzador 20-63 se utiliza para detener el flujo en tuberías de 20 mm, 25 mm, 32 mm, 40 mm, 50 mm, y 63 mm
- SDR11 y 63 mm SDR17,6 y el pinzado de 90 mm se utiliza en tuberías de 63,75 y 90 mm SDR11 y SDR17,6.
- El pinzador 20-63 se utiliza para detener el flujo en tuberías de 20 mm, 25 mm, 32 mm, 40 mm, 50 mm y 63 mm
- SDR11 y 63 mm SDR17,6 y el pinzado de 90 mm se utiliza en tuberías de 63,75 y 90 mm SDR11 y SDR17,6.
- Dispone de una maneta extraible y la posibilidad de ser usado con una llave fija o de carraca.
- La presión aumenta girando el mango en el sentido de las agujas del reloj.

CÓDIGO	MEDIDA [mm]	DIMENSIONES [mm]	TIPO	SDR	PESO [kg]	TARIFA €
SQT032	16 - 32	120 x 90 x 25	A	11	0,80	296,39
SQT063	20 - 63	300 x 60 x 360	B	11 y 17,6	2,80	763,52
SQT090	63 - 90	410 x 80 x 470	C	11 y 17,6	8,20	1.007,59

PINZADORES

PINZADOR HIDRÁULICO

- Unidad hidráulica de 15 Tn.
- Topes de seguridad para prevenir el deslizamiento. También permite una liberación controlada.
- Muelles para devolver el pistón hidráulico a la posición de estacionamiento después de aflojar.
- Válvula de seguridad integral.
- Para pinzadores de dimensiones 250 y superior consultar.

CÓDIGO	MEDIDA [mm]	DIMENSIONES [mm]	SDR	PESO [kg]	TARIFA €
SQT200/A	75 - 200*	810 x 420 x 200	11 y 17,6	39,90	3.505,99
SQT200/G	90 - 200**	810 x 420 x 200	11 y 17,6	38,00	3.105,25

* Configurado de serie para gas Natural, galgas disponibles 90,110,160,200 SDR11 y SDR17.
** Incorpora galgas desde 75-200 SDR11 y SDR17, compatibles con las SDR17,6.

RECAMBIOS GALGAS PINZADORES

CÓDIGO	DESCRIPCIÓN	RANGO [mm]	TARIFA €
PF44101009	GALGA SQT090 SDR11/17/17,6	63 - 90	344,00
PF44101004	GALGA SQT200 SDR11	75 - 200	242,00
PF44101005	GALGA SQT200 SDR17	75 - 200	242,00
PF44101007	GALGA SQT200 11/17,6	90 - 200	242,00

RECUPERADORES

Los recuperadores se emplean para restituir la forma original del tubo de polietileno del diámetro correspondiente una vez pinzada la misma. Se coloca en la zona afectada por el estrangulamiento una vez retirado el pinzador.

Es necesario utilizar un recuperador para cada diámetro del tubo.

> La gama cubre tuberías de polietileno entre 32 mm y 225 mm.
> Unidad en acero.
> Puede dejarse instalada permanentemente en aquellos lugares donde las condiciones son críticas.

RECUPERADORES POST-PINZADO MULTIDIÁMETRO

Recuperadores Post-Pinzado Multidiámetro

> Un recuperador puede usarse para dos diámetros, simplemente añadiendo o quitando abrazaderas.

CÓDIGO	RANGO [mm]	DIMENSIONES [mm]	PESO [kg]	TARIFA €
PF44602006	32 - 40	170 x 90 x 40	1,20	701,17
PF44602007	50 - 63	190 x 110 x 60	2,30	929,75

RECUPERADORES POST-PINZADO BÁSICO

> Soporte en dos mitades separadas que se unen mediante tuercas.

CÓDIGO	RANGO [mm]	DIMENSIONES [mm]	PESO [kg]	TARIFA €
PF53005063	63	200 x 130 x 130	4,30	838,46
PF53005075	75	200 x 135 x 135	4,50	897,78
PF53005090	90	200 x 140 x 160	5,80	934,94
PF53005110	110	200 x 150 x 180	6,80	1.016,54
PF53005125	125	200 x 160 x 190	7,40	1.053,64
PF53005140	140	200 x 170 x 210	8,40	1.150,12
PF53005160	160	200 x 180 x 230	8,90	1.209,44
PF53005180	180	210 x 205 x 250	10,50	1.521,11
PF53005200	200	200 x 215 x 270	11,00	1.639,81
PF53005225	225	200 x 235 x 300	13,00	1.773,40

ÚTILES SOLDADURA A TOPE

RODILLOS

ALQUILER

- Ideal para utilizar con nuestra maquinaria de soldadura a tope manual y automática, facilitando la manipulación de los tubos.
- Indicado para tuberías de entre 16 hasta 1000 mm PE80 y PE100.
- Poco peso, construcción robusta.

A

B

CÓDIGO	MEDIDA [mm]	AJUSTABLE	TIPO	DIMENSIONES [mm]	PESO [kg]	TARIFA €	ALQUILER SEMANA	
PF44601001	16 - 315	NO	A	300 x 210 x 110	2,00	285,68	QPF44601001SE	83,34
PF44601002	16 - 1000	SI	B	740 x 460 x 340	10,20	1.475,06	QPF44601001SE	83,34

QUITA CORDÓN EXTERNO

- Quita cordón externo, para diámetros desde 90 hasta 630 mm.
- Herramienta simple y útil para quitar el cordón externo en una soldadura a tope.
- Anchura de la cadena adecuada para una estabilidad correcta y un corte perfecto del cordón.
- Se adapta rapidamente de un diámetro a otro, están formados por distintas piezas que se unen entre sí, cuantas más piezas intervengan mayor será el diámetro para la cual se puede usar.

CÓDIGO	RANGO [mm]	DIMENSIONES [mm]	SDR	ANCHO CUCHILLA [mm]	PESO [kg]	TARIFA €	ALQUILER SEMANA	
PF44600001	90 - 315	580 x 480 x 145	11	40	4,60	5.194,01		
PF44600004	90 - 630	580 x 480 x 145	11	40	9,10	6.525,00	QPF44600004SE	166,67

ALQUILER

EXTENSIÓN PARA QUITA CORDÓN 90 - 315

CÓDIGO	RANGO [mm]	DIMENSIONES [mm]	SDR	ANCHO CUCHILLA [mm]	PESO [kg]	TARIFA €
PF44600002	355 - 630	580 x 480 x 145	11	40	9,10	1.330,99

ÚTILES SOLDADURA A TOPE

QUITA CORDÓN INTERNO

Quita cordón interno se usa para extraer el cordón interno de las tuberías de PE. El útil se acciona manualmente con una maneta guiada. Construido principalmente con acero inoxidable y aluminio para una mayor durabilidad y seguridad. A partir del rango estándard, pueden fabricarse 5 configuraciones diferentes para poder cubrir todos los diámetros exteriores desde 90 hasta 500 mm. Las barras extensibles pueden obtenerse separadamente, permitiendo un máximo de inserción de hasta 24 metros.

Quita cordón interno, dispone de una versión XL para tuberías 500 - 800 mm, y otra S para diámetros desde 32 hasta 75 mm. Consultar para estos diámetros.

Bajo pedido, pueden ofrecerse quita cordónes eléctricos para tuberías a partir de 800 mm.

CÓDIGO	MEDIDA [mm]	DIÁMETRO EXTERNO [mm]	DIÁMETRO INTERNO [mm]	TARIFA €
0250	Set Quita cordón con eje de 13 m. Empuñadura, centradores, y uniones universales. Cabezales de corte de 90 - 100 mm, 125 - 160 mm, 200 mm, 225 - 315 y 355 - 500 mm.	-	-	21.705,25
0250.02	Set Quita cordón Cabezal de corte.	90 - 110	70 - 105	1.945,99
0250.03		125 - 160	105 - 145	3.592,59
0250.04		160 - 200	123 - 190	3.891,98
0250.05		225 - 315	178 - 266	4.790,12
0250.06		355 - 500	265 - 480	5.688,27
0250.15		560 - 630	-	7.783,95
0250.01	Set eje 12,9 mm. Set de 6 Ud. De 2,15 m. maneta de accionamiento y uniones universales.	-	-	1.796,30

CUCHILLAS QUITA CORDÓN INTERNO

0250/090-110L	Cuchillas 90 - 110 mm	534,12
0250/125-200L	Cuchillas 125 - 200 mm	593,47
0250/225-500L	Cuchillas 225 - 500 mm	647,42
0250/560-630L	Cuchillas 560 - 630 mm	712,16

QUITACORDÓNINTERNO

Use el lector de código QR en su smartphone para acceder a nuestro vídeo.

KIT TOMAS SIMPLES GRAN DIÁMETRO

Las Tomas simples de PLASSON han sido diseñadas para hacer frente a la problemática existente en la unión de tubería de gran diámetro, como la ovalidad y deformación de la tubería debido a las operaciones de manipulación y almacenaje.

Con el uso de este simple y robusto útil, y la existencia de unos indicadores claros y simples, se asegura que el operario instala la Toma simple correctamente.

Use el lector de código QR en su smartphone para acceder a nuestro vídeo.

- Compatible con Tomas simples 4958T, 49380 y 4959T.
- Impresindible para realizar la soldadura de estos accesorios con garantía total.
- Compatible con diámetro desde 250 hasta 900 mm de SDR11 a SDR17,6.
- Sistema de sujeción innovador y fácil de usar en obra.
- Diseñado para obtener contacto total a lo largo de la zona de soldadura, incluso cuando la tubería está ovalada o deformada.
- Ligero.
- No son necesarias herramientas adicionales.

La correa dispone de un indicador visual en el mecanismo de cierre que indica el ajuste correcto.

Incorpora los dispositivos para realizar el ensayo de estanquidad en la toma simple y cortar el aplicador de la misma antes de realizar el corte de la fresa.

Integrado en el útil - deja una marca en la toma simple que muestra si se ha usado la abrazadera del tamaño adecuado y ha sido aplicada la tensión correcta.

KIT ABRAZADERA TOMA SIMPLE GRAN DIÁMETRO ABIERTA SALIDA 90, 110, 125 Y 160 MM

ALQUILER

CÓDIGO	RANGO [mm]	DIÁMETRO SALIDA [mm]	DIMENSIONES [mm]	PESO [kg]	TARIFA €	ALQUILER SEMANA	
PF44701091	250 - 900	90	605 x 510 x 315	3,50	3.944,88	QTSSE	166,67
PF44701111	250 - 900	110	605 x 510 x 315	3,50	4.508,40	QTSSE	166,67
PF44701126	250 - 900	125	605 x 510 x 315	3,50	5.097,53	QTSSE	166,67
PF44701161	250 - 900	160	605 x 510 x 315	3,50	5.097,53	QTSSE	166,67

KIT TOMAS SIMPLES GRAN DIÁMETRO

ABRAZADERA APRIETE TOMA SIMPLE GRAN DIÁMETRO ABIERTA SALIDA 90, 110, 125 Y 160 MM

CÓDIGO	RANGO [mm]	DIÁMETRO SALIDA [mm]	DIMENSIONES [mm]	PESO [kg]	TARIFA €
PF24701091	250 - 900	90	320 x 300 x 50	3,50	2.441,17
PF24701111	250 - 900	110	321 x 300 x 50	3,50	2.426,36
PF24701126	250 - 900	125	322 x 300 x 50	3,40	2.441,17
PF24701161	250 - 900	160	323 x 300 x 50	3,20	2.441,17

KIT ABRAZADERA TOMA SIMPLE GRAN DIÁMETRO ABIERTA SALIDA 180 HASTA 400 MM

ALQUILER

A

B

B2

C

JUEGO COMPLETO DE CINCHAS DE AGARRE Y LLAVE DINOMOMÉTRICA

CÓDIGO	MEDIDA [mm]	TIPO	DIMENSIONES [mm]	PESO [kg]	TARIFA €	ALQUILER SEMANA	
PF44701009	TODAS	A	860 x 610 x 210	22	8.310,37	QTSXLSE	166,67

ABRAZADERAS

CÓDIGO	RANGO [mm]	DIÁMETRO SALIDA [mm]	TIPO	DIMENSIONES [mm]	PESO [kg]	TARIFA €
PF44701201	250 - 1200	180 - 200	B	690 x 470 x 50	28,50	8.584,94
PF44701251	251 - 1200	225 - 250	B	690 x 470 x 50	29,14	6.559,26
PF44701315	252 - 1200	315	C	860 x 610 x 210	22,60	6.885,74
PF44701400	253 - 1200	400	C	860 x 610 x 210	22,60	7.627,72

Nota: En las abrazaderas Tipo B para el uso en Tomas Simples Gran Diámetro Embridada se debe usar la cinta B.2 en lugar del redondeador

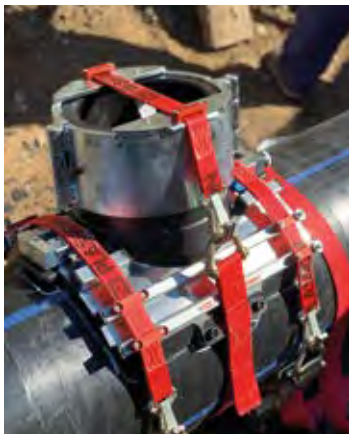

KIT TOMAS SIMPLES GRAN DIÁMETRO

BARRA DE PRESIÓN PARA ABRAZADERA DE REPARACIÓN

Utilizar éste útil junto con PF44701161, Kit Abrazadera Toma Simple Gran Diámetro de 160 mm

CÓDIGO	MEDIDA [mm]	DIMENSIONES [mm]	PESO [kg]	TARIFA €
PF24701071	250 - 900	330 x 265 x 80	0,80	519,38

KIT FRESA CORTE TALADRO TOMA SIMPLE GRAN DIÁMETRO ABIERTA

CÓDIGO	MEDIDA [mm]	TIPO	DIMENSIONES [mm]	PESO [kg]	TARIFA €
PF44702000	90 - 160	A	605 x 510 x 315	11,30	5.578,64
PF44702004	63 SDR11	B	360 x 175 x 165	3,20	1.624,14
PF44702005	2"	B	360 x 190 x 170	3,24	1.421,11
PF44702006	90 SDR 11	B	360 x 190 x 170	3,50	1.624,14
PF44702007	110 SDR 11	B	360 x 190 x 170	3,80	1.624,14
PF44702008	125 SDR 11	B	360 x 190 x 170	4,10	1.624,14
PF44702009	160 SDR 11	B	360 x 190 x 170	4,60	1.733,21
PF44702143	180 SDR 11	C	360 x 190 x 170	4,80	1.923,27
PF44702159	200 SDR 11	C	360 x 190 x 170	5,00	2.279,38
PF44702179	225 SDR11	C	320 x 360 x 300	6,50	2.279,38
PF44702196	225SDR17	C	320 x 360 x 300	6,70	2.493,15
PF44702199	250	C	320 x 360 x 300	7,34	2.181,48
PF44702251	315 (*)	C	390 x 315 x 405	12,00	2.968,02
PF44702319	400 (*)	C	390 x 315 x 405	12,70	3.353,89

* Se recomienda no usar con taladros manuales

KIT TOMAS SIMPLES GRAN DIÁMETRO

TALADRO TOMAS SIMPLES GRAN DIÁMETRO SALIDA 90-160 Y 180-250 MM

ALQUILER

CÓDIGO	RANGO [mm]	DIMENSIONES [mm]	PESO [kg]	TARIFA €	ALQUILER SEMANA	
PF44702999	MULTIDIÁMETRO	500 x 640 x 270	8,10	4.823,02	QPF44702999SE	166,67

TALADRO TOMAS SIMPLES GRAN DIÁMETRO SALIDA 315 Y 400 MM

ALQUILER

CÓDIGO	RANGO [mm]	TIPO	DIMENSIONES [mm]	PESO [kg]	TARIFA €	ALQUILER SEMANA	
PF44702911	-	Taladro	1200 x 800 x 600	105	16.175,62	QPF44702911SE	166,67
PF24702029	315	Anillo	1200 x 800 x 600	105	3.442,84		
PF24702028	400	Anillo	1200 x 800 x 600	105	3.561,60		

SOPORTE TALADRO TOMAS SIMPLES GRAN DIÁMETRO

CÓDIGO	RANGO [mm]	DIMENSIONES [mm]	PESO [kg]	TARIFA €
PF44702900	MULTIDIÁMETRO	750 x 410 x 1250	53	23.447,22

EQUIPO TOMAS SIMPLES AJUSTABLE PARA SENSOR

ALQUILER

CÓDIGO	RANGO [mm]	MATERIAL ADAPTADOR	MONTAJE	DIMENSIONES [mm]	PESO [kg]	TARIFA €	ALQUILER SEMANA	
PF44706000	110-1200	Aluminio	Opción 1 y 2	330 x 265 x80	1,80	3.516,42	QPF44706000SE	83,34
PF44706001	110-1200	Aluminio	Opción 2	330 x 265 x80	1,80	3.353,89		
PF44706K000	110-1200	Plástico	Opción 1 y 2	330 x 265 x80	1,80	1.695,99		
PF44706K001	110-1200	Plástico	Opción 2	330 x 265 x80	1,80	1.533,46		

Se utiliza para la instalación de 493803 Toma Simple Ajustable para sensor

EQUIPO PERFORACIÓN EN CARGA PARA PE

La máquina de perforar se utiliza para hacer derivaciones en carga con salida PE DN 110 / DN 90 en redes de polietileno de gas / agua sobre tubería de DN 110 hasta DN 315 mm en SDR 17.6/11 y con salida PE DN 160 en redes de polietileno de gas / agua sobre tuberia de DN 160 hasta DN 315 mm en SDR17,6/11.

Para la realización de una derivación en carga en PE DN 110/160 mm se necesita una máquina de perforar y una toma en carga a través de válvula salida 110/160 mm, las medidas de esta varían en función de la tubería base.

EQUIPO DE PERFORACIÓN EN CARGA, SALIDA 90 Y 110 MM

Las ventajas de utilizar el equipo de perforación conjuntamente con la toma en carga salida 90/110 mm para efectuar derivaciones de red y acometidas de gran consumo son las siguientes:

- Máxima seguridad durante la instalación.
- Disminución del tiempo de instalación.
- Reducción del espacio de trabajo.
- Reducción de los costes de instalación.
- Reducción de molestias en zonas urbanas.
- Se eliminan la necesidad de utilizar pinzadores y realizar by-pass.
- Utilización simple y sencilla.
- Para tuberías PE, PE-HD.
- Incluido el kit de prueba de estanqueidad.

El equipo de perforación en carga recupera el material proveniente de la tubería de polietileno.

El sistema de perforación que dispone el equipo permite realizar la perforación de la tubería base de polietileno sin interrumpir el servicio de gas y manteniendo en todo momento una estanqueidad total, impidiendo fugas de gas a la atmósfera.

CÓDIGO	RANGO [mm]	SALIDA [mm]	DIMENSIONES [mm]	PESO [kg]	TARIFA €	ALQUILER SEMANA	
PF44705007	110 - 315	90 y 110	810 x 610 x 210	60	16.960,00	QEP250SE	257,90

ALQUILER

EQUIPO PERFORACIÓN EN CARGA PARA PE

El Hot Tapping, el equipo de perforación en carga ha sido desarrollado específicamente para la perforación de las tomas simples de gran diámetro PLASSON con fresas PF-Schweißtechnologie GmbH. El motor ofrece un par alto a bajas revoluciones RPM. la perforación en carga de tuberías de PE presurizadas solo puede realizarse después de soldar una toma simple de gran diámetro PLASSON y su posterior prueba de presión. La geometría de las fresas (diámetro y longitud) se adapta perfectamente a las tomas simples gran diámetro PLASSON para que, después de la perforación, se pueda el paso de la toma simple sea total.

EQUIPO DE PERFORACIÓN EN CARGA. HOT TAPPING TOOL

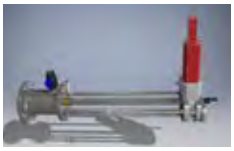

ALQUILER

CÓDIGO	MEDIDA [mm]	SALIDA [DN]	MOTOR	PN [bar]	DIMENSIONES [mm]	PESO [kg]	TARIFA €	ALQUILER SEMANA	
PF44705001	250 - 1200	150	Eléctrico 230 V	16	1200 x 800 x 600	105	13.426,67	QPF44705001SE	333,34
PF44705H001	250 - 1200	150	Hidráulico	16	1201 x 800 x 600	105	20.351,98		
PF44705003	250 - 1200	250	Eléctrico 230 V	16	1202 x 800 x 600	105	28.492,78		
PF44705004	250 - 1200	250	Eléctrico 230 V	10	1203 x 800 x 600	105	28.492,78		
PF44705005	250 - 1200	400	Eléctrico 230 V	16	1204 x 800 x 600	105	33.538,40		
PF44705006	250 - 1200	400	Eléctrico 230 V	10	1205 x 800 x 600	105	33.538,40		

Versión hidráulica bajo pedido.

BOMBA HIDRÁULICA

Bomba Hidráulica con motor de gasolina, incluye manguera hidráulica de 4m.

CÓDIGO	MEDIDA [mm]	TARIFA €	ALQUILER SEMANA	
PF24705300	250 - 1200	17.666,67	QPF24705300SE	250,00

ALQUILER

EQUIPO PERFORACIÓN EN CARGA PARA PE

REDUCCIÓN

ISO DN100

CÓDIGO	DESCRIPCIÓN	TARIFA €
PF24705100	Adaptador brida ISO DN100 para taladro	2.819,63
PF14704P099	Fresa 99 mm. Recubrimiento color negro	712,35

ISO DN80

CÓDIGO	DESCRIPCIÓN	TARIFA €
PF24705101	Adaptador brida ISO DN80 para Taladro toma en carga DN150	2.819,63
PF14704P071	Fresa 71 mm. Recubrimiento color negro	712,35

4” NPS Cl.150

CÓDIGO	DESCRIPCIÓN	TARIFA €
PF24705102	Adaptador brida ASME Cl.150 4" NPS para Taladro toma en carga DN150	2.819,63
PF14704P090	Fresa 90 mm. Recubrimiento color rojo	712,35

3” NPS Cl.150

CÓDIGO	DESCRIPCIÓN	TARIFA €
PF24705103	Adaptador brida ASME Cl.150 3" NPS para Taladro toma en carga DN150	2.819,63
PF14704P070	Fresa 70 mm. Recubrimiento color rojo	712,35

AS DN100

CÓDIGO	DESCRIPCIÓN	TARIFA €
PF24705104	Adaptador brida AS DN100 para Taladro toma en carga DN150	2.819,63
PF14704P087	Fresa 87 mm. Recubrimiento color negro	712,35

AS DN80

CÓDIGO	DESCRIPCIÓN	TARIFA €
PF24705104	Adaptador brida AS DN80 para Taladro toma en carga DN150	2.819,63
PF14704P071	Fresa 71 mm. Recubrimiento color negro	712,35

AS/NZ DN150

CÓDIGO	DESCRIPCIÓN	TARIFA €
PF24705104	Adaptador brida AS/NZ DN150 para Taladro toma en carga DN150	2.819,63

EQUIPO PERFORACIÓN EN CARGA PARA PE

EXTENSIÓN

DN250/PN16

CÓDIGO	DESCRIPCIÓN	TARIFA €
PF24705002	Compartimento intermedio Hot tapping para DN250 PN16	11.306,67
PF14704P199	Fresa 199 mm. Recubrimiento color negro	1.519,63
PF14705025	Adaptador taladro para fresas XXL.	678,40

DN200/PN16

CÓDIGO	DESCRIPCIÓN	TARIFA €
PF24705006	Compartimento intermedio Hot tapping para DN200 PN16	9.893,33
PF14704P159	Fresa 159 mm. Recubrimiento color negro	1.275,37
PF14705025	Adaptador taladro para fresas XXL.	678,40

DN250/PN10

CÓDIGO	DESCRIPCIÓN	TARIFA €
PF24705003	Compartimento intermedio Hot tapping para DN250 PN10	11.306,67
PF14704P199	Fresa 199 mm. Recubrimiento color negro	1.519,63
PF14705025	Adaptador taladro para fresas XXL.	678,40

DN400/PN16

CÓDIGO	DESCRIPCIÓN	TARIFA €
PF24705004	Compartimento intermedio Hot tapping para DN400 PN16	16.960,00
PF14704P319	Fresa 319 mm. Recubrimiento color negro	2.374,38
PF14705025	Adaptador taladro para fresas XXL.	678,40

DN400/PN10

CÓDIGO	DESCRIPCIÓN	TARIFA €
PF24705005	Compartimento intermedio Hot tapping para DN400 PN10	16.960,00
PF14704P319	Fresa 319 mm. Recubrimiento color negro	2.374,38
PF14705025	Adaptador taladro para fresas XXL.	678,40

EQUIPO PERFORACIÓN EN CARGA PARA PE

ADAPTADOR. FRESAS PARA TUBERÍA DE FUNDICIÓN DÚCTIL, PARA EQUIPO DE PERFORACIÓN EN CARGA HOT TAPPING

CÓDIGO	DESCRIPCIÓN	TARIFA €
PF24702200	Adaptador para Fresa LENOX 2L II 6.4mmx76mm (1/4"x3")	310,93
PF14702201	Fresa 95 mm (3 1/2") DN100, LENOX	1.554,69
Pf14702202	Fresa 140mm (5 1/2") DN150, LENOX	1.943,33

Los Útiles de Perforación y Fijación para Accesorios de Aguas Residuales, han sido diseñados especialmente para la instalación de las tomas simples de electrofusión PLASSON para aguas residuales incluye:

> Herramientas de perforación y de sujeción.
> Caja de transporte.

EQUIPO DE PERFORACIÓN PARA TOMAS SIMPLES CON MANGUITOS AJUSTABL

ALQUILER

CÓDIGO	RANGO [mm]	DIMENSIONES [mm]	TIPO MATERIAL	PESO [kg]	TARIFA €	ALQUILER SEMANA	
PF44700001	160	620 x 500 x 225	PE, PE-HD	14,1	7.372,53	QPF44700001SE	166,67

Se utiliza para la instalación de 475804 Toma simple de derivación ajustable

EQUIPO DE PERFORACIÓN TOMAS SIMPLES 45º

ALQUILER

CÓDIGO	RANGO [mm]	DIMENSIONES [mm]	PESO [kg]	TARIFA €	ALQUILER SEMANA	
PF44703001	Varios	530 x 200 x 160	7,6	4.080,99	QPF44703001SE	166,67

Se utiliza para la instalación de 4758A4 Toma simple de derivación con salida 45º

ÚTILES VARIOS

CORREA TENSIÓN ACCESORIO PLASSON ELECTRO FLEX

ALQUILER

CÓDIGO	MEDIDA [mm]	DIMENSIONES [mm]	PESO [kg]	TARIFA €	ALQUILER SEMANA	
PF44704001	MULTIDIAMETRO	330 x 265 x 80	1	731,85	QPF44704001SE	83,34

LLAVE TALADRO TOMAS EN CARGA

> Útil que se utiliza para bajar la fresa de perforación incorporada en la toma en carga.

CÓDIGO	RANGO [mm]	DIMENSIONES [mm]	PESO [kg]	TARIFA €
07991001	32 - 315	24 x 12	0,3	73,58

LLAVE DESMONTAJE SERIE 1

CÓDIGO	RANGO [mm]	U. [bolsa]	U. [caja]	PESO [kg]	TARIFA €
10990004P	20 - 32	10	300	0,57	19,09
10990002P	40 - 63	10	100	0,29	46,44

LLAVE DESMONTAJE SERIE 7/17

CÓDIGO	RANGO SERIE 7 [mm]	RANGO SERIE 17 [mm]	U. [bolsa]	U. [caja]	PESO [kg]	TARIFA €
07990001	16 - 40	14 - 22	10	250	0,65	16,26
07990005	40 - 75	24 - 64	10	75	0,30	51,48
07990000	63 - 125	-	5	20	0,84	88,05

ÚTILES VARIOS

LLAVE VÁLVULA

> Varilla de acero zincado
> Ver tabla para identificar para que órganos de maniobra están diseñados cada llave válvula y las longitudes.

CÓDIGO	TIPO	MEDIDA [mm]	PESO [kg]	TARIFA €
LLAVEVALA	GN	1500	3,5	106,75
LLAVEVALB	EU - GN extensible	3400	8,0	2.387,00
LLAVEVALC	EU - GN	1500	3,5	350,00
LLAVEVALD	EU	1500	4,7	220,00

BISELADOR DE TUBERÍAS

> Útil para biselar los extremos de la tubería.
> Para tuberías PE, PE-HD, PE-X, PP.

CÓDIGO	RANGO [mm]	U. [bolsa]	U. [caja]	PESO [kg]	TARIFA €
189600063020P	20 - 63	5	180	0,2	91,04

CÓDIGO	RANGO [mm]	DIMENSIONES [mm]	PESO [kg]	TARIFA €
PF53004002	20 - 250	250 x 130 x 140	0,6	222,59
0200	40 - 250 SDR 17	250 x 130 x 140	0,6	173,64
0201	16 - 160 SDR 11	160 x 130 x 140	0,4	173,64

LIMPIADOR ESPECÍFICO PARA PE

> Liquido especial y toallitas para la limpieza del tubo PE y la preparación de la soldadura

CÓDIGO	CANTIDAD [litros]]	U. [caja]	PESO [kg]	TARIFA €
8715598200061	1 L / A	12	0,75	45,32
107227	100 Ud./ B	5	0,30	53,09

ÚTILES VARIOS

CINTA MÉTRICA PIMETER

> Rápido y simple.
> Para medir diámetro exterior de la tubería.

CÓDIGO	RANGO [mm]	DIMENSIONES [mm]	PESO [kg]	TARIFA €
PF55003001	Hasta 630	3780 x 13	0,11	623,27
PF55003000	Hasta 1200	2200 x 13	0,08	779,14

GRASA

> Lubricante para facilitar el montaje de accesorios

CÓDIGO	TIPO	U. [caja]	PESO [kg]	TARIFA €
6140010	A	12	0,8	24,20

A

REGLA MAGNÉTICA

> Muy útil para marcar alrededor de la tubería.
> Te ayuda a realizar el corte alineado en grandes diametros de tubería.

CÓDIGO	RANGO [mm]	DIMENSIONES [mm]	PESO [kg]	TARIFA €
PF44402001	110 x 800	3300 x 140 x 2	1,70	329,44

ROTULADOR PERMANENTE

CÓDIGO	COLOR	DIMENSIONES [mm]	U. [caja]	PESO [kg]	TARIFA €
PF53100021	Blanco	145 x 15	10	0,017	18,58

BANDA DE SEÑALIZACIÓN

CÓDIGO	ANCHO [cm]	ROLLO [m]	U. [caja]	PESO [kg]	TARIFA €
BAN20AGUA	20	250	1	4,7	274,63
BAN30	30	300	1	6,7	171,11
BAN40RG	40	250	1	9,7	229,44

INSTALACIONES EFICACES

MÁQUINAS

> MÁQUINAS ELECTROSOLDABLES 288

> ACCESORIOS MÁQUINAS ELECTROSOLDABLES 294

> MÁQUINAS DE SOLDADURA A TOPE AUTOMÁTICAS 296

> MÁQUINAS DE SOLDADURA A TOPE MANUALES 298

> ACCESORIOS MÁQUINAS DE SOLDADURA A TOPE 302

> MÁQUINAS TOPE DE BANCO 306

> TERMOPLACA 308

> MÁQUINAS TERMOFUSIÓN DE BANCO 309

> POLIFUSORES 310

> ACCESORIOS POLIFUSORES 311

domini ambiental

PLASSON®

MÁQUINAS ELECTROSOLDABLES

PF MONOMATIC

- Utilización muy sencilla.
- Construcción robusta y resistente al agua.
- Estructura de acero acabada en polietileno.
- Se subministra con instrucciones de operación y caja de transporte.
- Incluye adaptadores de 4,0/4,7 ángulo 90º SmartFuse.
- Dimensiones reducidas y fácil transporte por su diseño ergonómico.
- Caja de transporte de PE. Disponible flight case.
- Pantalla de cristal líquido de fácil lectura.

Clasificación ISO12176-2
Sin datos: P_2 3 U S_1 F A M
Para versión data: P_2 3 U S_1 F A D M

230 V ~/AC (190-300 V) - 50 Hz (40-70Hz) - 16 A IP54, clase 1	20-630 (>400*) - 40 V ~/AC – 110 A Máx.–3680VA (60% ciclo- 2050 W (55,9 A)	4,0 mm - Recto	Monofásico Europeo 16A/250V ~/AC	22 Kg	5 kW	450 × 325 × 380 mm

CÓDIGO	DESCRIPCIÓN	TARIFA €
PF3MONOMATIC	Monomatic cable extraíble Bluetooth	3.356,67

UTILIZACIÓN MUY SENCILLA

22

MÁQUINAS ELECTROSOLDABLES

PF DIGIMATIC

- Utilización muy sencilla,
- Construcción robusta y resistente al agua.
- Estructura de acero acabada en polietileno.
- Se subministra con instrucciones de operación y caja de transporte.
- Incluye adaptadores de 4,0/4,7 ángulo 90º
- SmartFuse.
- Dimensiones reducidas y fácil transporte por su diseño ergonómico.
- Caja de transporte de PE. Disponible flight case.
- Pantalla de cristal líquido de fácil lectura.

Clasificación ISO12176-2
Sin datos: P_2 3 U S_1 V AK X
Para versión data: P_2 3 U S_1 V AK D X

230 V ~/AC (190-300 V) - 50 Hz (40-70Hz) - 16 A IP54, clase 1	20-630 (>400*) - Entre 8 - 48 V ~/AC – 110 A Máx. – 3680VA (60% ciclo- 2050 W (55,9 A)	4,0 mm - Recto	Monofásico Europeo 16A/250V ~/AC	23 Kg	5 kW	450 × 325 × 380 mm

CÓDIGO	DESCRIPCIÓN	TARIFA €
PF3DIGIMATIC	Digimatic Data cable extraíble (USB)	7.838,46

MÁQUINAS ELECTROSOLDABLES

PF POLYCODE

- La máquina del fontanero para diámetros pequeños y trabajos rápidos.
- Utilización muy sencilla,
- Construcción robusta y resistente al agua.
- Estructura de acero acabada en polietileno.
- Se subministra con instrucciones de operación y maletín de transporte.
- Dimensiones reducidas y fácil transporte por su diseño ergonómico.
- Pantalla de cristal líquido de fácil lectura.

Clasificación ISO12176-2
Sin datos: P_2 3 U S1 F A M
Para versión data: P_2 3 U S_1 V AK D X

230 V ~/AC (190-300 V) - 50 Hz (40-70Hz) - 16 A IP54, clase 1	20-180 (entre 125-180)* • Entre 8 -48 V ~/AC – 54 A Máx. – 2000 VA (60% ciclo- 1020 W (25,6 A)) • 40 V ~/AC** – 54 A Máx. - 2000 VA (60% ciclo- 1030 W (25,6 A))	Universal- Ángulo 90º	Monofásico Europeo 16A/250V ~/AC	11 Kg	4 kW	470 × 440 × 380mm

CÓDIGO	DESCRIPCIÓN	TARIFA €
PF3POLYCODE	Polycode Smartfuse	3.776,85

RESISTENTE
AL AGUA

MÁQUINAS ELECTROSOLDABLES

PF POLYMATIC PLUS

- Utilización muy sencilla,
- Construcción robusta y resistente al agua.
- Estructura de acero acabada en polietileno.
- Se subministra con instrucciones de operación y caja de transporte.
- Incluye adaptadores de 4,0/4,7 ángulo 90º
- SmartFuse.
- Dimensiones reducidas y fácil transporte por su
- diseño ergonómico.
- Caja de transporte de PE. Disponible flight case.
- Pantalla de cristal líquido de fácil lectura.

Clasificación ISO12176-2
P_2 4 U S_1 V AK D X

230 V ~/AC (190-300 V) - 50 Hz (40-70Hz) - 16 A IP54, clase 1	20-900 (>400*) - Entre 8 -48 V ~/AC – 110 A Máx. - 3.680 VA (60% ciclo- 2600 W (72,5 A))	4,0 mm - Recto	Monofásico Europeo 16A/250V ~/AC	24,5 Kg	5 kW	450 x 325 x 380 mm

CÓDIGO	DESCRIPCIÓN	TARIFA €	ALQUILER SEMANA	
PF3POLYMATIC	Polymatic Plus USB Bluetooth	9.275,00	QPF30111103SE	490,50

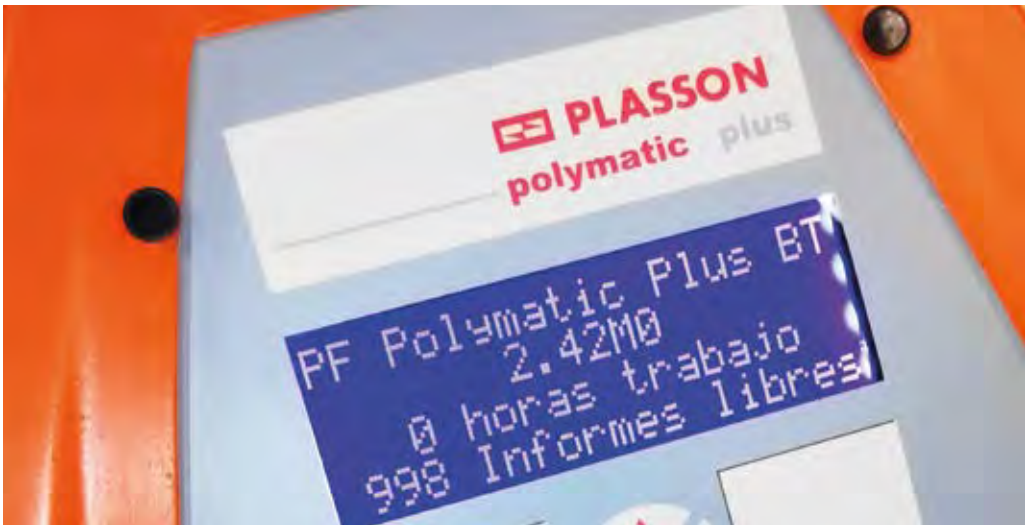

MÁQUINAS ELECTROSOLDABLES

PF POLYCONTROL PLUS

- Utilización muy sencilla,
- Construcción robusta y resistente al agua.
- Estructura de aluminio fundido.
- Se subministra con instrucciones de operación y caja de transporte.
- Incluye adaptadores de 4,0/4,7 ángulo
- Dimensiones reducidas y fácil transporte por su diseño ergonómico.
- Caja de transporte madera. Disponible flight case.
- Pantalla de cristal líquido de fácil lectura.

Clasificación ISO12176-2
P_2 4 U S_1 V AK D X

230 V ~/AC (190-300 V) - 50 Hz (40-70Hz) - 16 A IP54, clase 1	20-1600 (>710)*- Entre 8 -48 V =/DC – 110 A Máx. - 3.600 VA (60% ciclo- 3600 W (100 A))	6,0 mm – Recto	Monofásico Europeo 16A/250V ~/AC	16 Kg	5 kW	230 × 317 × 435 mm

CÓDIGO	DESCRIPCIÓN	TARIFA €	ALQUILER SEMANA	
PF3POLYCONTROL	Polycontrol Plus BT (USB) V2.0	12.589,51	QPF3F0318V112SE	993,84

MÁQUINAS ELECTROSOLDABLES

PF MAMMUT USB

- Utilización muy sencilla,
- Construcción robusta y resistente al agua.
- Estructura de chapa en marco de acero.
- Se suministra con instrucciones de operación y caja de transporte.
- Disponibles adaptadores a 4,0 o 4,7 ángulo.
- Dimensiones reducidas y fácil transporte por su diseño ergonómico.
- Pantalla de cristal líquido de fácil lectura.
- Subministrada con el cable de soldadura que permite soldar en modo tándem. El modo tándem permite soldar dos manguitos iguales a la vez.

Cable para soldadura Tándem.

Conexionado correcto

Clasificación ISO12176-2
P_2 5 U S_1 V AK D X

400 V ~/AC (320-485 V) - 50 Hz (40-70Hz) – 3 x 16 A (Recomendado 3x32),IP54, clase 1	20-2000 (>710)*- Entre 8 -48 ó 8-80** V =/DC – 221 A Máx. - 3.600 VA (60% ciclo- 6480 W (180 A))	6,0 mm – Recto	CEE 400 V, 3 × 32 A	50 Kg	12 kW	490 × 430 × 890 mm

CÓDIGO	DESCRIPCIÓN	TARIFA €	ALQUILER SEMANA	
PF3MAMMUT40V	PF Mammut 40V	37.094,07	QPF33219R106SE	993,84

UTILIZACIÓN MUY SENCILLA

ACCESORIOS MÁQUINAS ELECTROSOLDABLES

JUEGO ADAPTADORES

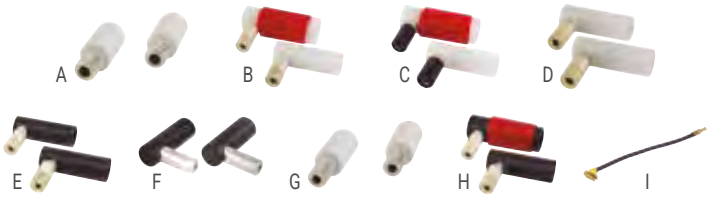

CÓDIGO	ENTRADA	SALIDA	FORMA	SMARTFUSE	TIPO	TARIFA €
PF20300010	4,0	4,7	RECTO	NO	A	341,17
PF20200010	4,0	4,0	ÁNGULO	SI	B	629,17
PF20200007	4,0	4,7	ÁNGULO	SI	C	599,25
PF20300004	4,0	4,7	ÁNGULO	NO	D	348,96
PF20300011	4,0	4,0	ÁNGULO	NO	D	348,96
PF20300001	4,7	4,0	ÁNGULO	NO	E	337,50
PF20300009	4,7	4,7	ÁNGULO	NO	F	332,27
PF20300017	4,7	4,0	ÁNGULO	NO	G	341,17
PF20200006	4,7	4,0	ÁNGULO	SI	H	599,25
PF20300018	4,0	4,0	ÁNGULO/ Cable 170 mm	NO	I	95,56

* Para usar con los Accesorios 37020/477207 de la página 55 de Catálogo de Accesorios Electrosoldables.

BOLSA ADAPTADORES

CÓDIGO	DESCRIPCIÓN	TIPO	TARIFA €
PF12800001	Bolsa Adaptador Azul	A	35,37
PF12800002	Bolsa Adaptador Gris	B	63,78

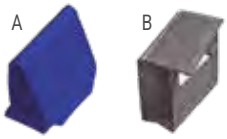

LECTORES

CÓDIGO	DESCRIPCIÓN	TIPO	TIPO MÁQUINA	TARIFA €
PF10100001	Lápiz Óptico	A	E/T	1.029,75
PF20120004	Scanner Óptico	B	P	1.007,42

CABLES SOLDADURA

CÓDIGO	DESCRIPCIÓN	MÁQUINAS	TARIFA €
PF20610014	Cable Soldadura Completo 4.0 Sin Lápiz Óptico	Polymatic	1.219,75
PF20610019	Cable Soldadura Completo 4.0	Monomatic/Digimatic	961,04

ACCESORIOS MÁQUINAS ELECTROSOLDABLES

CAJA TRANSPORTE

CÓDIGO	DESCRIPCIÓN	TIPO	TARIFA €
PF12800005	Caja Transporte PE Naranja	A	587,24
PF12800033	Maleta Transporte Flightcase	B	1.845,36

A

B

Cómo elegir tú máquina electrofusión - GUÍA RÁPIDA

	CÓDIGO	RANGO SOLDADURA Ø* (MM)	MODO SOLDADURA	MODO SOLDADURA	MODO SOLDADURA	MODO SOLDADURA	TRAZABILI-DAD	PESO (KG)
POLYCODE	PF30008S025	16-180	√	-	-	-	APP	11
	PF30308S324	16-180	√	√	√	-	USB/APP	11
MONOMATIC	PF30407000	16-630	√	-	√	-	APP	22
DIGIMATIC	PF30007001	16-630	√	-	√	√	USB/APP	22
TINY	PF30005T108	16-630	-	√	-	√	-	22
	PF30008T108	16-630	√	√	-	√	-	18
	PF30305T108	16-630	-	√	√	√	USB/APP	18
	PF30308T108	16-630	√	√	√	√	USB/APP	18
POLYMATIC	PF30317103	16-900	√	√	√	√	USB/APP	18
POLYCONTROL	PF3F0318V112	16-1600	√	√	√	√	USB/APP	24
MAMMUT	PF33219R106	16-2000	√	√	√	√	USB/APP	50

* Revisar especificaciones técnicas de cada máquina para mayor detalle.

MÁQUINAS DE SOLDADURA A TOPE AUTOMÁTICAS

PFS250 AUTOMÁTICA

230 AC (± 15 %) - 50 (± 15 %) - 16 A IP54, clase 1, 3300 W	90-250mm / 3" – 8" IPS/ DIPS – PE, PP.	-10 y 40 ºC	Monofásico Europeo 16A/250V ~/AC	215 Kg	5 kW	1200 × 800 × 850 mm

CÓDIGO	DESCRIPCIÓN	TARIFA €
PF60002003	PFS250 ABFM Máquina de Tope Automática (sin abrazadera)	68.327,41

PFS315 AUTOMÁTICA

230 AC (± 15 %) - 50 (± 15 %) - 16 A IP54, clase 1, 4300 W	90-315mm / 3" – 10" IPS/ DIPS – PE, PP.	-10 y 40 ºC	Monofásico Europeo 16A/250V ~/AC	240 Kg	5 kW	1200 × 800 × 850 mm

CÓDIGO	DESCRIPCIÓN	TARIFA €
PF60003003	PFS315 ABFM Máquina de Tope Automática (sin abrazadera)	74.802,35

PLASTMATIC

CÓDIGO	DESCRIPCIÓN	ALQUILER SEMANA
QPL250SE	Máquina Automática Tope Plastmatic 90-250	1.186,10
QPL315SE	Máquina Automática Tope Plastmatic 90-315	1.377,10

MÁQUINAS DE SOLDADURA A TOPE MANUALES

Las máquinas de tope manuales son aptas para la soldadura de tope de tuberías y accesorios tope estandarizados de polietileno (PE) y polipropileno (PP) bajo las condiciones de trabajo de campo. Pueden soldar tuberías de diferentes diámetros y espesores. El principal campo de aplicación es la construcción de sistemas de canalización de gas, agua, y aguas residuales así como redes industriales.

Con la misma estructura general que la Plastmatic (hasta 315 incluido) sólo cambiando la unidad hidráulica: ligera, compacta y que incorpora el termostato reduciendo el número de partes que componen la máquina.

Disponemos de todo el rango de máquinas de tope manuales para soldar desde 40 mm hasta 1600 mm.

SP160EVO

230 ~/AC (± 15 %) - 50 (± 15 %) - 16 A IP54, clase 1, 2600 W	40-160mm – PP, PE y otros materiales termo-plásticos.	-10 y 40 ºC	Monofásico Cetac 230 ~/AC	106 Kg	7,25 kVA	1200 × 800 × 740 mm

CÓDIGO	DESCRIPCIÓN	TARIFA €
SP160EVO	Máquina Manual Tope 40-160 mm (sin abrazadera)	15.510,74

SP250EVO

230 ~/AC (± 15 %) - 50 (± 15 %) - 16 A IP54, clase 1, 3100 W	75-250mm - PP, PE y otros materiales termo-plásticos.	-10 y 40 ºC	Monofásico Cetac 230 ~/AC	156,2 Kg	7,88 kVA	1200 × 800 × 740 mm

CÓDIGO	DESCRIPCIÓN	TARIFA €
SP250EVO	Máquina Manual Tope 75-250 mm (sin abrazadera)	18.279,81

MÁQUINAS DE SOLDADURA A TOPE MANUALES

SP315EVO

230 ~/AC (± 15 %) - 50 (± 15 %) - 16 A IP54, clase 1, 3100 W	90-315mm - PP, PE y otros materiales termoplásticos.	-10 y 40 ºC	Monofásico Cetac 230 ~/AC	156,2 Kg	7,88 kVA	1200 × 800 × 740 mm

CÓDIGO	DESCRIPCIÓN	TARIFA €
SP315EVO	Máquina Manual Tope 90-315 mm (sin abrazadera)	19.834,01

SP500EVO

ALQUILER

230 ~/AC (± 15 %) - 50 (± 15 %) - 25 A IP54, clase 1 – 5,55 kW	200-500mm - PP, PE y otros materiales termoplásticos.	-10 y 40 ºC	Monofásico Cetac 230 ~/AC	475,2Kg	10,69 kVA	1200 × 800 × 940 mm 1200 x 800 x 1090 mm

CÓDIGO	DESCRIPCIÓN	TARIFA €	ALQUILER SEMANA	
SP500EVO	Máquina Manual Tope 200-500 mm (sin abrazadera)	42.168,83	QSP500SE	1.820,30

SP630EVO

ALQUILER

230 / 400 ~/AC 3P+N (± 15 %) - 50 (± 15 %) –25 A IP54, clase 1 – 10,7kW	250-630mm - PP, PE y otros materiales termoplásticos.	-10 y 40 ºC	Trifásico 3P+N Cetac 400V ~/AC	659Kg	19,75 kVA	1200 × 900 × 104 mm 1200 x 900 x 124 mm

CÓDIGO	DESCRIPCIÓN	TARIFA €	ALQUILER SEMANA	
SP630EVO	Máquina Manual Tope 250-630 mm (sin abrazadera)	49.945,74	QSP630SE	2.123,70

MÁQUINAS DE SOLDADURA A TOPE MANUALES

SP800EVO

ALQUILER

400 ~/AC 3P+N (± 15 %) - 50 (± 15 %) - 32 A IP54, clase 1, 15700 W	400-800mm - PP, PE y otros materiales termoplásticos.	-10 y 40 ºC	Trifásico 3P+N Cetac 400V ~/AC	1128 Kg	27,88 kVA	760 x 1160 x 1550 mm 1750 x1320 x 1400 mm

CÓDIGO	DESCRIPCIÓN	TARIFA €	ALQUILER SEMANA	
SP800EVO	Máquina Manual Tope 400-800 mm (sin abrazadera)	94.051,11	QSP800SE	2.629,34

SP1000EVO

ALQUILER

400 ~/AC 3P+N (± 15 %) - 50 (± 15 %) - 40 A IP54, clase 1, 22700 W	500-1000mm - PP, PE y otros materiales termoplásticos.	-10 y 40 ºC	Trifásico 3P+N Cetac 400V ~/AC	1822 Kg	42,88 kVA	1350 x 760 x 1800 mm 2070 x 1650 x 1800 mm

CÓDIGO	DESCRIPCIÓN	TARIFA €	ALQUILER SEMANA	
SP1000EVO	Máquina Manual Tope 500-1000 mm (sin abrazadera)	157.265,74	QSP1000SE	Consultar

SP1200EVO

ALQUILER

400 ~/AC 3P+N (± 15 %) - 50 (± 15 %) - 40 A IP54, clase 1, 21800 W	630-1200mm - PP, PE y otros materiales termoplásticos.	-10 y 40 ºC	Trifásico 3P+N Cetac 400V ~/AC	2522 Kg	41,75 kVA	1800 x2000 x 1900 mm 850 x 1500 x 2150 mm

CÓDIGO	DESCRIPCIÓN	TARIFA €	ALQUILER SEMANA	
SP1200EVO	Máquina Manual Tope 630-1200 mm (sin abrazadera)	182.551,60	QSP1200SE	Consultar

MÁQUINAS DE SOLDADURA A TOPE MANUALES

SP1400EVO

ALQUILER

400 ~/AC 3P+N (± 15 %) - 50 (± 15 %) - 75 A IP54, clase 1, 43500 W	800-1400mm - PP, PE y otros materiales termoplásticos.	-10 y 40 ºC	Trifásico 3P+N Cetac 400V ~/AC	4070 Kg	75,63 kVA	2550 x2050 x 1040 mm 1200 x 900 x 1240 mm

CÓDIGO	DESCRIPCIÓN	TARIFA €	ALQUILER SEMANA	
SP1400EVO	Máquina Manual Tope 800-1400 mm (sin abrazadera)	294.179,44	QSP1400SE	Consultar

SP1600EVO

ALQUILER

400 ~/AC 3P+N (± 15 %) - 50 (± 15 %) - 90 A IP54, clase 1 - 54,5 kW	1000-1600mm - PP, PE y otros materiales termoplásticos.	-10 y 40 ºC	Trifásico 3P+N Cetac 400V ~/AC	5200 Kg	91,88 kVA	3000 x 2300 x 2200 mm 3000 x 2400 x 1400 mm

CÓDIGO	DESCRIPCIÓN	TARIFA €	ALQUILER SEMANA	
SP1600EVO	Máquina Manual Tope 1000-1600 mm (sin abrazadera)	420.300,43	QSP1600SE	Consultar

APTAS PARA LA SOLDADURA DE TOPE DE TUBERÍAS Y ACCESORIOS TOPE ESTANDARIZADOS DE PE Y PP

ACCESORIOS MÁQUINAS DE SOLDADURA A TOPE

UNIDAD DE CONTROL SEMIAUTOMÁTICO PARA MÁQUINAS DE TOPE MANUALES

La unidad de control semiautomático para máquinas de tope manuales está diseñada exclusivamente para controlar y monitorizar el proceso de soldadura de tope para tubería de PE/PP.

La unidad de control semiautomático para máquinas de tope manuales incorpora las siguientes funciones:

- Cálculo de los parámetros de soldadura para todas las fases.
- Control y monitorización de la temperatura de la placa. (180 - 250°C)
- Medida y monitorización de la presión de soldadura en todas las fases.
- Realizar un guiado a través de todas las fases del proceso de soldadura por pantalla.
- Distribuidor de potencia para la bomba y la refrentadora.
- Registro de los datos (soldaduras)

A

DATOS TÉCNICOS			
Voltaje de alimentación	230V ~/AC, (185V-300V)	400V ~/AC, (360-440V)	230V ~/AC, (185V-300V)
Corriente de entrada	16A	3 x 16A	16A
Frecuencia alimentación	50Hz (40-70Hz)	50Hz (40-70Hz)	50Hz (40-70Hz)
Potencia consumida	3600VA	12000VA	0,2kv
Temperatura de trabajo	-10°C - +50°C	-10°C - +50°C	-10°C - +50°C
Clase de protección	IP54, Clase 2	IP54, Clase 2	IP54, Clase 2
Longitud del cable de alimentación	4,5 m (Euro-Plug – Euro-Stecker)	4,5 m (CEKON)	4,5 m (Euro-Plug – Euro-Stecker)
Tamaño pantalla	4 x 20 Caracteres (alfanuméricos), retro iluminado		2 x 20 Caracteres LCD
Dimensiones	200 x 310 x 250mm		410 x 330 x 175
Peso incluido cables	6,5kg	8kg	5,4 kg
Registro de datos	1000 informes		800 informes
Transferencia de datos (tipo)	USB (formato PDF y/o formato CSV)		USB (Formato CSV)

CÓDIGO	DESCRIPCIÓN	RANGO [mm]	TARIFA €
PF64010020	PF-Control Plus	Hasta 315 mm	**7.946,79**
PF64010020/1	PF-Control Plus	Hasta 630 mm	**13.244,75**
PF64010020/2	PF-control Plus	Hasta 1600 mm	**14.927,53**

ACCESORIOS MÁQUINAS DE SOLDADURA A TOPE

REDUCCIONES

P REDUCCIÓN CON GUÍA — PP REDUCCIÓN PLANA — S REDUCCIÓN ESTRECHA CON GUÍA

CÓDIGO	DESCRIPCIÓN	TIPO MÁQUINA										TARIFA €
		SP160	SP250	SP315	SP500	SP630	SP800	SP1000	SP1200	SP1400	SP1600	
RID.0160P.0040PS	Set 4 par Alineador SP160 40 mm	√	-	-	-	-	-	-	-	-	-	413,21
RID.0160P.0050PS	Set 4 par Alineador SP160 50 mm	√	-	-	-	-	-	-	-	-	-	413,21
RID.0160P.0063PS	Set 4 par Alineador SP160 63 mm	√	-	-	-	-	-	-	-	-	-	394,69
RID.0160P.0075PS	Set 4 par Alineador SP160 75 mm	√	-	-	-	-	-	-	-	-	-	394,69
RID.0160P.0090PS	Set 4 par Alineador SP160 90 mm	√	-	-	-	-	-	-	-	-	-	370,06
RID.0160P.0110PS	Set 4 par Alineador SP160 110 mm	√	-	-	-	-	-	-	-	-	-	370,06
RID.0160P.0125PS	Set 4 par Alineador SP160 125 mm	√	-	-	-	-	-	-	-	-	-	363,89
RID.0160P.0140PS	Set 4 par Alineador SP160 140 mm	√	-	-	-	-	-	-	-	-	-	363,89
RID.0250P.0075PS	Set 4 par Alineador SP250/315 75 mm	-	√	-	-	-	-	-	-	-	-	690,74
RID.0250P.0090PS	Set 4 par Alineador SP250/315 90 mm	-	√	-	-	-	-	-	-	-	-	641,42
RID.0250P.0110PS	Set 4 par Alineador SP250/315 110 mm	-	√	√	-	-	-	-	-	-	-	579,75
RID.0250P.0125PS	Set 4 par Alineador SP250/315 125 mm	-	√	√	-	-	-	-	-	-	-	567,41
RID.0250P.0140PS	Set 4 par Alineador SR250/315 140 mm	-	√	√	-	-	-	-	-	-	-	548,89
RID.0250P.0160PS	Set 4 par Alineador SP250/315 160 mm	-	√	√	-	-	-	-	-	-	-	518,02
RID.0250P.0180PS	Set 4 par Alineador SP250/315 180 mm	-	√	√	-	-	-	-	-	-	-	481,05
RID.0250P.0200PS	Set 4 par Alineador SP250/315 200 mm	-	√	√	-	-	-	-	-	-	-	462,53
RID.0250P.0225PS.M8	Set 4 par Alineador SP500 225 mm M8	-	-	-	√	-	-	-	-	-	-	444,07
RID.0250P.0200PS.M8	Set 4 par Alineador SP500 200 mm M8	-	-	-	√	-	-	-	-	-	-	462,53
RID.0250P.0225PS	Set 4 par Alineador SP250/315 225 mm	-	√	√	-	-	-	-	-	-	-	444,07
RID.0315P.0250P	Set 4 par Alineador SP315 250 mm	-	-	√	-	-	-	-	-	-	-	752,41
RID.0315P.0250P.M8	Set 4 par Alineador SP315/630 250 mm M8	-	-	-	√	√	-	-	-	-	-	752,41
RID.0315P.0250S	Set 2 par Alineador SP315 250 mm	-	-	√	√	√	-	-	-	-	-	279,75
RID.0315P.0280PS	Set 4 par Alineador SP500/315 280 mm	-	-	√	-	-	-	-	-	-	-	604,38
RID.0315P.0280PS.M8	Set 4 par Alineador SP500/630 280 mm M8	-	-	-	√	√	-	-	-	-	-	604,38
RID.0500P.0315PP	Set 4 par Alineador SP500 315 mm	-	-	-	√	√	-	-	-	-	-	2.682,78
RID.0500P.0355PP	Set 4 par Alineador SP500 355 mm	-	-	-	√	√	-	-	-	-	-	2.405,25
RID.0500P.0400PP	Set 4 par Alineador SP500 400 mm	-	-	-	√	√	√	-	-	-	-	2.189,38
RID.0500P.0450PP	Set 4 par Alineador SP500 450 mm	-	-	-	√	√	√	-	-	-	-	2.158,58
RID.0630P.0500PP	Set 4 par Alineador SP800 500 mm	-	-	-	-	√	√	√	-	-	-	3.885,37
RID.0630P.0560PP	Set 4 par Alineador SP800 560 mm	-	-	-	-	√	√	√	-	-	-	3.638,70
RID.0800P.0630PP	Set 4 par Alineador SP1200 630 mm	-	-	-	-	-	√	√	√	-	-	9.460,62
RID.0800P.0710PP	Set 4 par Alineador SP800 710 mm	-	-	-	-	-	√	√	√	-	-	8.609,51
RID.0800P.0710PS	Set 4 par Alineador SP1200 710 mm	-	-	-	-	-	√	√	√	-	-	8.609,51
RID.1000P.0800PS	Set 4 par Alineador SP1200 800 mm	-	-	-	-	-	-	√	√	√	-	15.664,88
RID.1000P.0900PS	Set 4 par Alineador SP1200 900 mm	-	-	-	-	-	-	√	√	√	-	15.196,17
RID.1200P.1000PS	Set 4 par Alineador SP1200 1000 mm	-	-	-	-	-	-	-	√	√	√	17.885,12
RID.1400P.1200PS	Set 4 par Alineador SP1400 1200 mm	-	-	-	-	-	-	-	-	√	√	29.578,27
RID.1600P.1400PS	Set 4 par Alineador SP1600 1400 mm	-	-	-	-	-	-	-	-	-	√	36.411,67

* Los kits PS llevan 4 reducciones estrechas y 4 reducciones anchas. Las reducciones estrechas son una cuarta parte de las anchas.
Las reducciones indicadas en el cuadro se incluyen en la configuración estándar de la máquina. Opcionalmente se pueden solicitar para SP250, set DN63 y para SP315 set DN63 y 75.

ACCESORIOS MÁQUINAS DE SOLDADURA A TOPE

REDUCCIONES ESTRECHAS

Solo para máquinas EVO.

CÓDIGO	DESCRIPCIÓN	TIPO MÁQUINA SP160	SP250	SP315	TARIFA €
RSTL.0160.0040	Set 4 par Alineador SP160EVO 40 mm	√	-	-	302,22
RSTL.0160.0050	Set 4 par Alineador SP160EVO 50 mm	√	-	-	302,22
RSTL.0160.0063	Set 4 par Alineador SP160EVO 63 mm	√	-	-	283,70
RSTL.0160.0075	Set 4 par Alineador SP160EVO 75 mm	√	-	-	283,70
RSTL.0160.0090	Set 4 par Alineador SP160EVO 90 mm	√	-	-	271,36
RSTL.0160.0110	Set 4 par Alineador SP160EVO 110 mm	√	-	-	271,36
RSTL.0160.0125	Set 4 par Alineador SP160EVO 125 mm	√	-	-	252,84
RSTL.0160.0140	Set 4 par Alineador SP160EVO 140 mm	√	-	-	252,84
RSTL.0250.0075	Set 4 par Alineador SP250EVO 75 mm	-	√	-	536,54
RSTL.0250.0090	Set 4 par Alineador SP250EVO 90 mm	-	√	-	499,57
RSTL.0250.0110	Set 4 par Alineador SP250EVO 110 mm	-	√	-	450,19
RSTL.0250.0125	Set 4 par Alineador SP250EVO 125 mm	-	√	-	437,90
RSTL.0250.0140	Set 4 par Alineador SR250VO 140 mm	-	√	-	425,56
RSTL.0250.0160	Set 4 par Alineador SP250EVO 160 mm	-	√	-	400,86
RSTL.0250.0180	Set 4 par Alineador SP250EVO 180 mm	-	√	-	370,06
RSTL.0250.0200	Set 4 par Alineador SP250EVO 200 mm	-	√	-	357,72
RSTL.0250.0225	Set 4 par Alineador SP250EVO 225 mm	-	√	-	345,37
RSTL.0315.0090	Set 4 par Alineador SP315EVO 90 mm	-	-	√	518,02
RSTL.0315.0110	Set 4 par Alineador SP315EVO 110 mm	-	-	√	499,57
RSTL.0315.0125	Set 4 par Alineador SP315EVO 125 mm	-	-	√	499,57
RSTL.0315.0140	Set 4 par Alineador SR315EVO 140 mm	-	-	√	487,22
RSTL.0315.0160	Set 4 par Alineador SP315EVO 160 mm	-	-	√	462,53
RSTL.0315.0180	Set 4 par Alineador SP315EVO 180 mm	-	-	√	450,19
RSTL.0315.0200	Set 4 par Alineador SP315EVO 200 mm	-	-	√	440,99
RSTL.0315.0225	Set 4 par Alineador SP315EVO 225 mm	-	-	√	419,38
RSTL.0315.0250	Set 4 par Alineador SP315EVO 250 mm	-	-	√	410,12
RSTL.0315.0280	Set 4 par Alineador SP315EVO 280 mm	-	-	√	394,69

Las reducciones indicadas en el cuadro se incluyen en la configuración estándar de la máquina. Opcionalmente se pueden solicitar para SP250, set DN63 y para SP315 set DN63 y 75.

ACCESORIOS MÁQUINAS DE SOLDADURA A TOPE

ABRAZADERAS ESTRECHAS SUPERIOR CHASIS

CÓDIGO	DESCRIPCIÓN	PESO [kg]	TARIFA €
160P.0S	Abrazadera Superior Chasis Estrecha 160 mm	0,5	262,53
250P.0S	Abrazadera Superior Chasis Estrecha 250 mm	1,5	317,65
315P.0S	Abrazadera Superior Chasis Estrecha 315 mm	2,0	357,72
500P.0S	Abrazadera Superior Chasis Estrecha 500 mm	2,5	1.002,22
630P.0S	Abrazadera Superior Chasis Estrecha 630 mm	3,0	Consultar
800P.0S	Abrazadera Superior Chasis Estrecha 800 mm	3,5	Consultar
1000P.0S	Abrazadera Superior Chasis Estrecha 1000 mm	4,0	Consultar
1200P.0S	Abrazadera Superior Chasis Estrecha 1200 mm	4,5	Consultar
1400P.0S	Abrazadera Superior Chasis Estrecha 1400 mm	5,0	Consultar
1600P.0S	Abrazadera Superior Chasis Estrecha 1600 mm	5,5	Consultar

ÚTIL PORTABRIDAS

CÓDIGO	DESCRIPCIÓN	Ø [mm]	PESO [kg]	TIPO	TARIFA €
160P.0R	Útil para soldar portabridas 160 mm	215	3,5	A	1.310,56
250P.0R	Útil para soldar portabridas 250 mm	318	7,5	A	1.770,00
315P.0R	Útil para soldar portabridas 315 mm	385	10,5	A	1.973,52
500P.0R	Útil para soldar portabridas 500 mm	585	32,0	A	3.634,07
630P.0R	Útil para soldar portabridas 630 mm	685	40,0	A	4.378,77
800P.0R	Útil para soldar portabridas 800 mm	905	90,0	B	8.603,33
1000P.0R	Útil para soldar portabridas 1000 mm	1110	98,0	B	11.101,11
1200P.0R	Útil para soldar portabridas 1200 mm	1330	140,0	B	15.745,06
1400P.0R	Útil para soldar portabridas 1400 mm	1575	145,0	B	Consultar
1600P.0R	Útil para soldar portabridas 1600 mm	1735	175,0	B	Consultar

GRÚA

- Grúa profesional , ideal para le movimeinto de la placa calentadora y la refrentadora.
- Capacidad de rotación de 360º.
- Voltaje de trabajo 230 V y frecuendcia de trabajo de 50/60Hz.

CÓDIGO	PESO MAX. CARGA [kg]	TIPO MÁQUINA	CAPACIDAD ROTACIÓN	POTENCIA [kW]	ALTURA [mm]	PESO [kg]	TARIFA €
GR100SP500	100	SP500	360º	0,3	1900	105	13.259,69
GR180SP630	180	SP630	360º	0,3	1900	105	13.876,42
GR250SP800	250	SP800	360º	0,8	2900	430	18.193,52
GR400SP1000	400	SP1000-SP1600	360º	0,8	3420	560	Consultar

MÁQUINAS TOPE DE BANCO

6160/N

Máquina de soldadura de banco para tubos y accesorios de alcantarillado para PP-PE y otros materiales termo plásticos.

La máquina estándar incluye: chasis con dispositivo de regulación de la presión, refrentadora con sistema de bloqueo y micro interruptor de seguridad, caja de acero como banco de trabajo, termoplaca extraíble, par de abrazaderas de acero, y abrazaderas para diámetros 40,50, 63, 75, 90, 110, 125 y 160 mm. Adicionalmente, las abrazaderas pueden girarse respectivamente a 7,5° para obtener un ángulo total de 15°; el juego de soporte de la abrazaderas laterales pueden ajustarse como las abrazaderas principales también para el correcto alineado del tubo con una simple rotación.

Ver reducciones Máquinas Banco Manuales para ver los juegos de abrazaderas disponibles.

La termoplaca utilizada es la T040101, para más características ver apartado termoplacas de este mismo catálogo.

CÓDIGO	TARIFA €
6160/N	9.250,93

6250/N

Máquina de soldadura de banco para tubos y accesorios de alcantarillado para PP-PE y otros materiales termo plásticos.

La máquina estándar incluye: chasis con dispositivo de regulación de la presión, refrentadora con sistema de bloqueo y micro interruptor de seguridad, caja de acero como banco de trabajo, termoplaca extraíble, par de abrazaderas de acero, y abrazaderas para diámetros 40,50, 63, 75, 90, 110, 125 y 160 mm. Adicionalmente, las abrazaderas pueden girarse respectivamente a 7,5° para obtener un ángulo total de 15°; el juego de soporte de la abrazaderas laterales pueden ajustarse como las abrazaderas principales también para el correcto alineado del tubo con una simple rotación.

Ver reducciones Máquinas Banco Manuales para ver los juegos de abrazaderas disponibles.

La termoplaca utilizada es la T040101, para más características ver apartado termoplacas de este mismo catálogo.

CÓDIGO	TARIFA €
6250/N	12.180,37

MÁQUINAS TOPE DE BANCO

6160/LI

Máquina de soldadura de banco para tubos y accesorios de alcantarillado para PP-PE y otros materiales termo plásticos.

La máquina estándar incluye: chasis con dispositivo de regulación de la presión, refrentadora con sistema de bloqueo y micro interruptor de seguridad, caja de acero como banco de trabajo, termoplaca extraíble, par de abrazaderas de acero, y abrazaderas para diámetros 40,50, 63, 75, 90, 110, 125 y 160 mm. Adicionalmente, las abrazaderas pueden girarse respectivamente a 7,5° para obtener un ángulo total de 15°; el juego de soporte de la abrazaderas laterales pueden ajustarse como las abrazaderas principales también para el correcto alineado del tubo con una simple rotación.

Ver reducciones Máquinas Banco Manuales para ver los juegos de abrazaderas disponibles.

La termoplaca utilizada es la T040101, para más características ver apartado termoplacas de este mismo catálogo.

CÓDIGO	TARIFA €
6160/LI	7.092,41

REDUCCIONES MÁQUINAS DE BANCO MANUALES PARA TERMOPLACAS

CÓDIGO	DESCRIPCIÓN	6160/N	6160/LI	6250/N	TARIFA €
RI.160.040	Set 2 par Reducción 40 mm	√	√	-	145,43
RI.160.050	Set 2 par Reducción 50 mm	√	√	-	123,33
RI.160.056	Set 2 par Reducción 56 mm	√	√	-	115,31
RI.160.063	Set 2 par Reducción 63 mm	√	√	-	123,33
RI.160.075	Set 2 par Reducción 75 mm	√	√	√	123,33
RI.160.090	Set 2 par Reducción 90 mm	√	√	√	123,33
RI.160.110	Set 2 par Reducción 110 mm	√	√	√	123,33
RI.160.125	Set 2 par Reducción 125 mm	√	√	√	123,33
RI.160.140	Set 2 par Reducción 140 mm	√	√	√	115,31
RI.250.160	Set 2 par Reducción 160 mm	-	-	√	215,86
RI.250.180	Set 2 par Reducción 180 mm	-	-	√	200,49
RI.250.200	Set 2 par Reducción 200 mm	-	-	√	200,49
RI.250.225	Set 2 par Reducción 225 mm	-	-	√	200,49

TERMOPLACA

TERMOPLACA PARA MÁQUINAS DE BANCO

Termoplaca apta para soldadura a tope de tuberías y accesorios en PP-PE y otros materiales termoplásticos. Subministrada con caballete de suelo.

Material del tubo y/o accesorio que podemos utilizar con esta termoplaca PE, PP, PB, PVC, PVDF

- Voltaje de alimentación 230 Volt
- Frecuencia 50/60 Hz
- Rango temperatura 180° ÷ 300°C
- Preajustado de fábrica para (210ºC) para el PE

La termoplaca utilizada es la T040101, para más características ver apartado termoplacas de este mismo catálogo.

CÓDIGO	DIÁMETRO PLACA [mm]	CAPACIDAD DE SOLDADURA [mm]	POTENCIA [kW]	DIMENSIONES [mm]	PESO [kg]	TARIFA €
T030101	120	110	0,5	340 x 110 x 110	1,3	354,63
T040101	190	180	0,9	420 x 60 x 190	2,4	379,32
T020101	280	250	1,4	510 x 60 x 280	3,3	787,90

TERMOPLACA INCLINADA 30º

Termoplaca inclinada 30º, con placa de 120 mm de diámetro apta para soldadura a tope de tuberías y accesorios en PP-PE y otros materiales termoplásticos. Subministrada con caballete de suelo.

Material del tubo y/o accesorio que podemos utilizar con esta termoplaca PE, PP, PB, PVC, PVDF

- Voltaje de alimentación 230 Volt
- Frecuencia 50/60 Hz
- Rango temperatura 180° ÷ 300°C
- Preajustado de fábrica para (210ºC) para el PE

CÓDIGO	DIÁMETRO PLACA [mm]	CAPACIDAD DE SOLDADURA [mm]	POTENCIA [kW]	DIMENSIONES [mm]	PESO [kg]	TARIFA €
T030501	120	110	0,5	340 x 110 x 110	1,5	379,32

TERMOPLACA PARA AGUJEROS

Termoplaca para reparar agujeros, suministrada en caja de acero con sus matrices saddle respectivas y soporte para reparaciones manuales de agujeros mal realizados en tuberías sanitarias de PE. Capacidad de soldadura desde diámetro 40 hasta 160 mm.

Material del tubo y/o accesorio que podemos utilizar con esta termoplaca PE, PP, PB, PVC, PVDF

- Voltaje de alimentación 230 Volt
- • Frecuencia 50/60 Hz
- • Rango temperatura 180° ÷ 300°C
- • Preajustado de fábrica para (210ºC) para el PE

CÓDIGO	CAPACIDADDESOLDADURA [mm]	POTENCIA [kW]	DIMENSIONES [mm]	PESO [kg]	TARIFA €
1040	Desde 40 hasta 160	0,4	370 x 110 x 55	1,5	724,69

MÁQUINAS TERMOFUSIÓN DE BANCO

7125

Polifusor de banco dotado de movimiento lateral sobre el cual se posicionan las abrazaderas en forma de prisma para permitir un auto centrado de cualquier tipo de tubería o accesorio.

El polifusor se puede extraer fácilmente para su uso manual. La soldadura se realiza de una manera semi automática mediante el muelle de carga que lleva incorporado. La máquina viene junto con una caja de acero para su transporte y que se puede usar como banco de trabajo.

La equipación estándar comprende: máquina, polifusor extraíble, banco/caja de transporte de acero, trípode de soporte del tubo, y juego de matrices del diámetro 50 a 110 mm. (DVS 2208).

Opcionales los juegos de matrices de diámetros 32, 40 y 125 mm. Ver accesorios para polifusores para ver los juegos de matrices disponibles.

El polifusor utilizada es el P020101, para ver las características ver apartado polifusores de este mismo catálogo.

Use el lector de código QR
en su smartphone
para acceder a nuestro vídeo.

CÓDIGO	TARIFA €
7125	11.563,64

7125/LI

El 7125 es una máquina de soldadura para trabajo en el campo con elementos de contacto térmico. Apto para soldadoras a socket para tuberías termoplásticas con un rango de Ø 32 a 125 mm según normativa. El 7125/LI está diseñado para trabajo en áreas de difícil acceso gracias a su peso y tamaño compacto.

El equipo estándar incluye: chasis, polifusor, reductor para accionar mediante taladro, estructura de soporte y el set de matrices de diámetro 50 hasta 110 mm. para soldadura a socket en una caja de acero. Matrices opcionales bajo pedido: Ø 32, Ø 40 e Ø 125 mm para soldadura a socket.

Opcionales los juegos de matrices de diámetros 32, 40 y 125 mm. Ver accesorios para polifusores para ver los juegos de matrices disponibles.

El polifusor utilizada es el P020101, para ver las características ver apartado polifusores de este mismo catálogo.

Use el lector de código QR
en su smartphone
para acceder a nuestro vídeo.

CÓDIGO	TARIFA €
7125/LI	8.942,59

POLIFUSORES

Polifusor manual para la soldadura a socket de tuberías y accesorios de PP-PE y otros materiales termoplásticos.

- Voltaje de alimentación 230 Volt
- Frecuencia 50/60 Hz
- Rango temperatura 50° ÷ 300°C
- Preajustado de fábrica para PP

A

B

CÓDIGO	CAPACIDAD DE SOLDADURA [mm]	POTEN-CIA [kW]	DIMENSIONES [mm]	TIPO	PESO [kg]	TARIFA €
P0301011000000	16-50	0,6	340 x 60 x 110	A	1,3	240,49
P0101012000000	16-63	1	370 x 60 x 110	A	1,5	308,40
P0401012000000	16-110	0,9	360 x 60 x 135	B	1,9	370,06
P0201012000000*	16-125	1,5	410 x 60 x 165	B	2,2	471,85

* Polifusor utilizado en las máquinas de banco 7125 y 7125/LI

KIT POLIFUSORES

Incluyen Polifusor, soporte banco, llaves Allen, matrices y cajas metálicas de transporte.

Matrices incluidas tipo A

CÓDIGO	DESCRIPCIÓN	POLIFUSOR	CAJA	RANGO	MATRI-CES	SOPORTE	CORTA-TUBO	TARIFA €
P010101201A002	Kit Universal Polifusor 20-32 mm (1045/M3/TFA)	P0101012000000	11100	16-63	20-32	100N.6C	No	607,47
P010101102A002	KIT Universal Polifusor 20-32 mm (1045/M6/TFA)	P0101012000000	11106	16-63	20-32	100N.OD	No	545,86
P010101102A010	Kit Universal Polifusor 20-32 mm (1045/M6/TFA)	P0101012000000	11106	16-63	20-32	100N.6C	Si	576,67
P010101201A001	Kit Universal Polifusor 16-63 mm (1045/TFA)	P0101012000000	11100	16-63	16-63	100N.6C	No	866,79
P010101201A004	Kit Universal Polifusor 20-63 mm (1044/TFA)	P0101012000000	11100	16-63	20-63	100N.6C	No	848,02
P020101209A007	Kit Universal Polifusor 20-110 mm (1043/TFA)	P0201012000000	11102-11103	16-125	20-110	100N.6C	No	1.748,46

ACCESORIOS POLIFUSORES

MATRICES

CÓDIGO	DESCRIPCIÓN	7125	7125/LI	P030101	P010101	P040101	P020101	TARIFA €
1045/016A	Matriz A 16 mm	-	-	√	√	√	√	36,98
1045/016B	Matriz B 16 mm	-	-	√	√	√	√	36,98
1045/020A	Matriz A 20 mm	-	-	√	√	√	√	46,42
1045/020B	Matriz B 20 mm	-	-	√	√	√	√	46,42
1045/025A	Matriz A 25 mm	-	-	√	√	√	√	49,32
1045/025B	Matriz B 25 mm	√	√	√	√	√	√	49,32
1045/032A	Matriz A 32 mm	√	√	√	√	√	√	55,49
1045/032B	Matriz B 32 mm	√	√	√	√	√	√	55,49
1045/040A	Matriz A 40 mm	√	√	√	√	√	√	74,01
1045/040B	Matriz B 40 mm	√	√	√	√	√	√	74,01
1045/050A	Matriz A 50 mm	√	√	√	√	√	√	92,53
1045/050B	Matriz B 50 mm	√	√	√	√	√	√	92,53
1045/063A	Matriz A 63 mm	√	√	-	√	√	√	129,51
1045/063B	Matriz B 63 mm	√	√	-	√	√	√	129,51
1045/075A	Matriz A 75 mm	√	√	-	-	√	√	160,37
1045/075B	Matriz B 75 mm	√	√	-	-	√	√	160,37
1045/090A	Matriz A 90 mm	√	√	-	-	√	√	209,69
1045/090B	Matriz B 90 mm	√	√	-	-	√	√	209,69
1045/110A	Matriz A 110 mm	√	√	-	-	√	√	283,70
1045/110B	Matriz B 110 mm	√	√	-	-	√	√	283,70
1045/125A	Matriz A 125 mm	√	√	-	-	-	√	326,85
1045/125B	Matriz B 125 mm	√	√	-	-	-	√	326,85

Mirar datos técnicos en el catálogo.

ACCESORIOS POLIFUSORES

MATRICES SOLAPE

Salida 20 mm

CÓDIGO	DESCRIPCIÓN	TARIFA €
1047/040N	Matriz Solape 40 mm Base Salida 20 mm	191,60
1047/050N	Matriz Solape 50 mm Base Salida 20 mm	191,60
1047/063N	Matriz Solape 63 mm Base Salida 20 mm	191,60
1047/075N	Matriz Solape 75 mm Base Salida 20 mm	191,60
1047/090N	Matriz Solape 90 mm Base Salida 20 mm	191,60
1047/110N	Matriz Solape 110 mm Base Salida 20 mm	191,60
1047/125N	Matriz Solape 125 mm Base Salida 20 mm	191,60
1047/160N	Matriz Solape 160 mm Base Salida 20 mm	191,60

Salida 25 mm

CÓDIGO	DESCRIPCIÓN	TARIFA €
1048/040N	Matriz Solape 40 mm Base Salida 25 mm	203,58
1048/050N	Matriz Solape 50 mm Base Salida 25 mm	203,58
1048/063N	Matriz Solape 63 mm Base Salida 25 mm	203,58
1048/075N	Matriz Solape 75 mm Base Salida 25 mm	203,58
1048/090N	Matriz Solape 90 mm Base Salida 25 mm	203,58
1048/110N	Matriz Solape 110 mm Base Salida 25 mm	203,58
1048/125N	Matriz Solape 125 mm Base Salida 25 mm	203,58
1048/160N	Matriz Solape 160 mm Base Salida 25 mm	203,58
1048/200N	Matriz Solape 200 mm Base Salida 25 mm	203,58
1048/225N	Matriz Solape 225 mm Base Salida 25 mm	203,58
1048/250N	Matriz Solape 250 mm Base Salida 25 mm	203,58
1048/400N	Matriz Solape 400 mm Base Salida 25 mm	203,58

Salida 32 mm

CÓDIGO	DESCRIPCIÓN	TARIFA €
1050/050N	Matriz Solape 50 mm Base Salida 32 mm	239,51
1050/063N	Matriz Solape 63 mm Base Salida 32 mm	239,51
1050/075N	Matriz Solape 75 mm Base Salida 32 mm	239,51
1050/090N	Matriz Solape 90 mm Base Salida 32 mm	239,51
1050/110N	Matriz Solape 110 mm Base Salida 32 mm	239,51
1050/125N	Matriz Solape 125 mm Base Salida 32 mm	239,51
1050/160N	Matriz Solape 160 mm Base Salida 32 mm	239,51
1050/200N	Matriz Solape 200 mm Base Salida 32 mm	239,51
1050/225N	Matriz Solape 225 mm Base Salida 32 mm	239,51
1050/250N	Matriz Solape 250 mm Base Salida 32 mm	239,51
1050/400N	Matriz Solape 400 mm Base Salida 32 mm	239,51

Salida 40 mm

CÓDIGO	DESCRIPCIÓN	TARIFA €
1052/075N	Matriz Solape 75 mm Base Salida 40 mm	296,05
1052/090N	Matriz Solape 90 mm Base Salida 40 mm	296,05
1052/110N	Matriz Solape 110 mm Base Salida 40 mm	296,05
1052/125N	Matriz Solape 125 mm Base Salida 40 mm	296,05
1052/160N	Matriz Solape 160 mm Base Salida 40 mm	296,05
1052/200N	Matriz Solape 200 mm Base Salida 40 mm	296,05
1052/225N	Matriz Solape 225 mm Base Salida 40 mm	296,05
1052/250N	Matriz Solape 250 mm Base Salida 40 mm	296,05
1052/400N	Matriz Solape 400 mm Base Salida 40 mm	296,05

Salida 50 mm

CÓDIGO	DESCRIPCIÓN	TARIFA €
1054/090N	Matriz Solape 90 mm Base Salida 50 mm	357,72
1054/110N	Matriz Solape 110 mm Base Salida 50 mm	357,72
1054/125N	Matriz Solape 125 mm Base Salida 50 mm	357,72
1054/160N	Matriz Solape 160 mm Base Salida 50 mm	357,72
1054/200N	Matriz Solape 200 mm Base Salida 50 mm	357,72
1054/225N	Matriz Solape 225 mm Base Salida 50 mm	357,72
1054/250N	Matriz Solape 250 mm Base Salida 50 mm	357,72
1054/400N	Matriz Solape 400 mm Base Salida 50 mm	357,72

Salida 63 mm

CÓDIGO	DESCRIPCIÓN	TARIFA €
1056/090N	Matriz Solape 90 mm Base Salida 63 mm	419,38
1056/110N	Matriz Solape 110 mm Base Salida 63 mm	419,38
1056/125N	Matriz Solape 125 mm Base Salida 63 mm	419,38
1056/160N	Matriz Solape 160 mm Base Salida 63 mm	419,38
1056/200N	Matriz Solape 200 mm Base Salida 63 mm	419,38
1056/225N	Matriz Solape 225 mm Base Salida 63 mm	419,38
1056/250N	Matriz Solape 250 mm Base Salida 63 mm	419,38
1056/400N	Matriz Solape 400 mm Base Salida 63 mm	419,38

ACCESORIOS POLIFUSORES

FRESAS DE CORTE

CÓDIGO	DESCRIPCIÓN	TARIFA €
1047	Fresa de Corte 20 mm	154,20
1048	Fresa de Corte 25 mm	160,37
1050	Fresa de Corte 32 mm	185,00
1052	Fresa de Corte 40 mm	308,40
1054	Fresa de Corte 50 mm	339,20
1056	Fresa de Corte 63 mm	400,86

MATRIZ AGUJEROS

Matriz para reparar agujeros

CÓDIGO	DESCRIPCIÓN	TARIFA €
1045/7	Matriz Repara Agujeros diámetro 7 mm	140,31
1045/11	Matriz Repara Agujeros diámetro 11 mm	140,31

BANCO DE TRABAJO

Caja de transporte de acero, utilizada como Banco de trabajo.
Para las máquinas de banco 6160/N, 6250/N y 7125

CÓDIGO	DIMENSIONES [mm]	TIPO	PESO [kg]	TARIFA €
5003	580 x 800 x 740	7125	35,5	792,53
5004	580 x 800 x 740	6160/N y 6250/N	35,5	1.036,11

SOPORTE

CÓDIGO	DESCRIPCIÓN	TIPO	TARIFA €
100N.0D	Soporte Suelo	A	33,33
100N.6C	Soporte Banco	B	50,86

A

B

TARIFA PRODUCTE

2023

AIGUA

Visita la nostra pàgina web:
www.dominiambiental.com

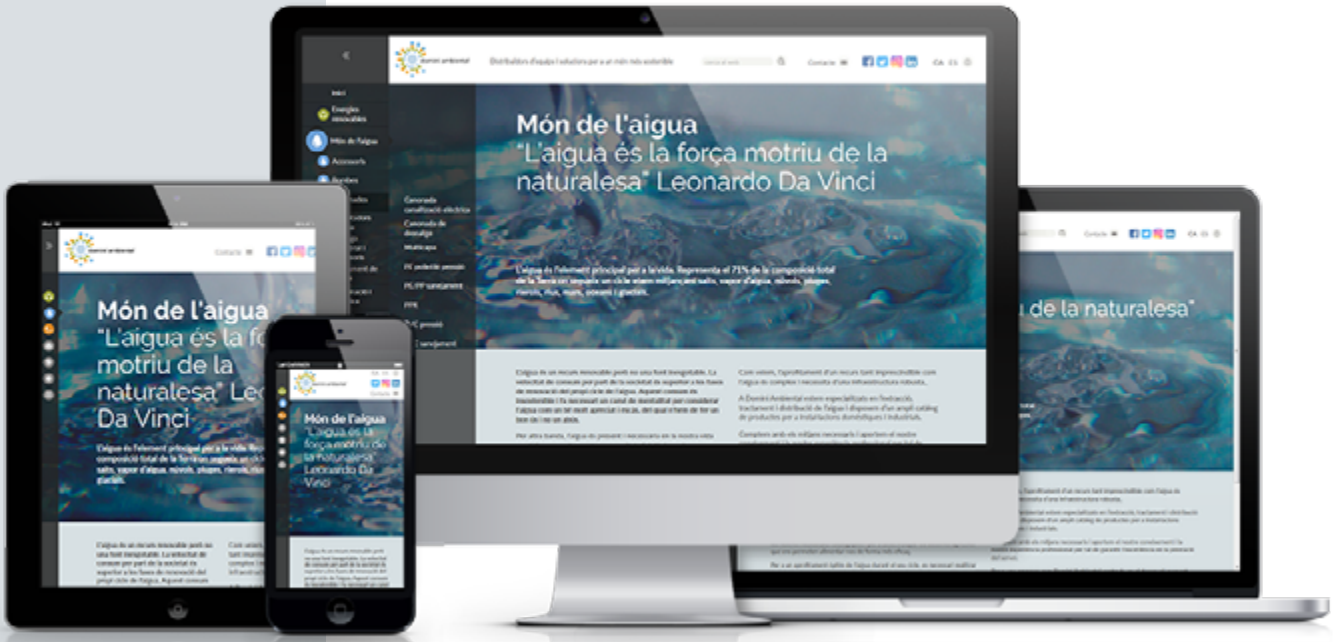

domini ambiental

Domini Ambiental SL
Pol. Ind. Santa Anna I, Ctra. BV-4511 Km. 4,2
08251 SANTPEDOR (Barcelona) - Spain
T: (+34) 938 321 791 - F: (+34) 938 321 796
comercial@dominiambiental.com
www.dominiambiental.com