GAMA SOLOLIFT2

TRITURADORAS DOMÉSTICAS

FÁCILES DE INSTALAR – FÁCILES DE MANTENER

SOLOLIFT2 es una gama única de trituradoras compactas que permiten el drenaje de cualquier aparato sanitario doméstico independientemente de la ubicación del sistema de drenaje por infiltración que exista. Tanto en el caso de un baño adicional en el ático como de un baño nuevo bajo el nivel de alcantarillado en el sótano, SOLOLIFT2 eliminará eficazmente las aguas residuales. Y proporcionará la máxima protección contra el retorno de los sistemas de alcantarillado.

La gama SOLOLIFT2 se compone de cinco trituradoras compactas diseñadas para recoger y bombear las aguas residuales de los aparatos sanitarios a la bajante más cercana a través de una delgada tubería de presión.

CARACTERÍSTICAS Y BENEFICIOS

Robustez y fiabilidad operacional

- Potentes motores con un fuerte par de apriete para cuchillas profesionales (WC-1, WC-3 y CWC-3)
- Componentes resistentes al agua caliente hasta 90 °C durante 30 minutos (C-3)
- Depósitos cerrados a presión que resisten columnas de agua de hasta 2,5 m
- Accesorios para una seguridad total, como dispositivos de alarma complementarios

Instalación y sustitución sencillas

- Descarga ajustable giratoria hasta 360º y para montaje horizontal o vertical
- Conexión de descarga flexible con la posibilidad de conectar 6 diámetros de tubería diferentes
- Conexión de entrada flexible y posibilidad de conectar 4 diámetros diferentes
- Nivel de arranque ajustable según la aplicación (C-3)
- Válvula de no retorno incluida, preparada para su instalación

Mantenimiento y reparación sencillos

- Unidad de motor compacta, reemplazable y seca de la bomba
- Acceso limpio y seco a la unidad del interruptor de nivel
- Función de drenaje independiente del depósito
- Función antibloqueo con un destornillador sin necesidad de abrir la unidad
- En caso de reparación, ésta puede llevarse a cabo sin mover la unidad de su sitio

APLICACIONES

- Baños adicionales incluso alejados del conducto de drenaje (por ejemplo en áticos)
- Protección de agua de retorno de los aparatos sanitarios cuando se encuentran por debajo del nivel de alcantarillado
- Baños adicionales e instalaciones deportivas en alojamientos turísticos y casas de campo
- Renovación de oficinas y edificios

http://moderncomfort.grundfos.com/int/wastewater/

be
think
innovate

GRUNDFOS

SOLOLIFT2: ESTACIONES ELEVADORAS AUTOMÁTICAS COMPACTAS CON O SIN CONEXIÓN DEL INODORO

Las posibilidades son infinitas porque SOLOLIFT2 es independiente de la tubería de desagüe principal; SOLOLIFT2 solo necesita una sencilla tubería de descarga de 20 mm, lo que la hace ideal para la vida moderna. Elija simplemente un nivel bajo de arranque para platos de ducha actuales extrafinos, o suba el nivel de arranque para los electrodomésticos o la bañera. Ya esté instalando un cuarto de baño de un ático o en un trastero de un sótano, SOLOLIFT2 le ofrece unos excelentes resultados y una gran tranquilidad.

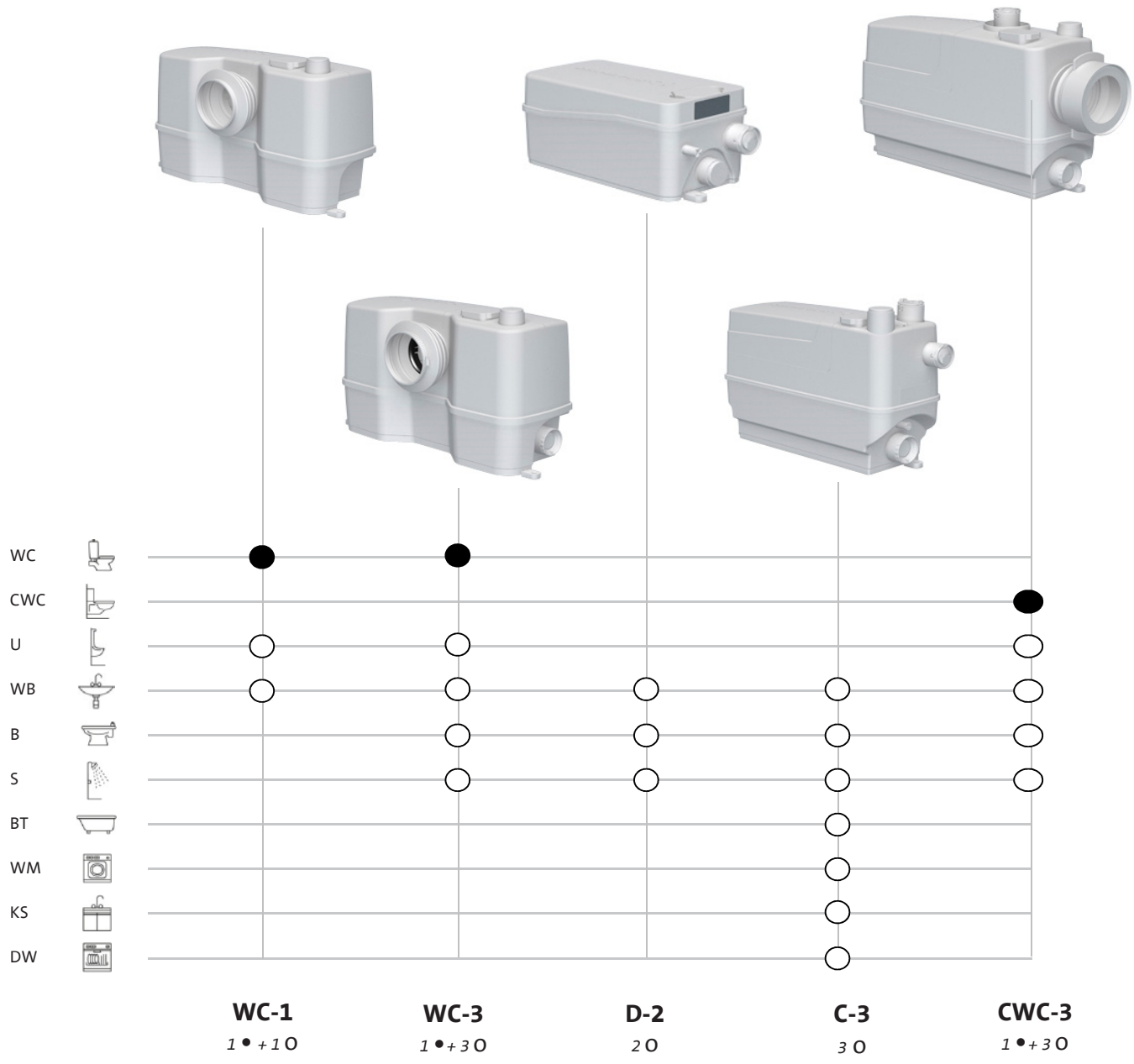

B = bidé - **BT** = bañera - **CWC** = inodoro suspendido - **DW** = lavavajillas - **S** = ducha
U = urinario - **WB** = lavabo - **KS** = fregadero - **WC** = inodoro - **WM** = lavadora

SOLOLIFT2: WC-1

La SOLOLIFT2 WC-1 es una estación elevadora automática compacta con una salida adicional, disponible para el bombeo de las aguas fecales de inodoros con una descarga horizontal.
- Proceso limpio y sencillo
- Compacto
- Trituradora potente y profesional

Temperatura del líquido:	Máx. 50°C
Clase de aislamiento:	F
Tensión de alimentación:	1 x 220-240 V - 10%/+6%, 50 Hz
Caudal:	149 l/min máx.
Altura:	8,5 m máx.
Longitud máx. tubería descarga:	Hor. -1%: máx. 90 m, Vert. : máx. 6 m (D-2: 4 m)
	CONSULTE LA DOCUMENTACIÓN TÉCNICA PARA OBTENER MÁS DETALLES.

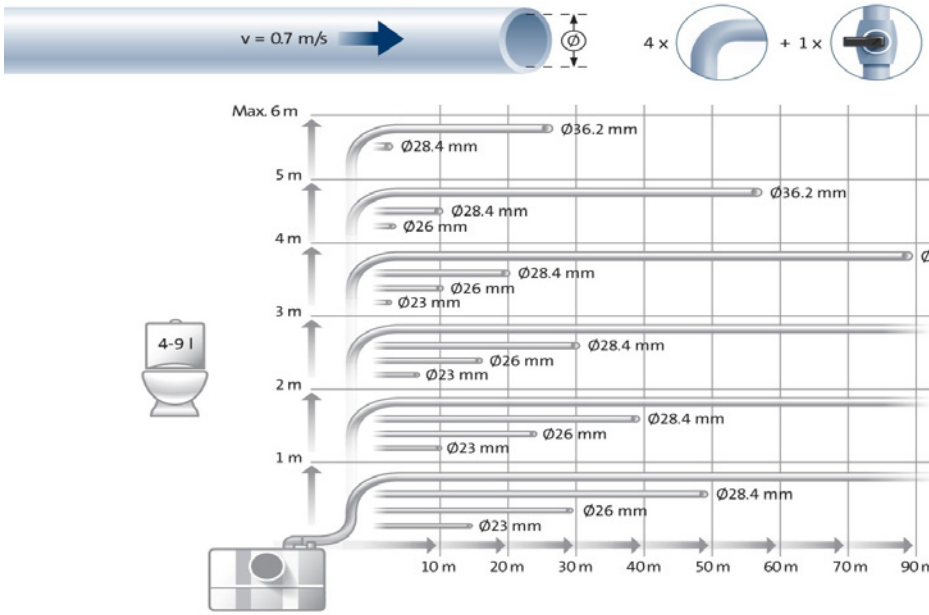

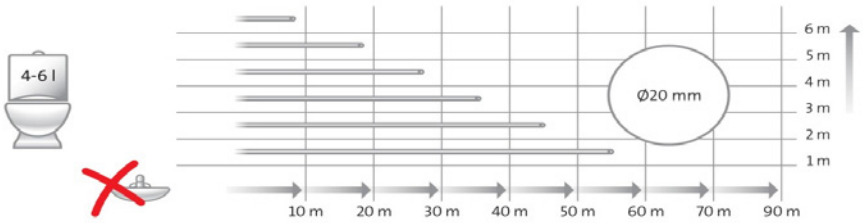

7.4

MPG18

Conexión Entrada [ø]	Conexión Salida [ø]	Posibles conexiones [1+1]	P [W]	Cable* [m]	Modelo	Código	Precio
32/36/40 mm	22/25/28/32/36/40 mm	WC + U/WB	620	1,2m	**SOLOLIFT2 WC-1**	**97775314**	**640,00**

B = bidé - **BT** = bañera - **CWC** = inodoro suspendido - **DW** = lavavajillas - **S** = ducha
U = urinario - **WB** = lavabo - **KS** = fregadero - **WC** = inodoro - **WM** = lavadora

*con clavija Schuko

Accesorios

MPG51

Descripción	Modelo	Código	Precio
Módulo de alarma	**ALARMA PCB**	**97772315**	**75,00**
Manguera flexible	**FLEXIBLE**	**97772316**	**38,00**
Manguera de drenaje	**DRENAJE**	**97789093**	**29,00**

MPGS1

Descripción	Modelo	Código	Precio
Kit de motor completo (WC-1/WC-3/CWC-3)	**MK (C)WC**	97775341	**331,00**

SOLOLIFT2: WC-3

La SOLOLIFT WC-3 es una estación elevadora automática compacta con 3 entradas adicionales, apta para el bombeo de aguas residuales domésticas de duchas, bidés y lavabos, pero también aguas fecales de inodoros con descarga horizontal.
- Trituradora robusta y profesional
- Diseño compacto
- Proceso limpio y sin problemas

Temperatura del líquido:	Máx. 50°C
Clase de aislamiento:	F
Tensión de alimentación:	1 x 220-240 V - 10%/+6%, 50 Hz
Caudal:	149 l/min máx.
Altura:	8,5 m máx.
Longitud máx. tubería descarga:	Hor. -1%: máx. 90 m, Vert. : máx. 6 m (D-2: 4 m)
	CONSULTE LA DOCUMENTACIÓN TÉCNICA PARA OBTENER MÁS DETALLES.

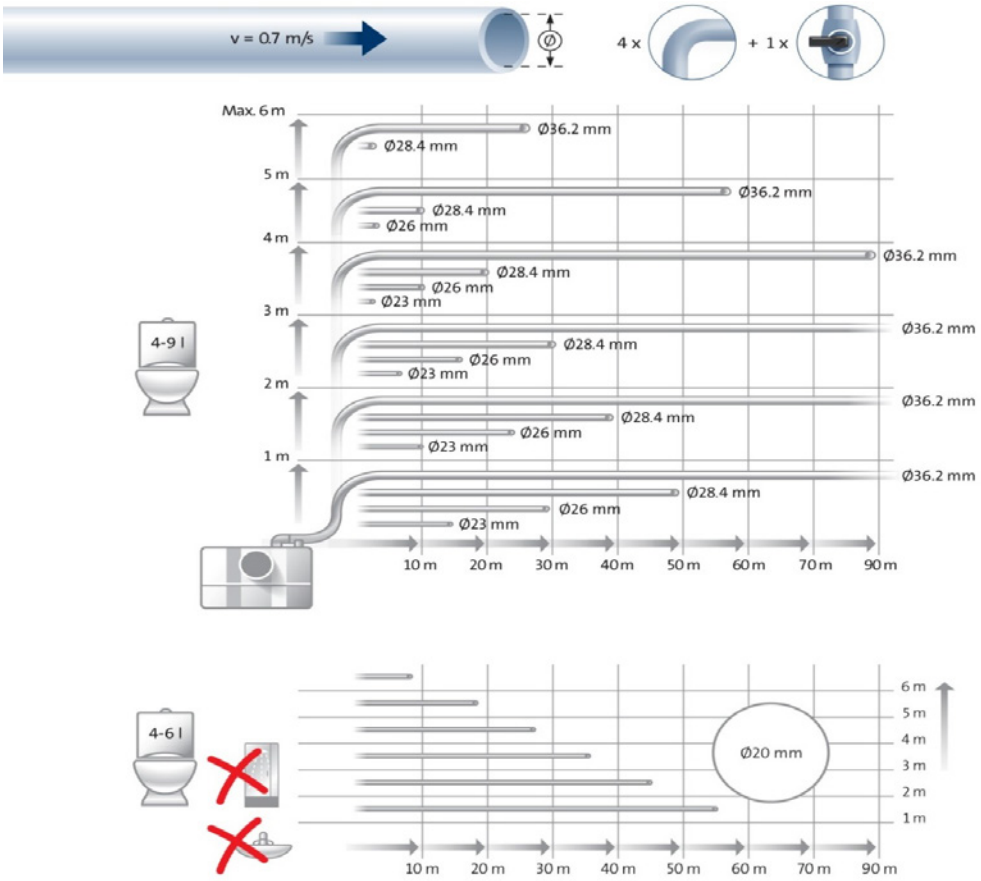

MPG18

Conexión Entrada [ø]	Conexión Salida [ø]	Posibles conexiones [1+3]	P [W]	Cable* [m]	Modelo	Código	Precio
32/36/40/50 mm	22/25/28/32/36/40 mm	WC + U/WB/B/S	620	1,2m	**SOLOLIFT2 WC-3**	**97775315**	**777,00**

B = bidé - **BT** = bañera - **CWC** = inodoro suspendido - **DW** = lavavajillas - **S** = ducha
U = urinario - **WB** = lavabo - **KS** = fregadero - **WC** = inodoro - **WM** = lavadora

*con clavija Schuko

Accesorios

MPG51

Descripción	Modelo	Código	Precio
Kit 2de entrada D50/40/40	**INL KIT WC/CWC/C3**	**97775335**	**36,00**
Módulo de alarma	**ALARMA PCB**	**97772315**	**75,00**
Manguera flexible	**FLEXIBLE**	**97772316**	**38,00**
Manguera de drenaje	**DRENAJE**	**97789093**	**29,00**

MPGS1

Descripción	Modelo	Código	Precio
Kit de motor completo (WC-1/WC-3/CWC-3)	**MK (C)WC**	97775341	**331,00**

SOLOLIFT2: D-2

La SOLOLIFT2 D-2 es una estación elevadora automática muy compacta, apta para el bombeo de aguas grises. Sus sencillas funcionalidades incluyen un interruptor de presión suelto y extraíble que facilita las posibles revisiones. Debido a su tamaño, es posible instalar la SOLOLIFT D-2 bajo una cabina de ducha o al lado de ésta.

- Ultracompacta
- Proceso limpio y sencillo
- Bajo nivel de arranque

Temperatura del líquido:	Máx. 50°C
Clase de aislamiento:	F
Tensión de alimentación:	1 x 220-240 V - 10%/+6%, 50 Hz
Caudal:	119 l/min máx.
Altura:	5,5m máx.
Longitud máx. tubería descarga:	Hor. -1%: máx. 90 m, Vert. : máx. 6 m (D-2: 4 m)
	CONSULTE LA DOCUMENTACIÓN TÉCNICA PARA OBTENER MÁS DETALLES.

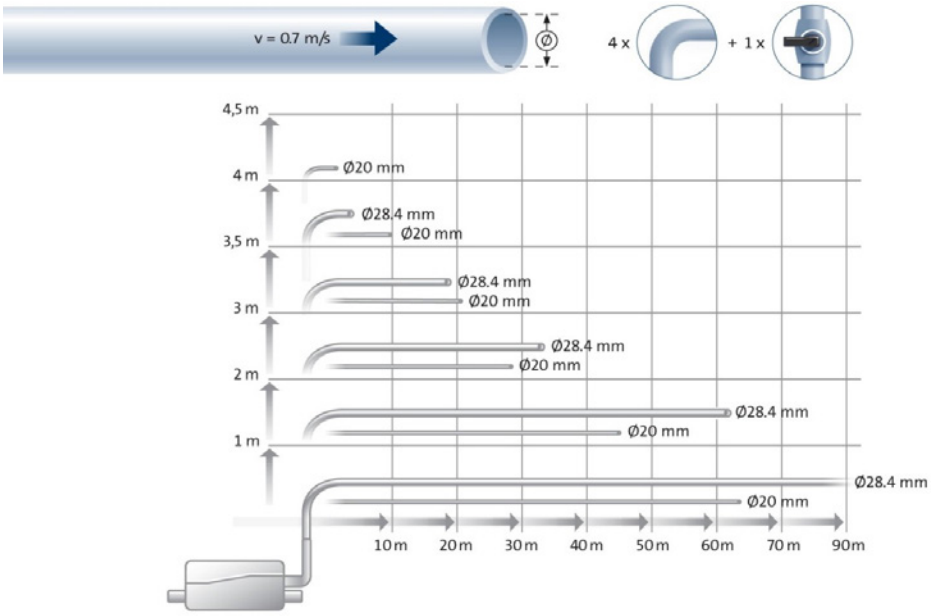

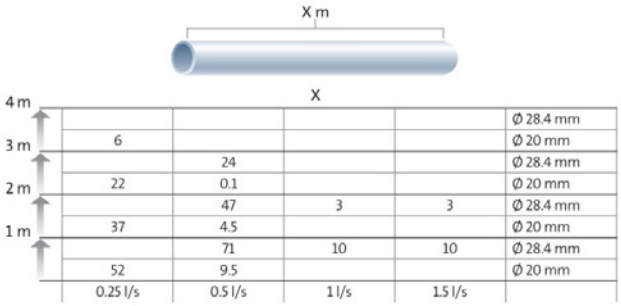

7.4

MPG18

Conexión Entrada [ø]	Salida [ø]	Posibles conexiones [2]	P [W]	Cable* [m]	Modelo	Código	Precio
36/40 mm	22/32 mm	S + WB	280	1,2m	**SOLOLIFT2 D-2**	**97775318**	**574,00**

*con clavija Schuko

B = bidé - **BT** = bañera - **CWC** = inodoro suspendido - **DW** = lavavajillas - **S** = ducha
U = urinario - **WB** = lavabo - **KS** = fregadero - **WC** = inodoro - **WM** = lavadora

Accesorios

MPG51

Descripción	Modelo	Código	Precio
Kit 2ª entrada D40/40/32	**ENT KIT D2**	**97775334**	**33,00**
Manguera flexible	**FLEXIBLE**	**97772316**	**38,00**

MPGS1

Descripción	Modelo	Código	Precio
Kit de motor completo (D2)	**MK D2**	97775343	**215,00**

SOLOLIFT2: C-3

La SOLOLIFT2 C-3 está diseñada para bombear aguas grises hasta 90 °C de una lavadora (profesional), lavavajillas, fregadero, bañera, lavabo o ducha.
- Eficiente con volúmenes variables
- Diseño muy compacto
- Proceso limpio y sencillo

Temperatura del líquido:	75 °C contínuos (30 min máx.: 90 °C)
Clase de aislamiento:	F
Tensión de alimentación:	1 x 220-240 V - 10%/+6%, 50 Hz
Caudal:	204 l/min máx.
Altura:	8,5 m máx.
Longitud máx. tubería descarga:	Hor. -1%: máx. 90 m, Vert. : máx. 6 m (D-2: 4 m)
	CONSULTE LA DOCUMENTACIÓN TÉCNICA PARA OBTENER MÁS DETALLES.

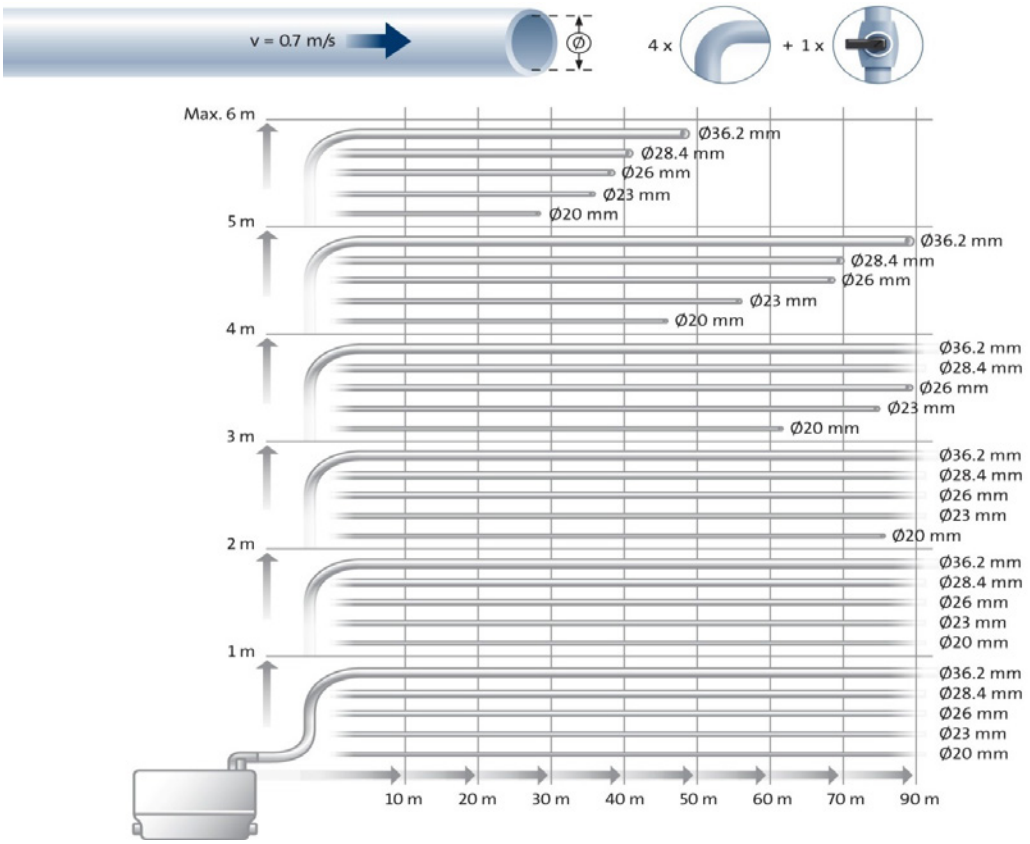

MPG18

Conexión Entrada [ø]	Conexión Salida [ø]	Posibles conexiones [3]	P [W]	Cable* [m]	Modelo	Código	Precio
32/36/40/50 mm	22/25/28/32/36/40 mm	WM/DW/KS/BT/S/WB	640	1,2m	**SOLOLIFT2 C-3**	**97775317**	**724,00**

B = bidé - **BT** = bañera - **CWC** = inodoro suspendido - **DW** = lavavajillas - **S** = ducha
U = urinario - **WB** = lavabo - **KS** = fregadero - **WC** = inodoro - **WM** = lavadora

*con clavija Schuko

7.4

Accesorios

MPG51

Descripción	Modelo	Código	Precio
Kit 2ª entrada D50/40/32	**INL KIT WC/CWC/C3**	**97775335**	**36,00**
Flotador de alarma	**FLOTADOR ALARMA**	**97775337**	**55,00**
Control LCA2	**LCA2**	97775338	**263,00**
Manguera flexible	**FLEXIBLE**	**97772316**	**38,00**

MPGS1

Descripción	Modelo	Código	Precio
Kit de motor completo (C3)	**MK C3**	97775342	**252,00**

SOLOLIFT2: CWC-3

La SOLOLIFT2 CWC-3 es una estación elevadora automática, pequeña y compacta, diseñada para inodoros suspendidos. El diseño es fino, para una fácil integración en el hueco de un moderno sistema integrado para la descarga de un inodoro suspendido.
- Instalación integrada
- Trituradora potente y fiable
- Proceso limpio y sencillo

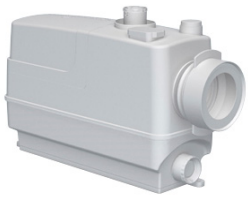

Temperatura del líquido:	Máx. 50°C
Clase de aislamiento:	F
Tensión de alimentación:	1 x 220-240 V - 10%/+6%, 50 Hz
Caudal:	137 l/min máx.
Altura:	8,5 m máx.
Longitud máx. tubería descarga:	Hor. -1%: máx. 90 m, Vert. : máx. 6 m (D-2: 4 m)
	CONSULTE LA DOCUMENTACIÓN TÉCNICA PARA OBTENER MÁS DETALLES.

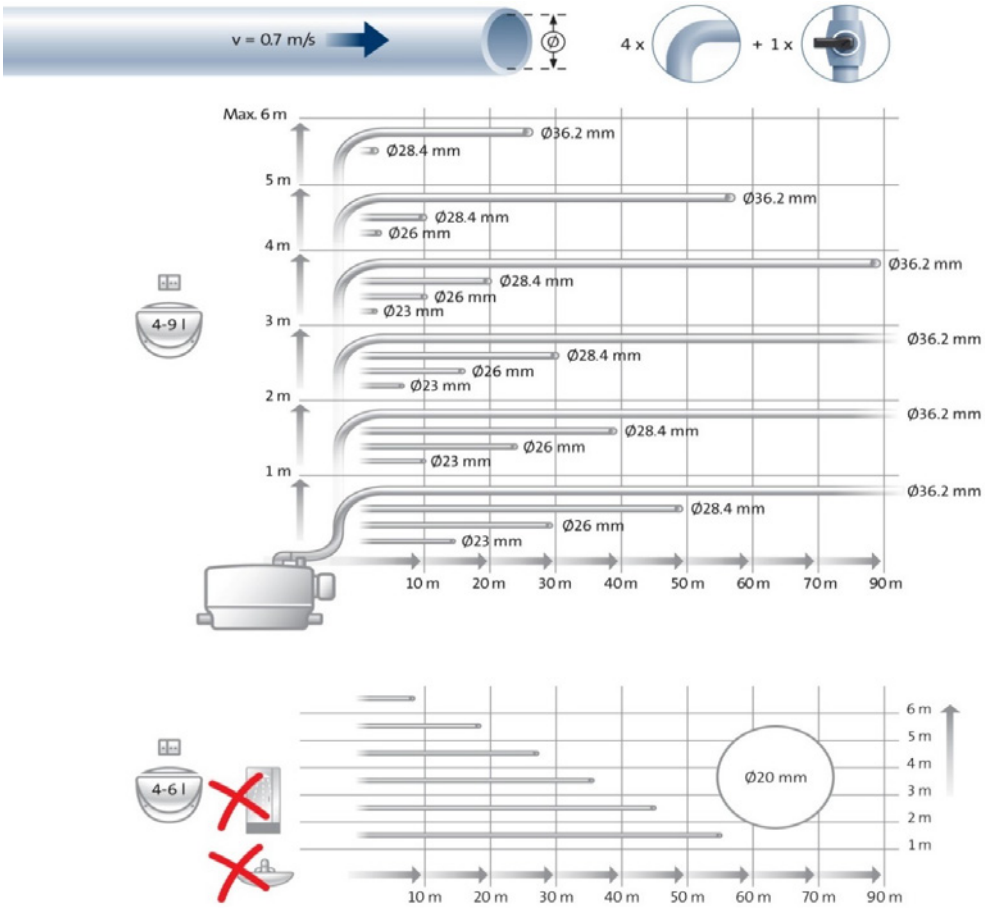

7.4

MPG18

Conexión Entrada [ø]	Conexión Salida [ø]	Posibles conexiones [1+3]	P [W]	Cable* [m]	Modelo	Código	Precio
32/36/40/50 mm	22/25/28/32/36/40 mm	CWC + U/WB/B/S	620	1,2m	**SOLOLIFT2 CWC-3**	**97775316**	**805,00**

B = bidé - **BT** = bañera - **CWC** = inodoro suspendido - **DW** = lavavajillas - **S** = ducha
U = urinario - **WB** = lavabo - **KS** = fregadero - **WC** = inodoro - **WM** = lavadora

*con clavija Schuko

Accesorios

MPG51

Descripción	Modelo	Código	Precio
Kit 2ª entrada D50/40/32	**INL KIT WC/CWC/C3**	**97775335**	**36,00**
Módulo de alarma	**ALARMA PCB**	**97772315**	**75,00**
Manguera flexible	**FLEXIBLE**	**97772316**	**38,00**

MPGS1

Descripción	Modelo	Código	Precio
Kit de motor completo/Kit de motor completo (WC-1/WC-3/CWC-3)	**MK (C)WC**	97775341	**331,00**

MULTILIFT: Estaciones elevadoras

Resumen de Multilift

Estaciones elevadoras completas

La gama MULTILIFT ofrece estaciones elevadoras completas premontadas diseñadas para elevar las aguas residuales que se encuentran por debajo del nivel de alcantarillado de edificios de cualquier tamaño y en el sistema de alcantarillado. Combinando bombas, tanques y controles, garantizan una fácil instalación con el menor coste posible y ofrece décadas de funcionamiento fiable. Las estaciones elevadoras MULTILIFT son aptas para cualquier tipo y tamaño de edificio, tanto como parte de los diseños iniciales como readaptaciones. Las maniobras y los pozos de bombeo son cosa del pasado y ahora puede convertir fácilmente sótanos en aseos y trasteros con poco esfuerzo.

Tipos de fluido

Las estaciones elevadoras MULTILIFT le ofrecen la posibilidad de elegir entre dos tecnologías de bombeo diferentes. Puede elegir entre un conducto libre de hasta 80 mm o la tecnología de una potente trituradora (MOG , MDG). Ambas tecnologías descargan de manera fiable las aguas residuales domésticas (pH 4 a pH 10) que contiene sólidos como fibras, textiles y heces.

Multilift en el trabajo

Amplia gama para distintas aplicaciones

La gama MULTILIFT cubre edificios de todos los tamaños, desde viviendas unifamiliares a grandes edificios comerciales o industriales. Sea cual sea la escala, las unidades MULTILIFT están diseñadas para ser compactas, fiables y fácilmente instalables de manera fiable. Con un cuello de cisne/cierre antirretorno, ofrecen incluso una protección completa contra reflujo y garantizan la retirada de aguas residuales en condiciones extremas.

Elegir el tamano adecuado

El dimensionamiento correcto de su estación elevadora es fundamental para el rendimiento. Las herramientas para el dimensionamiento, los planos de instalación y las instrucciones están disponibles online en el centro de productos de Grundfos y nuestros expertos asesores siempre están preparados para ayudarle. La siguiente tabla muestra un rápido vistazo a la capacidad de drenaje de MULTILIFT.

Resumen

	Estación elevadora	Número de bombas	Número máx. de arranques por unidad/h**	Máx. volumen efectivo del tanque [l]	Rendimiento pico***			Máx. capacidad de drenaje* [l/h] = Máx. caudal de entrada	
					DN40 [l/s]	DN80 [l/s]	DN100 [l/s]	1 bomba**	con 2 bombas en funcionamiento
Unidades con una sola bomba	MS	1	40	28	–	3,5-8	5,6-8	1.680	-
	M	1	40	62	–	3,5-16	5,6-16	3.720	-
	MOG	1	40	50	0,5-4,5			3.000	-
Unidades con doble bomba	MD	2	60	86		3,5-16	5,6-16	5.160	10.320
	MLD	2	60	190		3,5-16	5,6-16	11.400	22.800
	MDG	2	60	50	0,5-4,5			3.000	6.000
	MD1/MDV	2	60	240-720		3,5-18	5,6-28	14.400	28.800

* Condiciones: caudal de entrada irregular, los valores son independientes del punto de trabajo y válidos para el nivel más elevado de arranque

** Valores recomendados para dimensionamiento de estaciones con doble bomba para garantizar al 100% un funcionamiento de backup

*** En función del respectivo punto de trabajo, para funcionamiento de 1 bomba.

Resumen de estaciones elevadoras

Viviendas unifamiliares e instalaciones que no requieren una bomba de reserva.		MSS M MOG
Viviendas unifamiliares o multifamiliares, edificios comerciales pequeños, oficinas, colegios, restaurantes, pequeños hoteles, etc.		MD MDG
Edificios comerciales, oficinas, colegios, hoteles, hospitales, restaurantes, etc.		MLD
Viviendas multifamiliares, edificios públicos grandes (hospitales, colegios, etc.), edificios comerciales grandes (centros comerciales, etc.), edificios gubernamentales y edificios industriales.	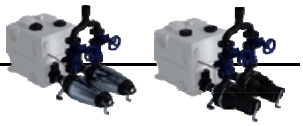	MD1 MDV

Nuevo detector de nivel mejorado

- Detección continua y sin contacto de nivel mediante elemento sensor de presión piezorresistente incorporado
- Componentes estáticos como flotadores que pueden dar lugar a bloqueos cuando entran en contacto con papel o materiales sucios
- Supervisión continua del elemento sensor mediante un controlador inteligente
- El funcionamiento del detector no es sensible a la suciedad

Sistema de entrada único y continuo

- El sistema de entrada único y continuo deja obsoleto el trabajo de ajuste previo in situ de la estación elevadora a la tubería de entrada
- La entrada giratoria 360° en DN100 y DN150 permite conectar cualquier medida entre 170 y 315 mm (de la parte inferior al eje de la tubería)
- Autocierre de la tubería y el sistema de entrada mediante junta de estanqueidad especial (empuje y cierre)

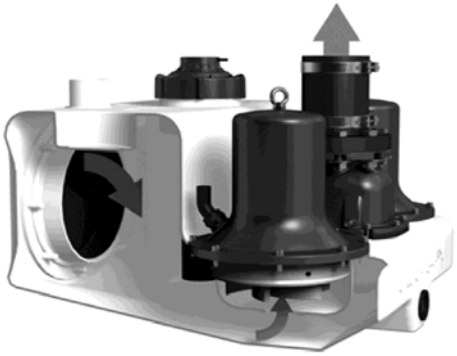

Diseño único del fondo del tanque

- Evita la sedimentación y reduce enormemente la necesidad de limpieza del tanque
- Reducción del riesgo de obstrucción del tanque
- Reducción del volumen de agua restante dentro del tanque cuando la bomba está apagada

MULTILIFT: VERSIÓN MSS

Multilift MSS está diseñada conforme a EN 12050-1 y se suministra completa y lista para ser instalada con válvula de no retorno o sin válvula de no retorno si se desea usar una válvula externa. Multilift MSS es una estación elevadora extremadamente compacta y fiable con un controlador fácil de usar para el bombeo de aguas residuales domésticas (con heces) en viviendas unifamiliares o casas de vacaciones.

Se incluye:

Instalación completa, premontada con tanque recolector hermético al gas, hermético a la presión e inodoro hecho de polietileno (PE) resistente a las aguas residuales, 1x230 V de controlador 3 x 400 V LC 220. (el controlador tiene una salida de señal de alarma NA/NC, máx. 250VAC - 2A) , una bomba en acero inoxidable y una válvula de no retorno, en función del modelo.

Método de arranque:	Arranque directo (DOL)
Paso libre de sólidos:	50 mm, vortex
Temperatura del líquido:	Máx. 40 °C para periodos cortos de hasta 60 °C (máx. 5 minutos por hora)
Grado de protección de estación elevadora:	IP 68
Grado de protección de controlador LC 220:	IP 56

MPG31

Válvula anti retorno	Nivel de entrada [mm]	Reserva PE [l]	Volumen de ef. [l]	Peso [kg]	Tensión [V]	Clavija	Cable [m]	Longitud cable del controlador al motor [m]	Modelo	Código	Precio
Sí	180 / 250	44	20 / 28	28	1 x 230	Schuko	1,5	4	**MSS.11.1.2**	97901037	**2.423,00**
					3 x 400	CEE 3P+N+E, 16A	1,5	4	**MSS.11.3.2**	97901027	**2.423,00**
					1 x 230	Schuko	1,5	10	**MSS.11.1.2**	97901028	**2.538,00**
					3 x 400	CEE 3P+N+E, 16A	1,5	10	**MSS.11.3.2**	97901029	**2.538,00**
No	180 / 250				1 x 230	Schuko	1,5	4	**MSS.11.1.2**	97901030	**2.236,00**
					3 x 400	CEE 3P+N+E, 16A	1,5	4	**MSS.11.3.2**	97901061	**2.236,00**
					1 x 230	Schuko	1,5	10	**MSS.11.1.2**	97901062	**2.351,00**
					3 x 400	CEE 3P+N+E, 16A	1,5	10	**MSS.11.3.2**	97901063	**2.351,00**

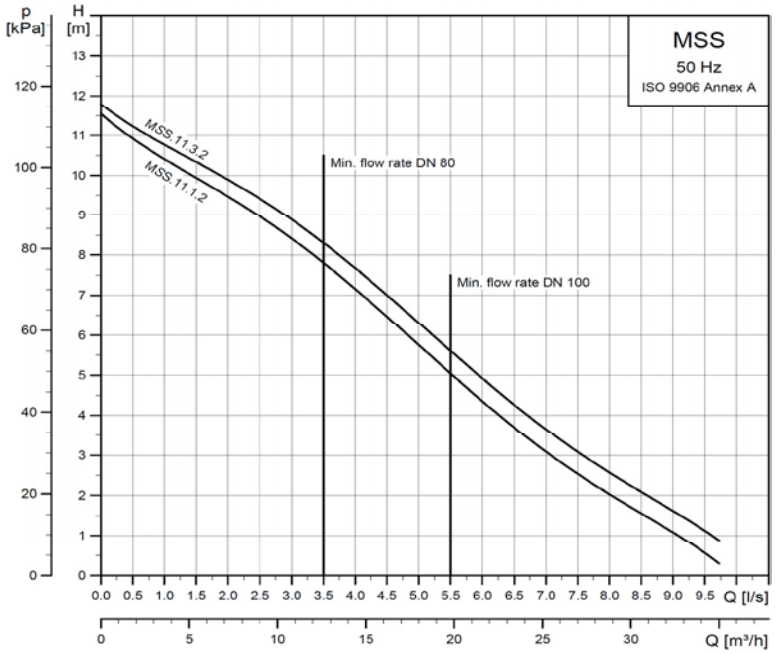

MULTILIFT: VERSIÓN M

Multilift M está diseñada conforme a EN 12050-1 y se suministra completa y lista para ser instalada con válvula de no retorno. Multilift M es una estación elevadora compacta y fiable con un controlador fácil de usar para el bombeo de aguas residuales domésticas (con heces) en viviendas unifamiliares o aplicaciones comerciales pequeñas.

Se incluye:

Las estaciones elevadoras Multilift M de Grundfos se suministran completas con tanque de recogida, una bomba monofásica o trifásica, sensor de nivel, válvula de no retorno y controlador LC 221. Un controlador LC221 con microprocesador está equipado con pantalla para posibilidades completas de supervisión. Se suministra con 4 contactos de potencial libre NA/NC, máx. 250VAC / 2A. para bomba 1 y/o 2 en funcionamiento, bomba 1 y/o 2 averiada, alarma de alto nivel de agua y avería común. Además, LC 221 tiene seis entradas digitales, una conectada a un sensor de presión piezorresistente PCB (premontado). En caso de que el suministro eléctrico normal falle, se puede instalar una batería (complementaria).

Método de arranque:	Arranque directo (DOL)
Paso libre de sólidos:	50 mm, vortex
Temperatura del líquido:	Máx. 40 °C para periodos cortos de hasta 60 °C (máx. 5 minutos por hora)
Grado de protección de estación elevadora:	IP 68
Grado de protección de controlador LC 221:	IP 56

MPG31

Nivel de entrada [mm]	Reserva PE [l]	Volumen de ef. [l]	Peso [kg]	Tensión* [V]	Clavija	Cable [m]	Longitud cable del controlador al motor [m]	Modelo	Código	Precio
180 / 250 / 315	92	34 / 49 / 62	69	1 x 230	Schuko	1,5	4	**M.12.1.4**	97901064	**3.894,00**
			69	3 x 400	CEE 3P+N+E, 16A	1,5		**M.12.3.4**	97901065	**3.894,00**
			69	1 x 230	Schuko	1,5		**M.15.1.4**	97901066	**4.269,00**
			69	3 x 400	CEE 3P+N+E, 16A	1,5		**M.15.3.4**	97901067	**4.269,00**
			70.5	3 x 400	CEE 3P+N+E, 16A	1,5		**M.22.3.4**	97901068	**4.558,00**
			72	3 x 400	CEE 3P+N+E, 16A	1,5		**M.24.3.2**	97901070	**4.846,00**
			72	3 x 400	CEE 3P+N+E, 16A	1,5		**M.32.3.2**	97901072	**5.336,00**
			72	3 x 400	CEE 3P+N+E, 16A	1,5		**M.38.3.2**	97901074	**5.711,00**
180 / 250 / 315	92	34 / 49 / 62	69	1 x 230	Schuko	1,5	10	**M.12.1.4**	97901076	**4.038,00**
			69	3 x 400	CEE 3P+N+E, 16A	1,5		**M.12.3.4**	97901077	**4.038,00**
			69	1 x 230	Schuko	1,5		**M.15.1.4**	97901078	**4.471,00**
			69	3 x 400	CEE 3P+N+E, 16A	1,5		**M.15.3.4**	97901079	**4.471,00**
			70.5	3 x 400	CEE 3P+N+E, 16A	1,5		**M.22.3.4**	97901080	**4.760,00**
			72	3 x 400	CEE 3P+N+E, 16A	1,5		**M.24.3.2**	97901081	**5.048,00**
			72	3 x 400	CEE 3P+N+E, 16A	1,5		**M.32.3.2**	97901082	**5.481,00**
			72	3 x 400	CEE 3P+N+E, 16A	1,5		**M.38.3.2**	97901083	**5.856,00**

* 3 x 230V = previa solicitud

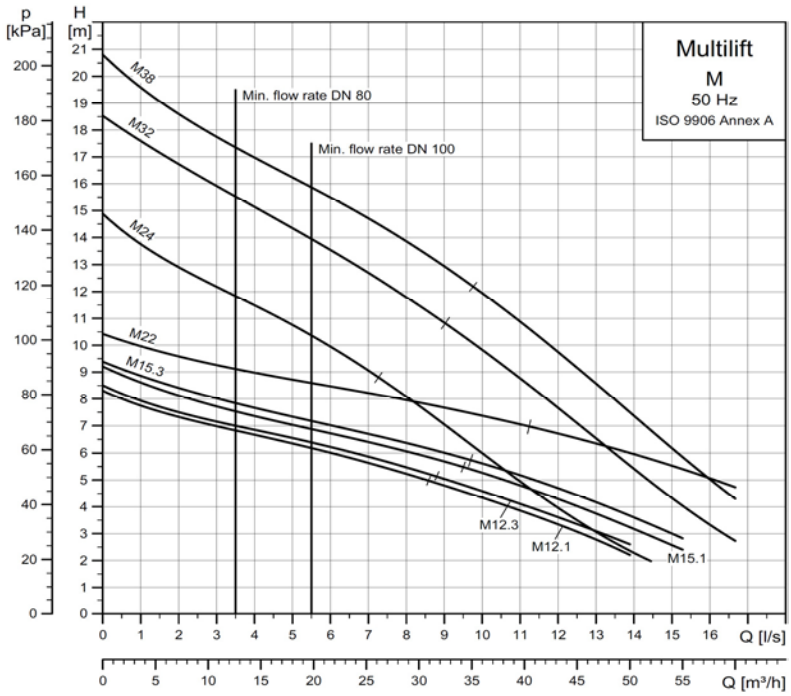

MULTILIFT: VERSIÓN MD

Multilift MD está diseñada conforme a EN 12050-1 y se suministra completa y lista para ser instalada con válvula de no retorno. Es una estación elevadora compacta y fiable con un controlador fácil de usar para el bombeo de aguas residuales domésticas (con heces) en viviendas multifamiliares y en edificios públicos y comerciales como oficinas, colegios, hoteles y restaurantes.

Se incluye:

Las estaciones elevadoras Multilift MD de Grundfos se suministran completas con tanque de recogida, dos bombas monofásicas o trifásicas, sensor de nivel, válvula de no retorno y controlador LC 221. Un controlador LC221 con microprocesador está equipado con pantalla para posibilidades completas de supervisión. Se suministra con 4 contactos de potencial libre NA/NC, máx. 250VAC / 2A. para bomba 1 y/o 2 en funcionamiento, bomba 1 y/o 2 averiada, alarma de alto nivel de agua y avería común. Además, LC 221 tiene seis entradas digitales, una conectada a un sensor de presión piezorresistente PCB (premontado). En caso de que el suministro eléctrico normal falle, se puede instalar una batería (complementaria).

Método de arranque:	Arranque directo (DOL)
Paso libre de sólidos:	50 mm, vortex
Temperatura del líquido:	Máx. 40 °C para periodos cortos de hasta 60 °C (máx. 5 minutos por hora)
Grado de protección de estación elevadora:	IP 68
Grado de protección de controlador LC 221:	IP 56

MPG31

Nivel de entrada [mm]	Reserva PE [l]	Volumen de ef. [l]	Peso [kg]	Tensión* [V]	Clavija	Cable [m]	Longitud cable del controlador al motor [m]	Modelo	Código	Precio
80 / 250 / 315	139	49 / 69 / 86	119	1 x 230	CEE 2P+E 32A	1,5	4	**MD.12.1.4**	97901084	**6.808,00**
			119	3 x 400	CEE 3P+N+E, 16A			**MD.12.3.4**	97901085	**6.663,00**
			119	1 x 230	CEE 2P+E 32A			**MD.15.1.4**	97901086	**7.183,00**
			119	3 x 400	CEE 3P+N+E, 16A			**MD.15.3.4**	97901087	**7.038,00**
			121	3 x 400	CEE 3P+N+E, 16A			**MD.22.3.4**	97901088	**7.644,00**
			126	3 x 400	CEE 3P+N+E, 16A			**MD.24.3.2**	97901090	**8.019,00**
			126	3 x 400	CEE 3P+N+E, 16A			**MD.32.3.2**	97901092	**8.365,00**
			126	3 x 400	CEE 3P+N+E, 16A			**MD.38.3.2**	97901094	**9.519,00**
180 / 250 / 315	130	49 / 69 / 86	119	1 x 230	CEE 2P+E 32A	1,5	10	**MD.12.1.4**	97901096	**7.096,00**
			119	3 x 400	CEE 3P+N+E, 16A			**MD.12.3.4**	97901097	**6.952,00**
			119	1 x 230	CEE 2P+E 32A			**MD.15.1.4**	97901098	**7.471,00**
			119	3 x 400	CEE 3P+N+E, 16A			**MD.15.3.4**	97901099	**7.327,00**
			121	3 x 400	CEE 3P+N+E, 16A			**MD.22.3.4**	97901100	**7.933,00**
			126	3 x 400	CEE 3P+N+E, 16A			**MD.24.3.2**	97901101	**8.308,00**
			126	3 x 400	CEE 3P+N+E, 16A			**MD.32.3.2**	97901102	**8.654,00**
			126	3 x 400	CEE 3P+N+E, 16A			**MD.38.3.2**	97901103	**10.384,00**

* 3 x 230V = previa solicitud

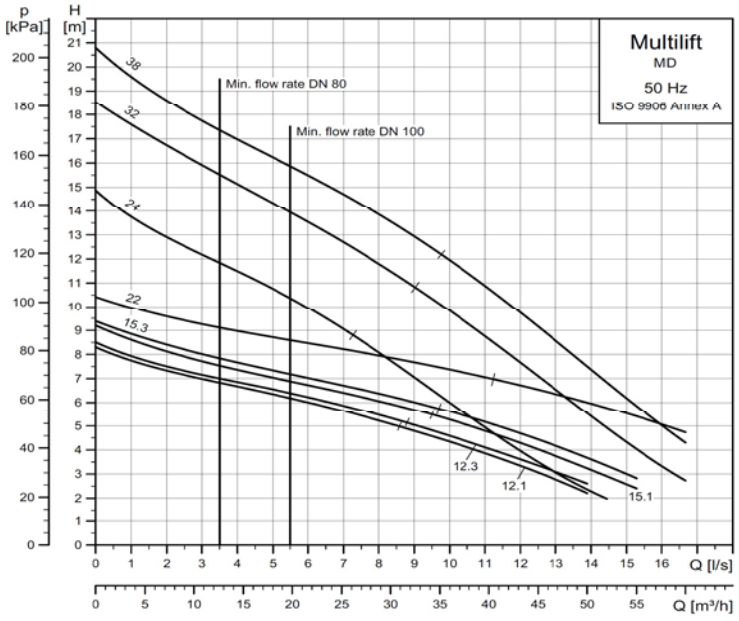

MULTILIFT: VERSIÓN MLD

Multilift MLD está diseñada conforme a EN 12050-1 y se suministra completa y lista para ser instalada con válvula de no retorno. Es una estación elevadora compacta y fiable con un controlador fácil de usar para el bombeo de aguas residuales domésticas (con heces) en viviendas multifamiliares y en edificios públicos y comerciales como oficinas, colegios, hoteles y restaurantes.

Se incluye:

Las estaciones elevadoras Multilift MD de Grundfos se suministran completas con tanque de recogida, dos bombas monofásicas o trifásicas, sensor de nivel, válvula de no retorno y controlador LC 221. Un controlador LC221 con microprocesador está equipado con pantalla para posibilidades completas de supervisión. Se suministra con 4 contactos de potencial libre NA/NC, máx. 250VAC / 2A. para bomba 1 y/o 2 en funcionamiento, bomba 1 y/o 2 averiada, alarma de alto nivel de agua y avería común. Además, LC 221 tiene seis entradas digitales, una conectada a un sensor de presión piezorresistente PCB (premontado). En caso de que el suministro eléctrico normal falle, se puede instalar una batería (complementaria).

Método de arranque:	Arranque directo (DOL)
Paso libre de sólidos:	50 mm, vortex
Temperatura del líquido:	Máx. 40 °C para periodos cortos de hasta 60 °C (máx. 5 minutos por hora)
Grado de protección de estación elevadora:	IP 68
Grado de protección de controlador LC 221:	IP 56

MPG31

Nivel de entrada [mm]	Reserva PE [l]	Volumen de ef. [l]	Peso [kg]	Tensión* [V]	Clavija	Cable [m]	Longitud de cable del controlador al motor [m]	Modelo	Código	Precio
560	270	190	130	1 x 230	CEE 2P+E 32A	1,5	4	**MLD.12.1.4**	97901104	**10.529,00**
			130	3 x 400	CEE 3P+N+E, 16A			**MLD.12.3.4**	97901105	**10.529,00**
			130	1 x 230	CEE 2P+E 32A			**MLD.15.1.4**	97901106	**11.106,00**
			130	3 x 400	CEE 3P+N+E, 16A			**MLD.15.3.4**	97901107	**11.106,00**
			132	3 x 400	CEE 3P+N+E, 16A			**MLD.22.3.4**	97901108	**11.394,00**
			136	3 x 400	CEE 3P+N+E, 16A			**MLD.24.3.2**	97901110	**11.682,00**
			136	3 x 400	CEE 3P+N+E, 16A			**MLD.32.3.2**	97901112	**11.971,00**
			136	3 x 400	CEE 3P+N+E, 16A			**MLD.38.3.2**	97901114	**12.548,00**
560	270	190	130	1 x 230	CEE 2P+E 32A	1,5	10	**MLD.12.1.4**	97901116	**10.817,00**
			130	3 x 400	CEE 3P+N+E, 16A			**MLD.12.3.4**	97901117	**10.817,00**
			130	1 x 230	CEE 2P+E 32A			**MLD.15.1.4**	97901118	**11.394,00**
			130	3 x 400	CEE 3P+N+E, 16A			**MLD.15.3.4**	97901119	**11.394,00**
			132	3 x 400	CEE 3P+N+E, 16A			**MLD.22.3.4**	97901120	**11.682,00**
			136	3 x 400	CEE 3P+N+E, 16A			**MLD.24.3.2**	97901121	**11.971,00**
			136	3 x 400	CEE 3P+N+E, 16A			**MLD.32.3.2**	97901122	**12.259,00**
			136	3 x 400	CEE 3P+N+E, 16A			**MLD.38.3.2**	97901123	**12.836,00**

* 3 x 230V = previa solicitud

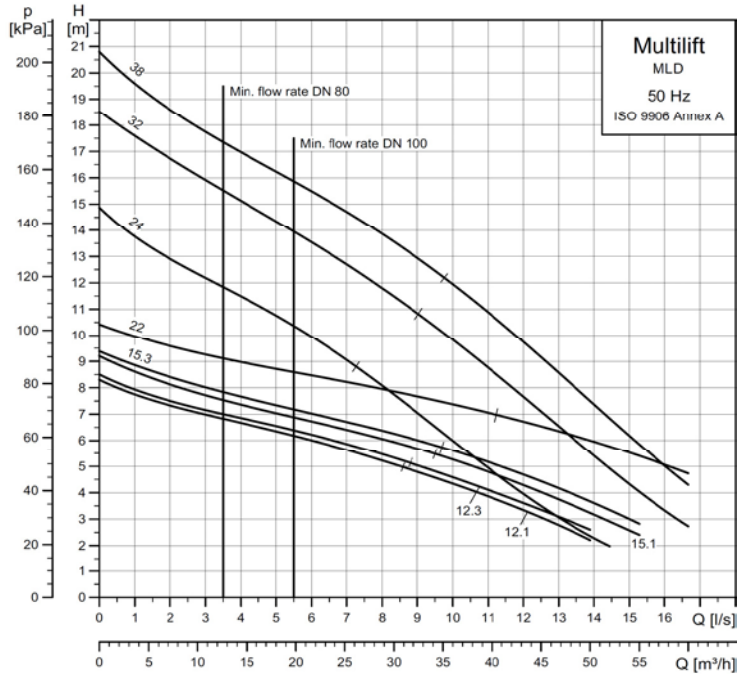

MULTILIFT: VERSIÓN MD1
Estación elevadora con bombas SL1/SE1 para instalación en seco

La unidad está diseñada conforme a EN 12050-1 y se suministra completa. Se trata de una estación elevadora compacta y fiable con controlador para bombeo de aguas residuales domésticas (con heces), viviendas multifamiliares grandes, y edificios públicos y comerciales, como oficinas, colegios, hoteles y restaurantes.

Se incluye:

Las unidades MD1 se suministran completas con uno, dos o tres tanques de recogida de 450 l de aguas residuales resistentes a polietileno (PE), dos bombas trifásicas horizontales y el controlador fiable LC 221.

Tensión:	3 x 380-415 V, motor de 4 polos (1450 rpm)
Bomba SL:	Bombas SL para funcion. intermitente, S3-50%, para aplicaciones de caudal de entrada estándar.
Bomba SE:	Bombas SE aptas para funcionamiento continuo, S1, sin ninguna acción adicional (importante en caso de dificultades para calcular el caudal de entrada o en caso de alto caudal de entrada duradero). El funcionamiento continuo es posible gracias a su tecnología de motor patentada.
Método de arranque:	Arranque directo (DOL) / Estrella-triángulo (SD) de P1 = 4,9 kW/P2 = 4,0 kW
Modelo de impulsor:	Impulsor en fundición con alojamiento de bomba en fundición (EN-GJL-250) SL1/SE1: Impulsor S-tube de alta eficiencia
Paso libre de sólidos:	80 mm (100 mm previa solicitud)
Volumen:	Gran volumen efectivo de tanque, ampliado a 3x 450 litros.
Temperatura del líquido:	Máx. 40 °C, para cortos periodos hasta 60 °C (máx. 5 minutos por hora)
Cable del controlador a las bombas y al sensor:	10 m
Grado de protección de estación elevadora:	IP 68
Grado de protección de controlador LC 221:	IP 56 para versiones de hasta 4 kW

MPG31

Nivel de entrada [mm]	Res. PE [l]	Volumen de ef. [l]	Peso [kg]	Potencia. P1/P2 [kW]	I_n (SE1)/ I_n (SL1) [A]	Método arranque
700 / 840	1 x 450	240	300	2.1 / 1.5	4.2 / 3.9	DOL
			300	2.9 / 2.2	5.9 / 5.3	
			360	3.7 / 3.0	7.8 / 7.2	
			380	4.9 / 4.0	10.0 / 9.7	Y/D
			390	6.5 / 5.5	13.4 / 11.8	
			490	9.0 / 7.5	17.3 / 15.2	
700 / 840	2 x 450	480	300	2.1 / 1.5	4.2 / 3.9	DOL
			300	2.9 / 2.2	5.9 / 5.3	
			360	3.7 / 3.0	7.8 / 7.2	
			380	4.9 / 4.0	10.0 / 9.7	Y/D
			390	6.5 / 5.5	13.4 / 11.8	
			490	9.0 / 7.5	17.3 / 15.2	

Modelo	Código MD1 + SE1	Precio	Código MD1 + SL1	Precio
MD1.80.80.15.4	96102280	**15.441,00**	97577857	**13.898,00**
MD1.80.80.22.4	96102282	**15.671,00**	97577859	**14.103,00**
MD1.80.80.30.4	96102284	**19.301,00**	97577861	**17.371,00**
MD1.80.80.40.4	96102286	**23.199,00**	97577863	**20.878,00**
MD1.80.80.55.4	96102288	**24.880,00**	97577865	**22.393,00**
MD1.80.80.75.4	96102290	**26.939,00**	97577867	**24.247,00**
MD1.80.100.15.4	96102292	**18.700,00**	97577870	**16.830,00**
MD1.80.100.22.4	96102294	**20.509,00**	97577872	**18.458,00**
MD1.80.100.30.4	96102296	**22.001,00**	97577874	**19.801,00**
MD1.80.100.40.4	96102298	**25.820,00**	97577876	**23.237,00**
MD1.80.100.55.4	96102300	**27.781,00**	97577878	**25.003,00**
MD1.80.100.75.4	96102302	**30.167,00**	97577880	**27.151,00**

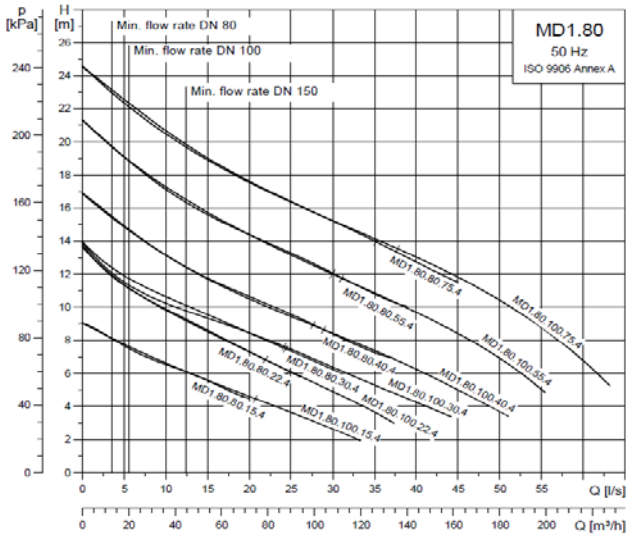

MULTILIFT: VERSIÓN MDV
Estación elevadora con bombas SLV/SEV en instalación seca

La unidad está diseñada conforme a EN 12050-1 y se suministra completa. Se trata de una estación elevadora compacta y fiable con controlador para bombeo de aguas residuales domésticas (con heces), viviendas multifamiliares grandes, y edificios públicos y comerciales, como oficinas, colegios, hoteles y restaurantes.

Se incluye:

Las unidades MD1 se suministran completas con uno, dos o tres tanques de recogida de 450 l de aguas residuales resistantes a polietileno (PE), dos bombas trifásicas horizontales y el controlador fiable LC 221.

Tensión:	3 x 380-415 V, motor de 2 polos (2900 rpm)
Bomba SL:	Bombas SL para funcion. intermitente, S3-50%, para aplicaciones de caudal de entrada estándar.
Bomba SE:	Bombas SE aptas para funcionamiento continuo, S1, sin ninguna acción adicional (importante en caso de dificultades para calcular el caudal de entrada o en caso de alto caudal de entrada duradero). El funcionamiento continuo es posible gracias a su tecnología de motor patentada.
Método de arranque:	Arranque directo (DOL) / Estrella-triángulo (SD) de P1 = 4,8 kW / P2 = 4,0 kW
Modelo de impulsor:	Impulsor en fundición en alojamiento de bomba en fundición (EN-GJL-250) SLV/SEV: SuperVortex "FreeFlow" waaier
Paso libre de sólidos:	65 mm/80 mm (consulte modelo)
Volumen	Gran volumen efectivo de tanque, ampliado a 3x 450 litros.
Cable del controlador a las bombas y al sensor:	10 m
Temperatura del líquido:	Máx. 40 °C, para cortos periodos hasta 60 °C (máx. 5 minutos por hora)
Grado de protección de estación elevadora:	IP 68
Grado de protección de controlador LC 221:	IP 56 para versiones de hasta 4 kW

MPG31

Nivel de entrada [mm]	Res. PE [l]	Volumen de ef. [l]	Peso [kg]	Potencia P1/P2 [kW]	In (SEV)/ In (SLV) [A]	Método arranque
700 / 840	1 x 450	240	280	2.8 / 2.2	5.0 / 4.9	DOL
			280	3.8 / 3.0	6.6 / 6.8	
			320	4.8 / 4.0	8.6 / 8.5	Y/D
			335	7.1 / 6.0	13.9 / 12.5	
			336	8.9 / 7.5	16.2 / 15.1	

Modelo	Código MDV + SEV	Precio	Código MDV + SLV	Precio
MDV.65.80.22.2	96102274	**14.409,00**	97577818	**12.968,00**
MDV.65.80.30.2	96102276	**15.383,00**	97577833	**13.843,00**
MDV.65.80.40.2	96102278	**20.519,00**	97577836	**18.467,00**
MDV.80.80.60.2	96776520	**24.786,00**	97577838	**22.307,00**
MDV.80.80.75.2	96741485	**26.336,00**	97577840	**23.702,00**

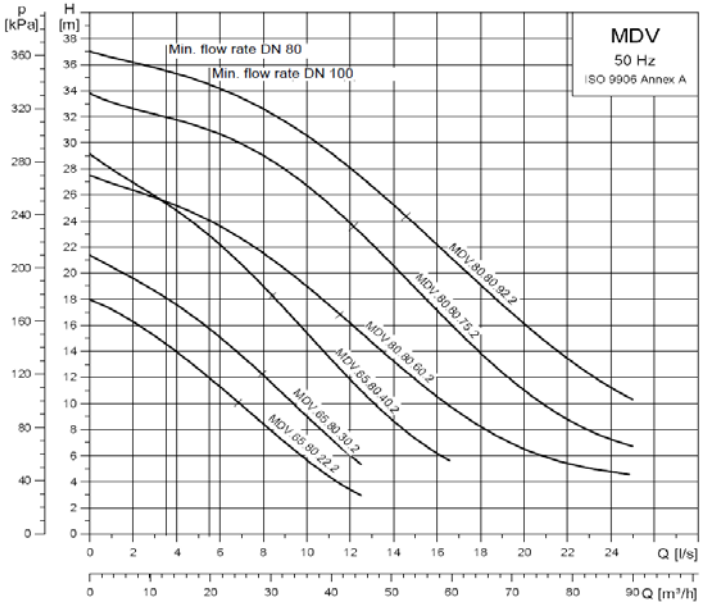

Estaciones elevadoras con trituradora

MULTILIFT: VERSIÓN MOG con una bomba
MULTILIFT: VERSIÓN MDG con doble bomba

Estación elevadora diseñada conforme a EN 12050-1. compacta y fiable con un controlador fácil de usar para el bombeo de aguas residuales domésticas (con heces) en viviendas unifamiliares, casas de vacaciones o aplicaciones comerciales pequeñas. La unidad está equipada con una o varias bombas SEG con trituradora necesaria cuando se exigen elevadas cargas de descarga o deben recorrerse largas distancias en un edificio con tuberías pequeñas.

Se incluye:

Las estaciones elevadoras Multilift MD de Grundfos se suministran completas con tanque de recogida, dos bombas monofásicas o trifásicas, sensor de nivel, válvula de no retorno y controlador LC 221. Un controlador LC221 con microprocesador está equipado con pantalla para posibilidades completas de supervisión. Se suministra con 4 contactos de potencial libre NA/NC, máx. 250VAC / 2A. para bomba 1 y/o 2 en funcionamiento, bomba 1 y/o 2 averiada, alarma de alto nivel de agua y avería común. Además, LC 221 tiene seis entradas digitales, una conectada a un sensor de presión piezorresistente PCB (premontado). En caso de que el suministro eléctrico normal falle, se puede instalar una batería (complementaria).

Método de arranque:	Arranque directo (DOL)
Paso libre de sólidos:	Impulsor con sistema triturador
Temperatura del líquido:	Máx. 40 °C para periodos cortos de hasta 60 °C (máx. 5 minutos por hora)
Grado de protección de estación elevadora:	IP 68
Grado de protección de controlador LC 221:	IP 56

MPG31

Nivel de entrada [mm]	Reserva PE [l]	Volumen de ef. [l]	Peso [kg]	Tensión* [V]	Clavija	Cable [m]	Longitud cable del controlador al motor [m]	Modelo	Código	Precio
180 / 250 / 315	93	23 / 37 / 50	62	1 x 230	Schuko	1,5	10	**MOG.09.1.2**	97901124	**5.913,00**
			62	3 x 400	CEE 3P+N+E, 16A			**MOG.09.3.2**	97901125	**5.192,00**
			62	1 x 230	Schuko			**MOG.12.1.2**	97901126	**6.490,00**
			62	3 x 400	CEE 3P+N+E, 16A			**MOG.12.3.2**	97901127	**5.625,00**
			64	3 x 400	CEE 3P+N+E, 16A			**MOG.15.3.2**	97901128	**5.913,00**
			85	3 x 400	CEE 3P+N+E, 16A			**MOG.26.3.2**	97901130	**6.923,00**
			93	3 x 400	CEE 3P+N+E, 16A			**MOG.31.3.2**	97901132	**7.356,00**
			93	3 x 400	CEE 3P+N+E, 16A			**MOG.40.3.2**	97901134	**7.788,00**
180 / 250 / 315	93	23 / 37 / 50	106	3 x 400	CEE 3P+N+E, 16A	1,5	10	**MDG.09.3.2**	97901137	**10.384,00**
			106	3 x 400	CEE 3P+N+E, 16A			**MDG.12.3.2**	97901139	**10.673,00**
			108	3 x 400	CEE 3P+N+E, 16A			**MDG.15.3.2**	97901140	**10.817,00**
			150	3 x 400	CEE 3P+N+E, 16A			**MDG.26.3.2**	97901142	**11.971,00**
			166	3 x 400	CEE 3P+N+E, 16A			**MDG.31.3.2**	97901144	**12.836,00**
			166	3 x 400	CEE 3P+N+E, 16A			**MDG.40.3.2**	97901146	**13.702,00**

* 3 x 230V = bajo pedido

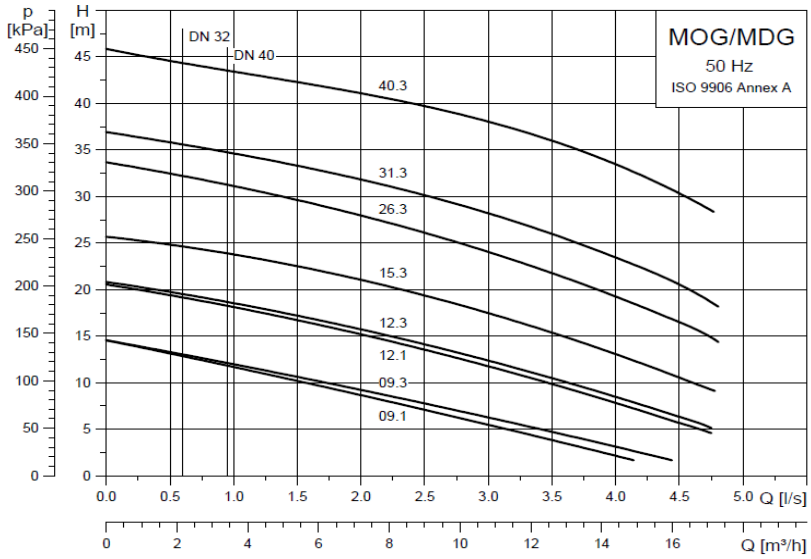

7.4

PLANOS PARA SELECCIÓN DE ACCESORIOS

MULTILIFT MSS

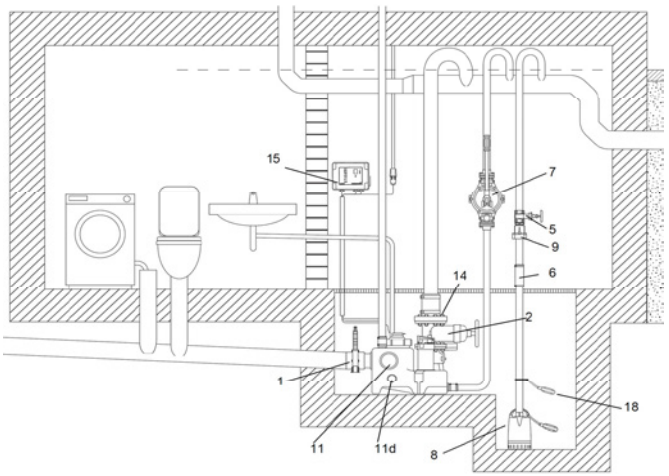

MULTILIFT M/MD

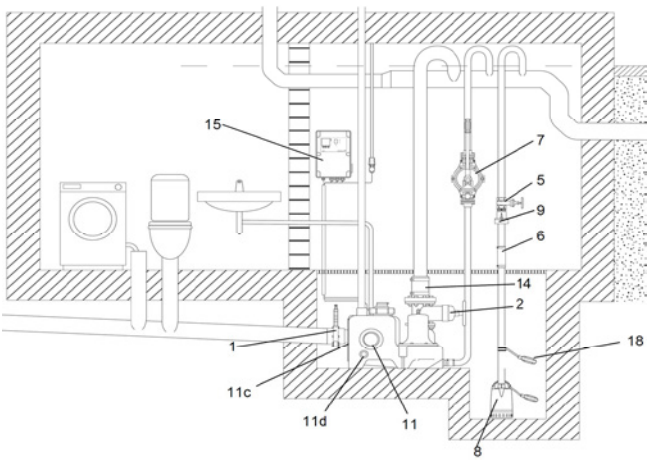

MULTILIFT MOG/MDG

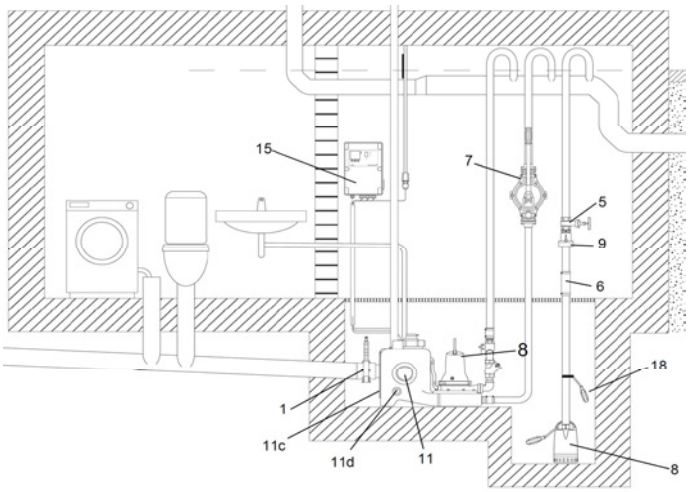

MULTILIFT MD1/MDV

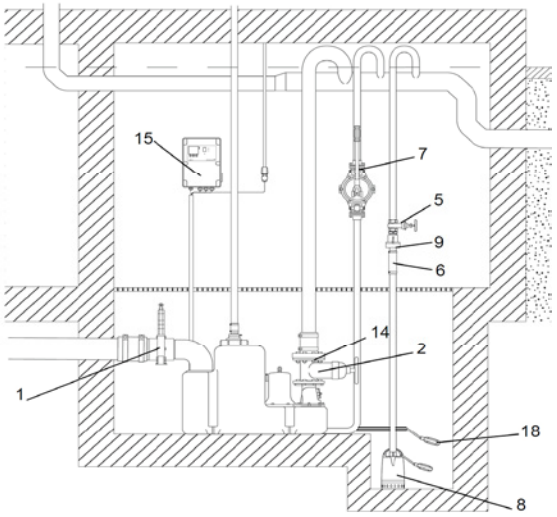

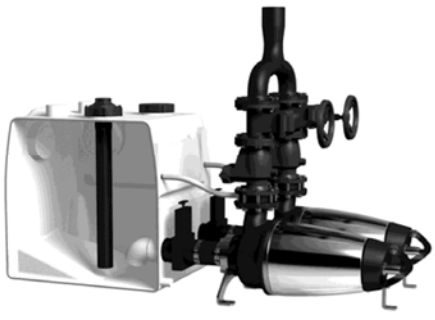

(posición 1):
Válvulas de compuerta en fundición entre el tanque colector y las bombas SE/SL en MULTILIFT MD1/MDV.
Consulte el folleto de datos para obtener más detalles.

MULTILIFT MOG/MDG

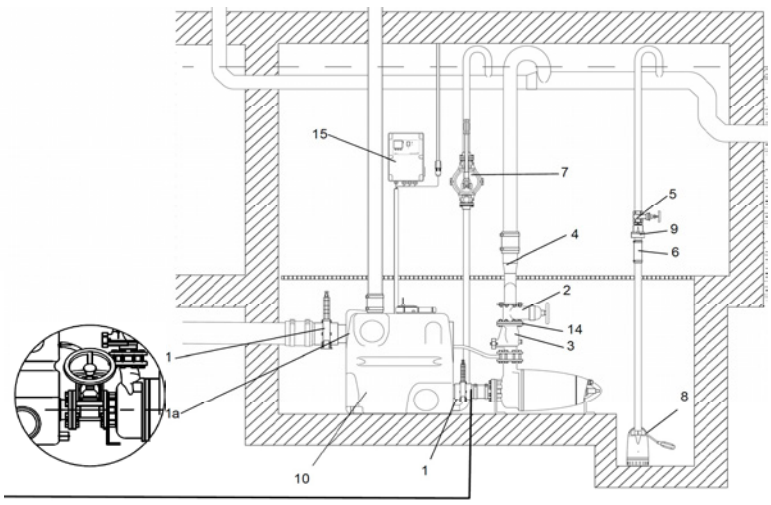

Accesorios de estaciones elevadoras

MPG51

N.º	Imagen	Descripción	Dimensiones	Estación elevadora MSS	M	MOG	MD	MDG	MLD	MDV MD1	Código	Precio
1		Válvula de aislamiento DN100 PVC	Longitud instal.: 130 mm Altura: 375 mm Pieza con.: Ø110 mm	•	•	•	•	•		•	96 61 58 31	**494,00**
		Válvula de aislamiento DN150 PVC	Longitud instal.: 227 mm Altura: 496 mm Pieza con.: Ø160 mm						•	•	96 69 79 20	**1.338,00**
4	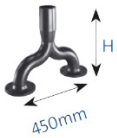	Tubería bifurcada con conexión flexible y abrazaderas, hecha de acero con revestimiento epoxi	DN80/Ø 90 mm/H=359 mm							•	96 00 37 04	**1.094,00**
			DN80/Ø 110mm/H=459mm							•	96 00 37 05	**1.201,00**
			DN100/Ø 110mm/H=410mm							•	96 00 37 06	**1.452,00**
			DN100/Ø 160mm/H=550mm							•	96 00 37 07	**1.990,00**
6		Conexión flexible con abrazaderas para conexiones adicionales y entradas	Longitud DN 32: 150 mm Interno: Ø 42 mm	•	•	•	•	•	•	•	91 07 16 45	**32,00**
6a			DN 100 L: 150 mm Interno: Ø 110 mm							•	96 07 54 22	**96,00**
6b			DN 150 L: 150 mm Interno: Ø 160 mm							•	96 47 30 60	**Consultar**
7		Bomba de diafragma accionada manualmente	Longitud instal.: 423 mm Altura: 215 mm Con. Rp 1½"	•	•	•	•	•	•	•	96 00 37 21	**377,00**

MPG51

2		Válvula de aislamiento DN 80, fundición, revestimiento epoxi	Longitud instal.: 180 mm Altura: 300 mm Brida PN10	•	•		•		•	•	96 00 20 11	**302,00**
		Válvula de aislamiento DN 100, fundición, revestimiento epoxi	Longitud instal.: 190 mm Altura: 340 mm Brida PN10							•	96 00 20 12	**394,00**
		Válvula de aislamiento DN 150, fundición, revestimiento epoxi	Longitud instal.: 210 mm Altura: 460 mm Brida PN10							•	96 00 34 27	**716,00**
3		Válvula de no retorno DN80, fundición, revestimiento epoxi	Longitud instal.: 260 mm, Conexión brida PN10							•	96 00 38 26	**Consultar**
		Válvula de no retorno DN100, fundición, revestimiento epoxi	Longitud instal.: 300mm, Brida PN10							•	96 00 38 27	**Consultar**

MPGS2

5		Válvula de aislamiento, DN 32 latón	Longitud: 76 mm, Conexión. : Rp 1 1/4”						•	•	00ID0918	**Consultar**

Para bomba de aguas residuales, por ejemplo Unilift CC y KP, consulte el folleto de datos o el centro de productos de Grundfos

7.4

N.º	Imagen	Descripción	Dimensiones	Estación elevadora MSS	M	MOG	MD	MDG	MLD	MDV/ MD1	Código	Precio
												MPGS2
11c		Disco giratorio de entrada con sello para toma de tierra para nivel de entrada ajustable	DN 150 Interno: Ø 160 mm		•	•	•	•			97 62 08 31	**Consultar**
11b		Cierre de tapa adicional para conexión de entrada inferior al tanque	DN 150 Interno: Ø 160 mm							•	91 07 19 39	**Consultar**
												MPG51
		Sierra de perforación	Ø 177 mm							•	91 71 37 55	**214,00**
		Taladro central	Ø 6 mm							•	91 71 20 26	**43,00**
9		Válvula de no retorno composite	Longitud instal.: 90 mm Altura: 90 mm Rp 1¼"	•	•	•	•	•	•	•	96 00 53 08	**Consultar**
14		Junta de estanqueidad incl. pernos, tuercas, 8 de cada (galvanizada)	DN 80	•	•		•	•		•	96 00 19 99	**69,00**
			DN 100							•	96 00 38 23	**Consultar**
			DN 150							•	96 00 36 05	**113,00**
												MPG51
11d		Entrada adicional de sello para toma de tierra	DN 50 Interno: Ø -50 mm	•	•	•	•	•			98 07 96 69	**58,00**
12		Brida con toma de tierra (fundición) para tubería de PVC, incl. sello con reborde	DN 150 Interno: Ø 160 mm							•	96 00 37 01	**628,00**
13		Unidad de manguera embridada (fundición) con conexión flexible y abrazaderas	DN 150 Interno: Ø 160 mm							•	96 47 78 95	**525,00**
10		Tanque adicional de PE incl. conexiones, tapas, cierres y pernos de pernos de anclaje	Volumen: 450 litros LxB: 820x780 mm H: 850 mm							•	96 98 27 90	**2.797,00**
11		Sello para toma de tierra para entrada adicional estándar	DN 100 Interno: Ø 110 mm	•	•	•	•	•			97 72 69 42	**54,00**
11a		Sello para toma de tierra para entrada adicional (entrada vertical en la parte superior)	DN 150 Interno: Ø 160 mm							•	96 63 65 44	**151,00**
15		Protección de batería para alarma en caso de avería de la red (la batería no está incluida).	Use una batería comercialmente disponible de 9.6 V									

Accesorios de estaciones elevadoras

N.º	Imagen	Descripción	Dimensiones	Estación elevadora MSS	M	MOG	MD	MDG	MLD	MDV/ MD1	Código	Precio
												MPG51
		PC Tool link USB		•	•	•	•	•	•	•	96 70 53 78	**757,00**
		Bocina señalizadora	Buiten, 1x230 V, 50 Hz	•	•	•	•	•	•	•	62 50 00 21	**347,00**
			Buiten, 1x230 V, 50 Hz	•	•	•	•	•	•	•	62 50 00 22	**137,00**
		Interruptor de red externo para cable de alimentación	t/m 25 A	•	•	•	•	•	•	•	96 00 25 11	**84,00**
			t/m 40 A							•	96 00 25 12	**141,00**
												MPG51
		Red de descarga 1 ½" completa, premontada incl: - 1 pieza de conexión flexible con 2 abrazaderas, DN 40 (no mostrada, consulte pos. 6a) - 1 boquilla de manguera, Rp 1 ½/DN 40 - 1 válvula de aislamiento (bola), R 1 ½ - 2 acopladores doble, Rp 1 ½ - 1 válvula de no retorno de bola, R 1 ½ - 1 codo de 90° Rp 1 ½/ R 1 ½ (La red de tuberías puede configurarse en 1 ¼"/DN 32 localmente)				•					98 08 53 56	**1.004,00**
	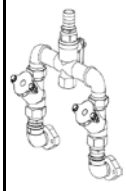	Red de tuberías 1 ½" completa, premontada incl: - 1 pieza de conexión flexible con 2 abrazaderas, DN 32 (no mostrada, consulte pos. 6) - 1 boquilla de manguera, Rp 1½/DN 40 - 1 válvula de bola, R 1 ½ - 1 cruceta, Rp 1 ½ - 1 tapa ciega Rp 1 ½ - 2 acopladores largos ,R 1 ½ - 2 codos de 90°, Rp 1 ½ / R 1 ½ - 2 acopladores dobles, R 1 ½ - 2 válvulas de no retorno de bola, R 1 ½ - 2 codos de 90° Rp 1 ½ / R 1 ¼ (La red de tuberías puede configurarse en 1 ¼"/DN 32 localmente)					•				98 08 53 58	**1.811,00**
		Válvula de purga (con filtro)	DN 70/80/100	•	•	•	•	•	•	•	98 05 95 96	**235,00**
	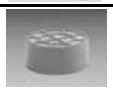	Kit de filtro para válvula de purga	DN 70/80/100	•	•	•	•	•	•	•	98 05 95 94	**119,00**
		Caja de instalación en pared para válvula de purga	204 x 204 x 130 mm	•	•	•	•	•	•	•	98 05 95 98	**276,00**
												MPG31
		Válvula de no retorno de bola, Rp 1¼, Longitud = 140 mm, Altura = 83 mm. Material: fundición, revestimiento epoxi, para montar en el lugar de instalación				•			•		96 11 65 50	**Consultar**
												MPGS2
		Válvula de no retorno de bola, Rp 1½, Longitud = 140 mm, Altura = 83 mm. Material: fundición, revestimiento epoxi, para montar en el lugar de instalación				•			•		91 07 67 61	**Consultar**
		Lámpara de señal para montaje en pared	1x230 V, 50 Hz	•	•	•	•	•	•	•	91 07 72 09	**Consultar**
												MPG51
18		Interruptor de nivel modelo SAS	Longitud de cable: 5 m, 250 V	•	•	•	•	•	•	•	00ID7805	**Consultar**

7.4

Piezas de repuesto recomendadas para Multilift M, MD, MSS, MLD

Kits de piezas de repuesto

MPGS1

Modelo de bomba	Código	Precio
Multilift M Multilift MD Multilift MSS Multilift MLD	96475603	**313,00**

Oferta de servicios

Oferta de servicios para Multilift

MPGS4

Descripción	Código	Precio
Puesta en marcha de estaciones elevadoras Multilift	98377171	**Consultar**
Contrato de servicios básico	98377198	
Contrato de servicios avanzado	98377199	
Contrato de servicios Premium	98377200	
Verificación de bomba de estaciones elevadoras Multilift	98 80 84 88	

SIN SACRIFICIOS

El impulsor S-**tube** no sacrifica el paso libre de sólidos ni la eficiencia hidráulica.

- **Eficiencia:** Eficiencia hidráulica excepcional sin sacrificar el paso libre de sólidos
- **Paso libre:** Un mayor paso libre significa mejor manejo de sólidos y mejor capacidad anti-atasco
- **Simplicidad:** Un diseño tan simple y robusto como un tubo alarga la vida útil y reduce los costes de mantenimiento

S|tube

7.4

be
think
innovate

GRUNDFOS

UNOLIFT: ESTACIÓN ELEVADORA CON 1 BOMBA

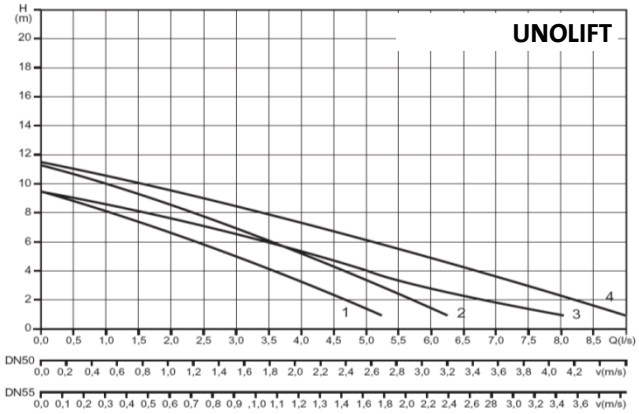

AP35.40.06.A1	Curve 1	AP50.50.08. A1	Curve 3
AP35.40.08.A1	Curve 2	AP50.50.11.A1	Curve 4

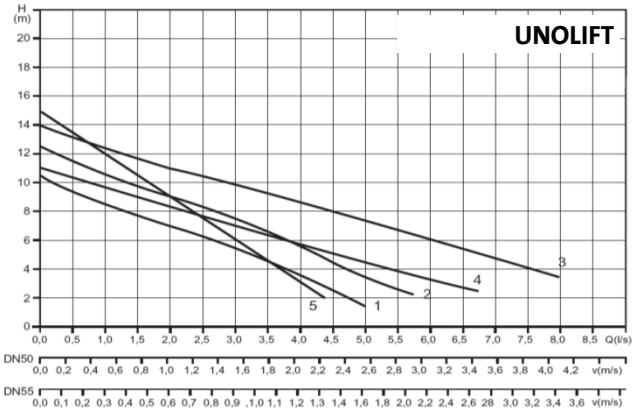

AP35B.50.06.A1	Curve 1	AP50B.50.08.A1	Curve 4
AP35B.50.08.A1	Curve 2	SEG 40.09.2.1.502	Curve 5
AP50B.50.11.A1	Curve 3		

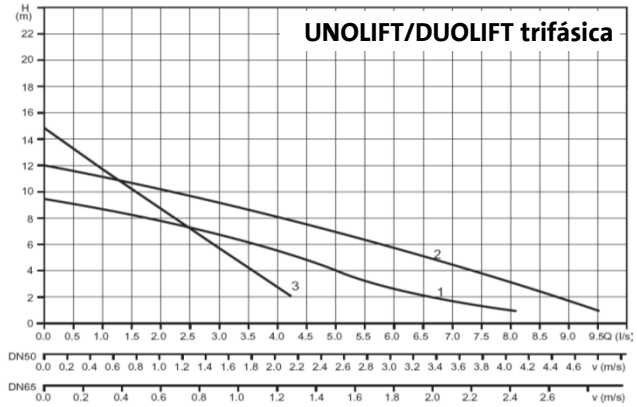

AP50.50.08.3	Curve 1	SEG 40.09.2.50 B	Curve 3
AP50.50.11.3	Curve 2		

7.4

UNOLIFT: ESTACIÓN ELEVADORA CON 1 BOMBA

Diseñada para la recogida y el bombeo de efluente y aguas residuales por debajo del nivel de alcantarillado en viviendas, edificios comerciales e industria ligera.

Dimensiones La x An x Al [mm]:	700 x 600 x 750
Conexiones [mm]:	Entrada = 100, salida = 50/63, ventilación = 63 mm
Componentes:	Tanque de PE con cubierta, capacidad 270 l, bomba, conexiones de tuberías de PVC, alarma Cuadro de control incluido para versiones trifásicas y algunas versiones monofásicas (consultar*)
Grado de protección:	IP 68
Clase de aislamiento:	F
Modelo de impulsor:	Vortex
EN 12050-2	Aguas residuales sin materia fecal
EN 12050-1	Aguas residuales con materia fecal

Bomba con impulsor vortex

MPG18

Modelo	P_1 [kW]	I_n [A]	T máx °C	Paso libre	
1 x AP35.40.06.A1	0,90	4,00	55	35 mm	EN 120-50-2
1 x AP35.40.08.A1	1,20	5,50	55	35 mm	EN 120-50-2
1 x AP50.50.08.A1	1,30	5,90	55	50 mm	EN 120-50-2
1 x AP50.50.08.3	1,20	2,00	55	50 mm	EN 120-50-2
1 x AP50.50.11.A1	1,60	8,00	55	50 mm	EN 120-50-2
1 x AP50.50.11.3	1,90	3,00	55	50 mm	EN 120-50-2
1 x AP35B.50.06.A1	1,00	4,60	40	35 mm	EN 120-50-2
1 x AP35B.50.08.A1	1,25	5,40	40	35 mm	EN 120-50-2
1 x AP50B.50.08.A1	1,20	5,40	40	50 mm	EN 120-50-1
1 x AP50B.50.11.A1	1,75	8,00	40	50 mm	EN 120-50-1
1 x AP50B.50.08.1	1,00	4,00	40	35 mm	EN 120-50-2
1 x AP50B.50.11.1	1,20	5,50	40	35 mm	EN 120-50-2

Modelo	Código 1x230 V	Precio	Código 3x400 V	Precio
Unolift 35.06.A1	96608526	**2.079,00**		
Unolift 35.08.A1	96608527	**2.140,00**		
Unolift 50.08.A1	96608528	**2.497,00**		
Unolift 50.08.3*			96608529	**3.151,00**
Unolift 50.11.A1	96608530	**3.172,00**		
Unolift 50.11.3*			96608531	**3.601,00**
Unolift 35B.06.A1	96608532	**1.774,00**		
Unolift 35B.08.A1	96608535	**1.904,00**		
Unolift 50B.08.A1	96608537	**2.135,00**		
Unolift 50B.11.A1	96608538	**2.279,00**		
Unolift 50B.08.1-F*	96610451	**3.333,00**		
Unolift 50B.11.1-F*	96610452	**3.478,00**		

(*) Cuadro de control incluido

Bomba trituradoras

MPG18

Modelo	P_1 [kW]	I_n [A]	T máx °C	Paso libre	
1 x SEG.40.09.2.1.502	1,30	5,80	40	50 mm	EN 12050-1
1 x SEG.40.09.2.50B	1,40	2,60	40	50 mm	EN 12050-1

Modelo	Código 1x230 V	Precio	Código 3x400 V	Precio
Unolift G50.09.1*	96608539	**4.963,00**		
Unolift G50.09.3*			96608540	**4.924,00**

(*) Cuadro de control incluido

UNOLIFT - DUOLIFT: ACCESORIOS

MPG61

Pos.	Conexión	Material
1	Ø 390 mm x 250 mm	PVC
3	75 mm x 63 mm x Rp2	PVC
4	63 mm	PVC

Modelo	Código	Precio
Suplemento	96615185	**418,00**
Conexión Ø63/75 - Rp2	91199417	**10,00**
Codo 63	91199148	**41,00**

MPG31

Pos.	Conexión	Material
2	2"	PVC
3	63 mm x 50 mm x Rp2	PVC

Modelo	Código	Precio
Válvula de no retorno, tipo bola 2"	96023844	**223,00**
Conexión Ø50/63 - Rp2	91199151	**17,00**

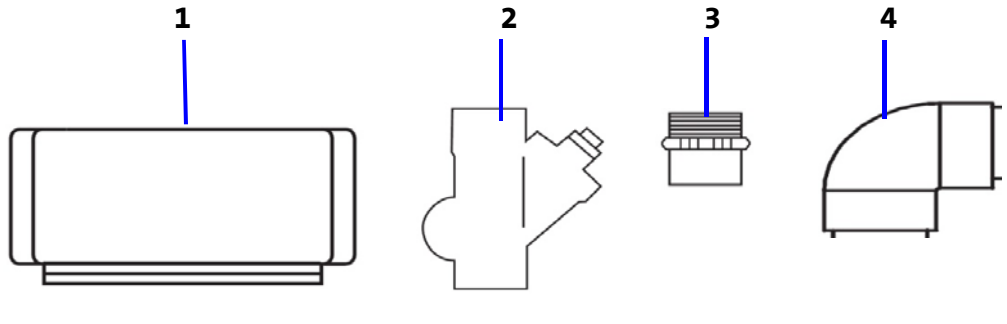

DUOLIFT: ESTACIÓN ELEVADORA CON 2 BOMBAS

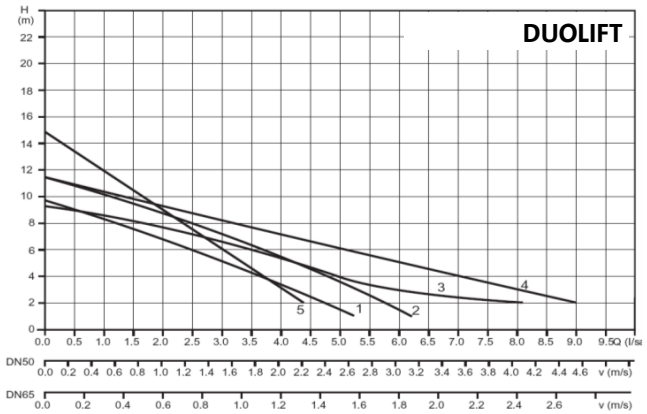

AP 35 40 06 A1 Curve 1
AP 35 40 08 A1 Curve 2
AP 50 50 08 A1 Curve 3
AP 50 50 11 A1 Curve 4
SEG 40.09.2.1.502 Curve 5

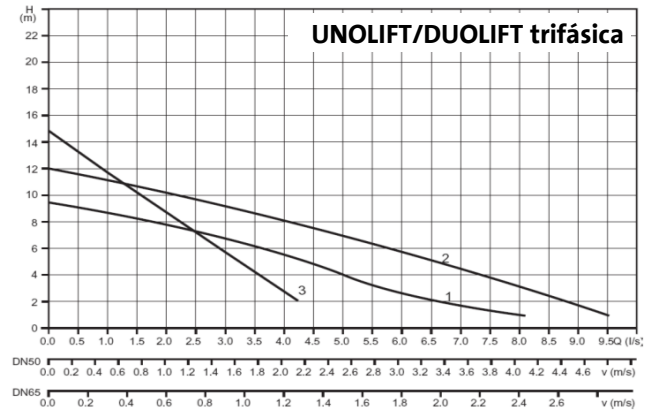

AP50.50.08.3 Curve 1
AP50.50.11.3 Curve 2
SEG 40.09.2.50 B Curve 3

7.4

DUOLIFT: ESTACIÓN ELEVADORA CON 2 BOMBAS

Diseñada para la recogida y el bombeo de efluente y aguas residuales por debajo del nivel de alcantarillado en viviendas, edificios comerciales e industria ligera.

Dimensiones La x An x Al [mm]:	1400 x 600 x 750
Conexiones [mm]:	Entrada = 100, salida = 50/63, ventilación = 63 mm
Componentes:	Tanque de PE con cubierta, capacidad 600 l, bombas, conexiones de tuberías de PVC, alarma Cuadro de control incluido para versiones trifásicas y algunas versiones monofásicas (consultar*)
Grado de protección:	IP 68
Clase de aislamiento:	F
Modelo de impulsor:	Vortex
EN 12050-2	Aguas residuales sin materia fecal
EN 12050-1	Aguas residuales con materia fecal

Bombas con impulsor vortex

Modelo	P_1 [kW]	I_n [A]	T máx °C	Paso libre	
2 x AP35.40.06.A1	0,90	4,00	55	35 mm	EN 120-50-2
2 x AP35.40.08.A1	1,20	5,50	55	35 mm	EN 120-50-2
2 x AP50.50.08.A1	1,30	5,90	55	50 mm	EN 120-50-2
2 x AP50.50.08.3	1,20	2,00	55	50 mm	EN 120-50-2
2 x AP50.50.11.A1	1,60	8,00	55	50 mm	EN 120-50-2
2 x AP50.50.11.3	1,90	3,00	55	50 mm	EN 120-50-2
2 x AP50B.50.08.1	1,20	5,40	55	50 mm	EN 120-50-1
2 x AP50B.50.11.1	1,75	8,00	55	50 mm	EN 120-50-1
2 x AP50B.50.08.3	1,25	2,00	55	50 mm	EN 120-50-1
2 x AP50B.50.11.3	1,75	2,80	55	50 mm	EN 120-50-1

MPG18

Modelo	Código 1x230 V	Precio	Código 3x400 V	Precio
Duolift 35.06.A1	**96608542**	**3.701,00**		
Duolift 35.08.A1	96608543	**3.982,00**		
Duolift 50.08.A1	96608545	**4.525,00**		
Duolift 50.08.3*			96608546	**5.952,00**
Duolift 50.11.A1	96608547	**6.051,00**		
Duolift 50.11.3*			96608548	**5.965,00**
Duolift 50B.08.1-F*	**96629833**	**4.518,00**		
Duolift 50B.11.1-F*	96629834	**4.886,00**		
Duolift 50B.08.3*			96629835	**4.901,00**
Duolift 50B.11.3*			96629836	**5.281,00**

(*) Cuadro de control incluido

Bombas trituradoras

Modelo	P_1 [kW]	I_n [A]	T máx °C	Paso libre	
2 x SEG.40.09.2.1.502	1,30	5,80	40	50 mm	EN 12050-1
2 x SEG.40.09.2.50B	1,40	2,60	40	50 mm	EN 12050-1

MPG18

Modelo	Código 1x230 V	Precio	Código 3x400 V	Precio
Duolift G50.11.1*	96608549	**9.980,00**		
Duolift G50.09.3*			**96608560**	**9.398,00**

UNOLIFT - DUOLIFT: ACCESORIOS

Pos.	Conexión	Material
1	Ø 390 mm x 250 mm	PVC
3	75 mm x 63 mm x Rp2	PVC
4	63 mm	PVC

MPG61

Modelo	Código	Precio
Suplemento	**96615185**	**418,00**
Conexión Ø63/75 - Rp2	91199417	**10,00**
Codo 63	**91199148**	**41,00**

Pos.	Conexión	Material
2	2"	PVC
3	63 mm x 50 mm x Rp2	PVC

MPG31

Modelo	Código	Precio
Válvula de no retorno, tipo bola 2"	**96023844**	**223,00**
Conexión Ø50/63 - Rp2	**91199151**	**17,00**

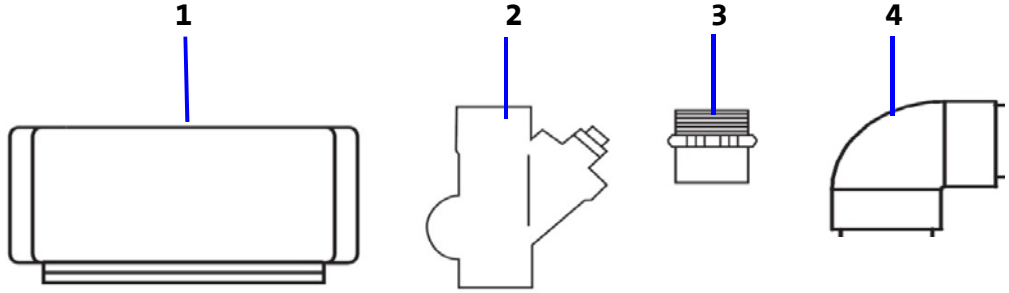

BOMBA UNILIFT KP PARA LIFTAWAY B40-1/C40-1

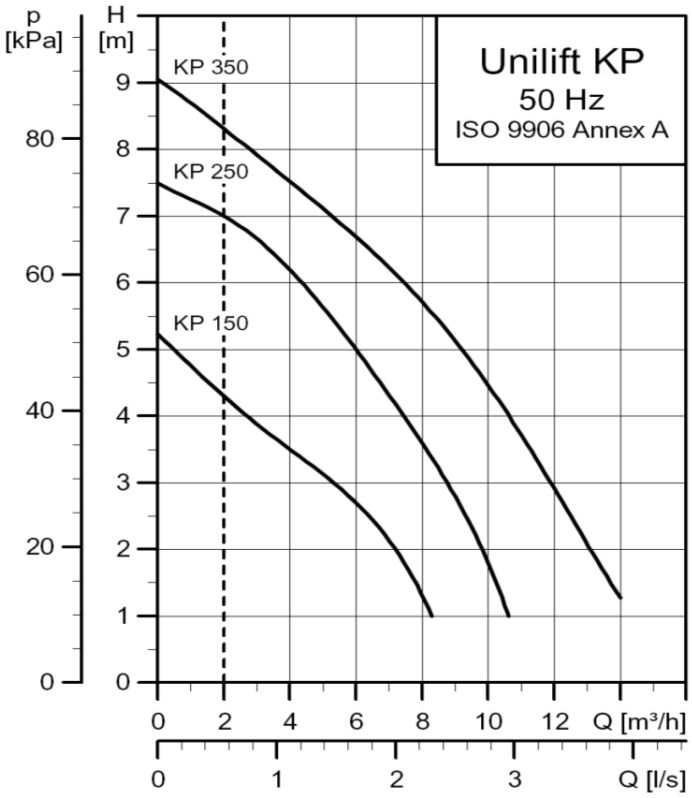

BOMBA UNILIFT AP12 PARA LIFTAWAY B40-1

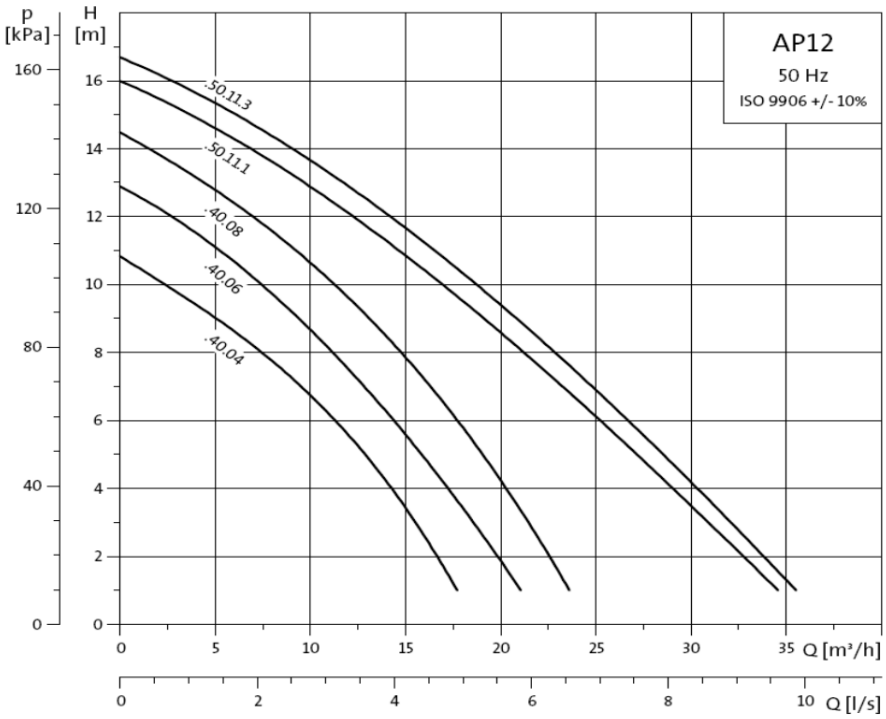

7.4

LIFTAWAY C40-1: TANQUE CON KIT DE BOMBA PARA AGUAS RESIDUALES DOMÉSTICAS SIN INODORO

Tanque en ABS. Con tapón de purga de aire con protección contra exceso de caudal y filtro de carbono.
La Liftaway C40-1 está diseñada para el bombeo de aguas residuales de lavabos y lavadoras, etc.

Temperatura del líquido: máx. 50 ºC

La bomba UNILIFT KP **se debe pedir por separado.**

Conexión	Vol. [l]	Para modelos de bomba
50 + 3x40/40	28	KP 150 A1/250 A1/350 A1

Bomba	1x220-230V		
	P [kW]	P [HP]	Inom [A]
KP 150 A1	0,3	0,4	1,3
KP 250 A1	0,5	0,7	2,3
KP 350 A1	0,7	1,0	3,2

MPG31

Modelo	Código	Precio
LIFTAWAY C	**96003985**	**356,00**

MPG18

Modelo	Código 1x230 V	Precio
KP 150 A1	**011H1600**	**410,00**
KP 250 A1	**012H1600**	**492,00**
KP 350 A1	**013N1600**	**627,00**

LIFTAWAY B40-1: ESTACIÓN ELEVADORA CON 1 BOMBA PARA DESCARGA POR DEBAJO DEL NIVEL DE ALCANTARILLADO

Pozo prefabricado de polietileno resistente a la corrosión con conexiones de entrada y descarga, ventilación y entrada de cable.

Temperatura de líquido: máx. 50 °C (KP) -55 °C (AP)

Las bombas UNILIFT KP o UNILIFT AP 12 se deben pedir por separado.

Conexión	Vol. [l]	Para modelos de bomba
3x100/40	60	KP 150 A1/250 A1/350 A1

Bomba	1x220-230V		
	P [kW]	P [HP]	Inom [A]
KP 150 A1	0,3	0,4	1,3
KP 250 A1	0,5	0,7	2,3
KP 350 A1	0,7	1,0	3,2

MPG31

Modelo	Código	Precio
LIFTAWAY B 40-1 (KP)	**96003974**	**1.331,00**

MPG18

Modelo	Código 1x230 V	Precio
KP 150 A1	**011H1600**	**410,00**
KP 250 A1	**012H1600**	**492,00**
KP 350 A1	**013N1600**	**627,00**

Conexión	Vol. [l]	Para modelos de bomba
3x100/40	60	UNILIFT AP12.40.04/06/08

Bomba	1x220-230V		
	P [kW]	P [HP]	Inom [A]
AP 12.40.04.A1	0,7	1,0	3,2

MPG31

Modelo	Código	Precio
LIFTAWAY B 40-1 (AP 12)	96003975	**1.381,00**

MPG18

Modelo	Código 1x230 V	Precio
AP 12.40.04.A1	96011017	**888,00**

ACCESORIO PARA LIFTAWAY B40-1

Descripción
Accesorio opcional

MPG31

Modelo	Código	Precio
Pieza de extensión	96003994	**Consultar**

MINI-PUST: ESTACIÓN ELEVADORA PARA 1 BOMBA - 350L o 520L (instalación enterrada)

Estaciones de bombeo 350 l (altura1 m) o 520 l (altura 1,5 m) con cubierta bloqueable, libre posicionamiento de entrada (manguito DN 110 suministrado).

Versiones:

- 350 l con tubería de descarga y válvula de no retorno (tipo bola) para 1 bomba independiente modelo Unilift APxxB A1 monofásica con interruptor de flotado integrado.
- 350 l o 520 l con tubería de descarga y válvula de no retorno (tipo bola) para 1 bomba independiente modelo Unilift APxxB A1 monofásica con interruptor de flotado integrado, bomba sobre autoacoplamiento con raíles guía. Para un fácil acceso y mantenimiento de la bomba.
- 350 l con todos los componentes enumerados anteriormente + guía con 2 interruptores de flotador (montados de serie). Esta versión es compatible con todas las bombas modelo Unilift APxxB sin interruptor de flotador integrado, versiones monofásica y trifásica (es necesario panel de control).

Todos estos modelos se pueden montar con una expansión de 300 mm

Ejemplos de una bomba de 63 mm (caudal medio 3,5 l/s)

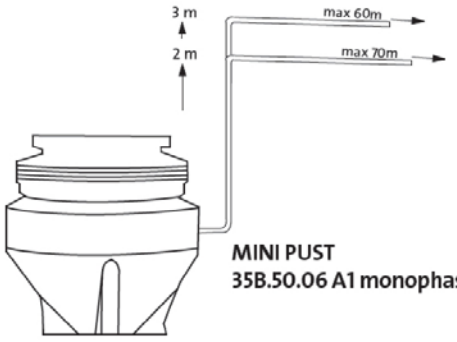

MINI PUST
35B.50.06 A1 monophasée avec Unilift

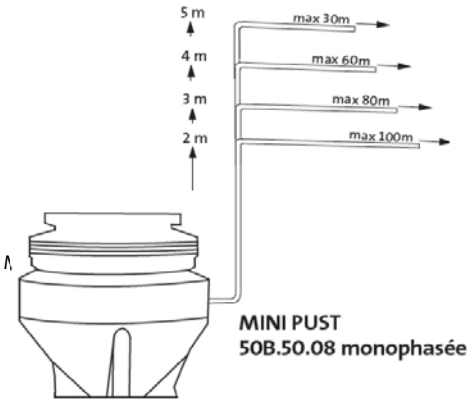

MINI PUST
50B.50.08 monophasée avec Unilift

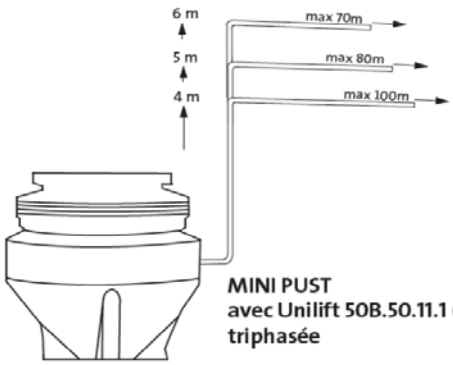

MINI PUST
avec Unilift 50B.50.11.1 (3) mono ou triphasée

Barre de guidage

Canne flotteur

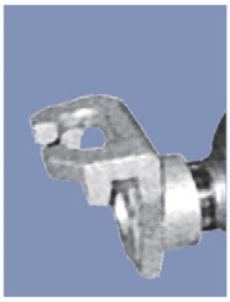

Griffe inox

- Componentes sencillos de poner en marcha y fáciles de adaptar a las restricciones del sistema.
- Guía extraíble con interruptores de flotador de alta calidad, baja sensibilidad y configuración de fábrica.
- Autoacoplamiento con raíles guía gemelos en acero inoxidable para una fácil instalación y retirada de la bomba.
- Conforme a EN 12050 1 y 2.

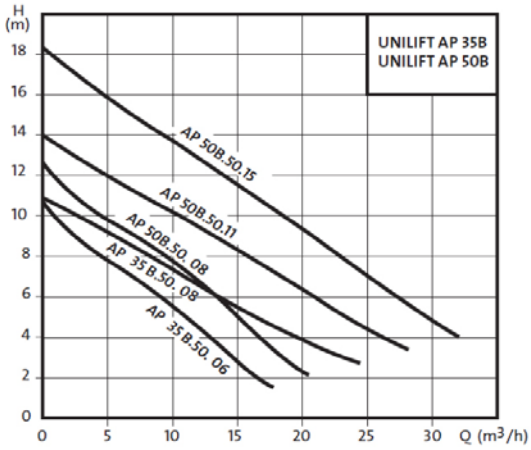

MINI-PUST: ESTACIÓN ELEVADORA PARA 1 BOMBA - 350L o 520L (instalación enterrada)

Pozo:	PE, 350 o 520 litros para bomba Unilift APB
Conexión:	Entrada: Libre posición de DN110, salida DN63, entrada de cable DN50
Dimensiones:	Anchura máx. 780 mm - Altura 1 m o 1,5 m - Cubierta con bloqueo de 670 mm
Componentes:	Tubería de descarga y válvula de no retorno + versión SS de soporte de la bomba APBA1 + autoacoplamiento y raíles de guía versión SA APBA1 + 2 interruptores de flotador sobre guía extraíble (de serie) versión SA APBF Conforme a EN 12050-1 o 12050-2

MPG31

Auto acoplamiento	Guía interruptor flotador	Altura	Capacidad	Modelo de bomba	Cuadro de control	Modelo	Código	Precio
no	no	1 m	350 l	A1 mono *	-	**MINI PUST 06.10 S.S. APB A1**	**96942693**	**1.964,00**
si	no	1 m	350 l			**MINI PUST 06.10 S.A. APB A1**	96942697	**2.734,00**
si	no	1,5 m	520 l			**MINI PUST 06.15 S.A. APB A1**	97532424	**3.000,00**
si	sí	1 m	350 l	1 mono o 3 tri *	CS *	**MINI PUST 06.10 S.A. APB F**	96942694	**3.240,00**

*Precio sin bomba y cuadro de control para selección a continuación

BOMBAS UNILIFT AP-B PARA MINIPUST

Modelo bomba	Modelo bomba	Norma	MPG18 Código	MPG18 Precio	Cuadro de control	MPG51 Código	MPG51 Precio
AP35B.50.06.A1 mono	A1 mono	12050-2	**96004562**	**777,00**			
AP35B.50.08.A1 mono			**96004574**	**919,00**			
AP50B.50.08.A1 mono		12050-1	**96004586**	**1.156,00**			
AP50B.50.11.A1 mono			**96004598**	**1.411,00**			
AP50B.50.08.1 mono	1 mono	12050-1	**96004587**	**1.060,00**	**CS 101-8**	**96457893**	**Consultar**
AP50B.50.11.1 mono			**96004599**	**1.310,00**	**CS 101-8**	**96457893**	
AP50B.50.08.3 tri	3 tri		**96004599**	**1.310,00**	**CS 102-2,5**	**96457896**	
AP50B.50.11.3 tri			**96004601**	**1.229,00**	**CS 102-4**	**96457897**	
AP50B.50.15.3 tri			**96004609**	**1.443,00**	**CS 102-4**	**96457897**	

MINI-PUST: ACCESORIOS

MPG51

Modelo		Código	Precio
Cadena incl. gancho 3 M		98538175	**141,00**
PVC de expansión Ø 600 mm x 300 mm		98611306	**827,00**
Alarma CAN		**96457906**	**135,00**
Alarma APA		**96457905**	**297,00**

MPG51

Modelo			Código	Precio
Interruptor de flotador		Cable: 10m	**96003332**	**119,00**
		Cable: 20m	**96003695**	**161,00**

MPG31

Modelo			Código	Precio
Válvula		PVC/PN 10/Rp 1½ - Rp 1½	**96023846**	**69,00**
		PVC/PN 10/Rp 2 - Rp 2	**96023847**	**103,00**

7.4

PUST: ESTACIÓN DE BOMBEO PARA AGUAS RESIDUALES, 1 BOMBA

Las bombas y los controles deben pedirse por separado

Material: Tanque de polietileno PEHD
Materiales de la red de tuberías: SS: Acero inoxidable (ref. **1**)
o PE: polietileno (ref. **2**)
Conexión de la bomba: S: Instalación libre
A: Autoacoplamiento en suelo
W: Autoacoplamiento sobre pared
SS: Acero inoxidable

Ref. 1

Ref. 2

969051

MPG31

Prof. [mm]	Ø Pozo [mm]	Volumen [m³]	Ø tubería	Conexión bomba	**Material** tubería	Modelo bomba
2000	400	0.10	DN 40	S	PE	KP
2000	600	0.28	DN 50	A	SS	SEG40
2500						
2000				W		
2500						
2000				A	SS	AP35B / AP50B
2500						
2000				S	PE	AP12.50 / AP50
2500						
2000						AP12.40 / AP35
2500						
2000						DP10.50 / EF30
2500						
1500	800	0.42	DN 50	A	SS	SEG40
2000						
2500						
1500				W		
2000						
2500						
1500				A		AP35B / AP50B
2000						
2500						
1500				S	PE	AP12.50 / AP50
2000						
2500						
1500						AP12.40 / AP35
2000						
2500						
1500						DP10.50 / EF30
2000						
2500						
1500	1000	0.52	DN 50	A	SS	SEG40
2000						
2500						
3000						
1500				W		
2000						
2500						
1500				A		AP35B / AP50B
2000						
2500						
1500				S	PE	AP12.50 / AP50
2000						
2500						
1500						AP12.40 / AP35
2000						
2500						
3000						DP10.50/EF30
1500			DN 65	A	SS	DP10.65/SE/SEV
2000						
2500						
3000						

Modelo	Código	Precio
PUST04.20.S.S.PE.KP	96235288	**1.541,00**
PUST06.20.A.SS.SEG	96235289	**3.901,00**
PUST06.25.A.S.SS.SEG	96235290	**4.629,00**
PUST06.20.W.S.SS.SEG	96235291	**4.276,00**
PUST06.25.W.S.SS.SEG	96235292	**4.636,00**
PUST06.20.A.S.SS.APB	96703321	**Consultar**
PUST06.25.A.S.SS.APB	96235294	**4.629,00**
PUST06.20.S.S.PE.AP50	96235295	**2.515,00**
PUST06.25.S.S.PE.AP50	96235296	**2.794,00**
PUST06.20.S.S.PE.AP35	96235297	**2.515,00**
PUST06.25.S.S.PE.AP35	96235298	**2.794,00**
PUST06.20.S.S.PE.DP/EF	96235299	**2.515,00**
PUST06.25.S.S.PE.DP/EF	96235300	**2.794,00**
PUST08.15.A.S.SS.SEG	96235270	**3.891,00**
PUST08.20.A.S.SS.SEG	96235271	**4.072,00**
PUST08.25.A.S.SS.SEG	96235272	**4.839,00**
PUST08.15.W.S.SS.SEG	96235273	**4.346,00**
PUST08.20.W.S.SS.SEG	96235274	**4.749,00**
PUST08.25.W.S.SS.SEG	96235275	**5.160,00**
PUST08.15.A.S.SS.APB	96235276	**3.891,00**
PUST08.20.A.S.SS.APB	96235277	**4.072,00**
PUST08.25.A.S.SS.APB	96235278	**4.839,00**
PUST08.15.S.S.PE.AP50	96235279	**2.490,00**
PUST08.20.S.S.PE.AP50	96235280	**2.685,00**
PUST08.25.S.S.PE.AP50	96235281	**3.004,00**
PUST08.15.S.S.PE.AP35	96235282	**2.490,00**
PUST08.20.S.S.PE.AP35	96235283	**2.685,00**
PUST08.25.S.S.PE.AP35	96235284	**3.004,00**
PUST08.15.S.S.PE.DP/EF	96235285	**2.490,00**
PUST08.20.S.S.PE.DP/EF	96235286	**2.685,00**
PUST08.25.S.S.PE.DP/EF	96235287	**3.004,00**
PUST10.15.S.A.SS.SEG	96235301	**Consultar**
PUST10.20.S.A.SS.SEG	96235302	**4.981,00**
PUST10.25.S.A.SS.SEG	96235303	**5.794,00**
PUST10.30.S.A.SS.SEG	96738193	**7.388,00**
PUST10.15.S.W.SS.SEG	96235304	**Consultar**
PUST10.20.S.W.SS.SEG	96235305	**5.481,00**
PUST10.25.S.W.SS.SEG	96235306	**5.892,00**
PUST10.15.S.A.PE.AP50	96571531	**Consultar**
PUST10.20.S.A.PE.AP50	96235308	**4.981,00**
PUST10.25.S.A.PE.AP50	96235309	**5.794,00**
PUST10.15.S.S.PE.AP50	96235310	**Consultar**
PUST10.20.S.S.PE.AP50	96235311	**3.595,00**
PUST10.25.S.S.PE.AP50	96235312	**3.959,00**
PUST10.15.S.S.PE.AP35	96235313	**Consultar**
PUST10.20.S.S.PE.AP35	96235314	**3.595,00**
PUST10.25.S.S.PE.AP35	96235315	**3.959,00**
PUST10.15.S.S.PE.DP/EF	96235316	**Consultar**
PUST10.20.S.S.PE.DP/EF	96235317	**3.595,00**
PUST10.25.S.S.PE.DP/EF	96235318	**3.959,00**
PUST10.30.S.S.PE.DP/EF	96738700	**5.545,00**
PUST10.15.S.A.SS.DP/SE	96235319	**Consultar**
PUST10.20.S.A.SS.DP/SE	96235320	**6.739,00**
PUST10.25.S.A.SS.DP/SE	96235321	**8.146,00**
PUST10.30.S.A.SS.DP/SE	96739056	**9.740,00**

Seleccione primero su bomba y a continuación elija sus controles

Accesorios
Página 662

Precios Enero- 2016 en Euros
De acuerdo a nuestras condiciones generales de venta

PUST D: ESTACIÓN DE BOMBEO PARA AGUAS RESIDUALES, 2 BOMBAS

Las bombas y los controles deben pedirse por separado

Material: Tanque de polietileno PEHD
Materiales de la red de tuberías: SS: Acero inoxidable (ref. **1**)
o PE: polietileno (ref. **2**)

Conexión de la bomba: S: Instalación libre
A: Autoacoplamiento en suelo
W: Autoacoplamiento sobre pared
SS: Acero inoxidable

Ref. 1

Ref. 2

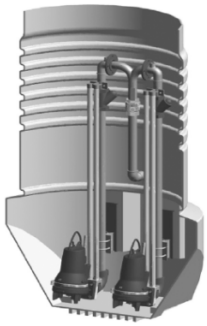

51

MPG31

Prof. [mm]	Pozo Ø [mm]	Volumen [m³]	Ø tubería	Conex. bomba	**Material** tubería	Modelo bomba
2000	1000	0.55	DN 50	A	SS	SEG40
2500						
3000						
2000				W		
2500						
2000				A		AP35B / AP50B
2500						
2000				S	PE	AP12.50 / AP50
2500						
2000						AP12.40 / AP35
2500						
2000						DP10.50 / EF30
2500						
3000						
2000			DN 65	A	SS	DP10.65 / SE / SEV
2500						
3000						

Modelo	Código	Precio
PUST10.20.D.A.SS.SEG	96235322	**7.808,00**
PUST10.25.D.A.SS.SEG	96235323	**8.521,00**
PUST10.30.D.A.SS.SEG	96703321	**10.013,00**
PUST10.20.D.W.SS.SEG	96235324	**8.227,00**
PUST10.25.D.W.SSSEG	96235325	**9.049,00**
PUST10.20.D.A.SS.APB	96235326	**7.808,00**
PUST10.25.D.A.SS.APB	96235327	**8.521,00**
PUST10.20.D.S.PE.AP50	96235328	**4.585,00**
PUST10.25.D.S.PE.AP50	96235329	**5.277,00**
PUST10.20.D.S.PE.AP35	96235330	**4.585,00**
PUST10.25.D.S.PE.AP35	96235331	**5.277,00**
PUST10.20.D.S.PE.DP/EF	96235332	**4.585,00**
PUST10.25.D.S.PE.DP/EF	96235333	**5.277,00**
PUST10.30.D.S.PE.DP/EF	96738699	**6.122,00**
PUST10.20.D.A.SS.DP/SE	96235334	**12.404,00**
PUST10.25.D.A.SS.DP/SE	96235335	**13.712,00**
PUST10.30.D.A.SS.DP/SE	96739055	**16.214,00**

Seleccione primero su bomba y, a continuación, elija sus controles

Accesorios
Página 662

PUST - PUST D: Accesorios

MPG51

Descripción		N. interruptores flotador o electrodos	Para modelo de cuadro de control	Profundidad tanque [mm]	Código	Precio
Sistema de nivel con interruptores de flotador (incluidos)		2	LC 108 CS101/102/103	**1500**	96905147	**305,00**
				2000	96905148	**325,00**
				2500	96905149	**349,00**
				3000	96905150	**412,00**
		3	LC / LCD 108 CS101/102/203	**1500**	96905151	**404,00**
				2000	96905162	**425,00**
				2500	96905163	**449,00**
				3000	96905164	**472,00**
		4	LCD 108	**1500**	96905171	**712,00**
				2000	96905172	**525,00**
				2500	96905173	**548,00**
				3000	96905174	**612,00**
Sistema de nivel con electrodos (incluidos)		4	LC/LCD 110	**1500**	96905165	**314,00**
				2000	96905168	**334,00**
				2500	96905169	**358,00**
				3000	96905170	**Consultar**
		5	LCD 110	**1500**	96905175	**Consultar**
				2000	96905178	**475,00**
				2500	96905179	**499,00**
				3000	96905181	**523,00**

MPG51

Descripción		Ø tubería [mm]	Modelo	Código	Precio
Camisa		40	**Camisa 40**	96230763	**17,00**
		50	**Camisa 50**	96230753	**19,00**
		63	**Camisa 63**	96571523	**24,00**
		75	**Camisa 75**	96571527	**24,00**
		90	**Camisa 90**	96571528	**38,00**
		110	**Camisa 110**	91716040	**30,00**
		160	**Camisa 160**	91713754	**54,00**

MPG51

Descripción		Ø tubería [mm]	Modelo	Código	Precio
Rueda de corte		40	**Rueda de corte 51**	96571532	**36,00**
		50	**Rueda de corte 60**	96571533	**38,00**
		63	**Rueda de corte 75**	96571534	**48,00**
		75	**Rueda de corte 86**	96571535	**52,00**
		90	**Rueda de corte 102**	96571536	**62,00**
		110	**Rueda de corte 127**	91713756	**82,00**
		160	**Rueda de corte 177**	91713755	**214,00**
Taladro central			**Taladro central**	91712026	**43,00**

MPG31

Descripción		Ø tubería [mm]	Modelo	Código	Precio
Kit de ventilación		50	**Ventilación PE**	96571531	**Consultar**